Autorsko pravo © Ujedinjeni narodi, 2013. Sva prava pridržana.

EKONOMSKA KOMISIJA ZA EUROPU PRI UN

Europski sporazum o međunarodnom prijevozu opasnih tvari unutarnjim vodnim putovima

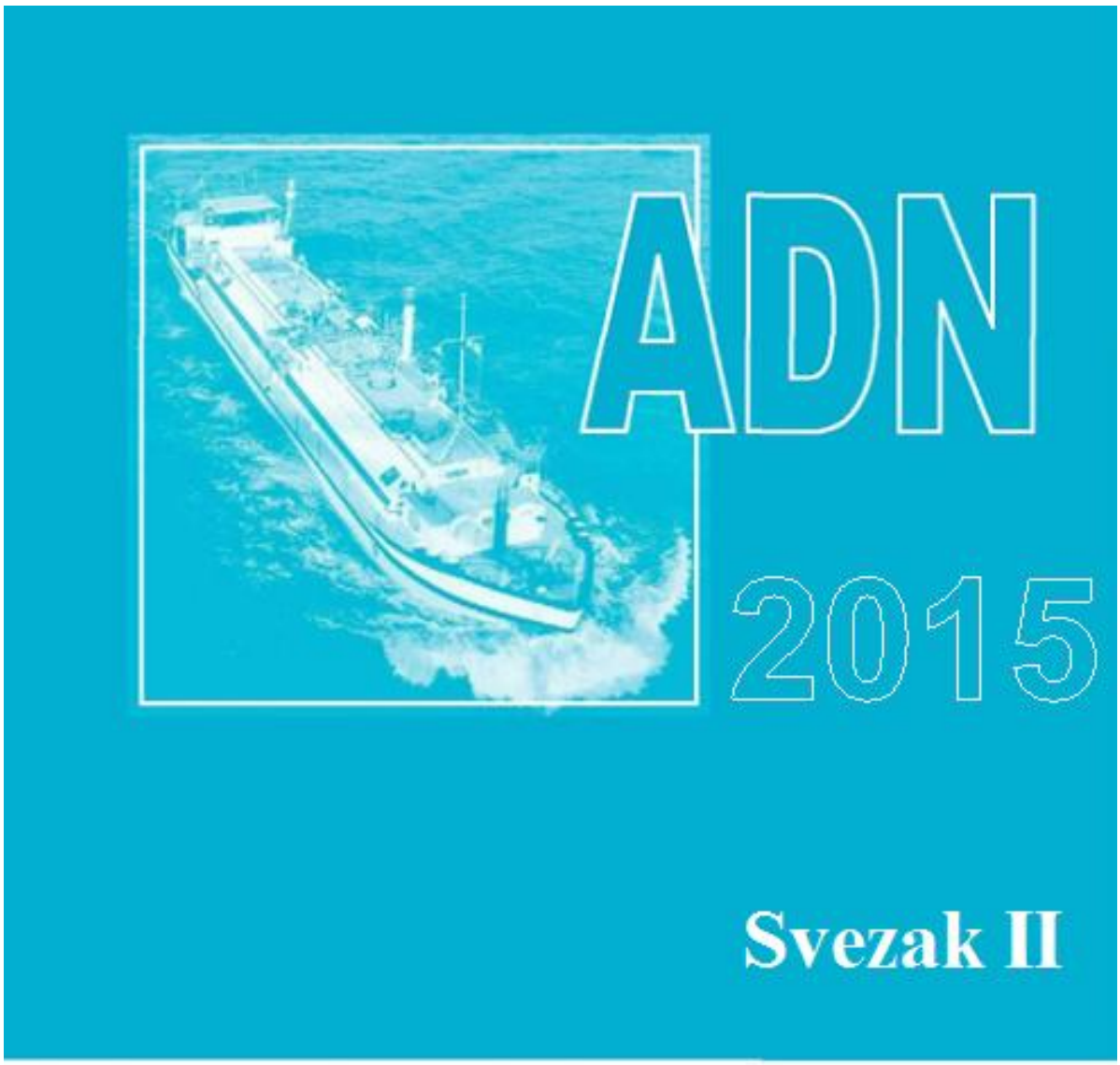
ADN
2015
Svezak II

UJEDINJENI NARODI

Autorsko pravo © Ujedinjeni narodi, 2013. Sva prava pridržana.

ECE/TRANS/231 (Svezak II.)

GOSPODARSKA KOMISIJA ZA EUROPU

Odbor za unutarnji promet

Europski sporazum o međunarodnom prijevozu opasnih tvari unutarnjim plovnim putovima (ADN)

uključujući Pravila u dodatku, primjenjiva od 1. siječnja 2015.

Svezak II.

UJEDINJENI NARODI
New York i Ženeva, 2014.

Autorsko pravo © Ujedinjeni narodi, 2013. Sva prava pridržana.

NAPOMENA

Korištene oznake i predstavljanje materijala u ovoj publikaciji ne podrazumijevaju izražavanje bilo kakvog mišljenja od strane tajništva Ujedinjenih naroda u vezi s pravnim položajem bilo koje države, teritorija, grada ili područja, ili njihovih nadležnih tijela, ili u vezi određivanja njihovih granica ili međa.

ECE/TRANS/231 (Svezak II.)

Autorsko pravo © Ujedinjeni narodi, 2014.

Sva prava pridržana.
Niti jedan dio ove publikacije ne smije se u svrhu prodaje reproducirati, pohraniti u sustav pohrane ili prenijeti u bilo kojem obliku ili na bilo koji način, elektronički, elektrostatički, magnetskom vrpcom, mehanički, fotokopiranjem ili na drugi način, bez prethodnog pismenog dopuštenja od strane Ujedinjenih naroda.

PUBLIKACIJE UJEDINJENIH NARODA
Prodajni br.: E.12.VIII.2
ISBN 978-92-1-139145-9 *(Cijeli komplet od 2 sveska)*
e-ISBN 978-92-1-055479-4

Svesci I. i II. ne smiju se prodavati zasebno.

Autorsko pravo © Ujedinjeni narodi, 2013. Sva prava pridržana.

SADRŽAJ

SVEZAK II.

			Str.
1. DIO	**OPĆE ODREDBE**		(vidi Svezak I.)
2. DIO	**KLASIFIKACIJA**		3
Poglavlje	**2.1**	**Opće odredbe**	
	2.1.1	Uvod	5
	2.1.2	Postupci klasifikacije	6
	2.1.3	Klasifikacija tvari, uključujući otopine i smjese (npr. pripravci i otpad), koje nisu navedene po nazivu	7
	2.1.4	Klasifikacija uzoraka	13
Poglavlje	**2.2**	**Posebne odredbe za klase**	
	2.2.1	Klasa 1 - Eksplozivne tvari i predmeti	15
	2.2.2	Klasa 2 - Plinovi	43
	2.2.3	Klasa 3 - Zapaljive kapljevine	53
	2.2.41	Klasa 4.1 - Zapaljive krutine, samoreaktivne tvari i desensitizirane eksplozivne krutine	58
	2.2.42	Klasa 4.2 - Tvari sklone spontanom zapaljenju	69
	2.2.43	Klasa 4.3 - Tvari koje u dodiru s vodom oslobađaju zapaljive plinove	73
	2.2.51	Klasa 5.1 - Oksidirajuće tvari	76
	2.2.52	Klasa 5.2 - Organski peroksidi	80
	2.2.61	Klasa 6.1 - Toksične tvari	94
	2.2.62	Klasa 6.2 - Infektivne tvari	105
	2.2.7	Klasa 7 - Radioaktivni materijal	112
	2.2.8	Klasa 8 - Korozivne tvari	145
	2.2.9	Klasa 9 - Razne opasne tvari i predmeti	151
Poglavlje	**2.3**	**Ispitne metode**	
	2.3.0	Općenito	161
	2.3.1	Ispitivanje eksploziva za miniranje vrste A prokapavanjem	161
	2.3.2	Ispitivanja vezana uz celulozne smjese nitrata klase 4.1	163
	2.3.3	Ispitivanja zapaljivih kapljevina klasa 3, 6.1 i 8	164
	2.3.4	Ispitivanje za određivanje fluidnosti	167
	2.3.5	Klasifikacija organometalnih tvari u klasama 4.2 i 4.3	169
Poglavlje	**2.4**	**Kriteriji za tvari opasne za vodeni okoliš**	
	2.4.1	Opće definicije	171
	2.4.2	Definicije i podatkovni zahtjevi	172
	2.4.3	Klasifikacijske kategorije i kriteriji za tvari	173
	2.4.4	Klasifikacijske kategorije i kriteriji za smjese	178

Autorsko pravo © Ujedinjeni narodi, 2013. Sva prava pridržana.

Sadržaj (nastavak)

3. DIO **POPIS OPASNIH TVARI, POSEBNE ODREDBE I IZUZEĆA KOJA SE ODNOSE NA OGRANIČENE I IZUZETE KOLIČINE** 187

Poglavlje 3.1 **Općenito**

3.1.1 Uvod 189
3.1.2 Ispravan otpremni naziv 189
3.1.3 Otopine ili smjese 191

Poglavlje 3.2 **Popis opasnih tvari**

3.2.1 Tablica A: Popis opasnih tvari po rednom broju 193
3.2.2 Tablica B: Abecedni popis opasnih tvari 318
3.2.3 Tablica C: Popis opasnih tvari prihvaćenih za prijevoz u tankerima po rednom broju .....(vidi Svezak I.)
3.2.4 Načini primjene odjeljka 1.5.2 o posebnim ovlaštenjima vezanim uz prijevoz u tankerima .....(vidi Svezak I.)

Poglavlje 3.3 **Posebne odredbe koje se primjenjuju na određene predmete ili tvari** 383

Poglavlje 3.4 **Opasne tvari pakirane u ograničenim količinama** 421

Poglavlje 3.5 **Opasne tvari pakirane u izuzetim količinama** 425
3.5.1 Izuzete količine 425
3.5.2 Pakiranja 426
3.5.3 Ispitivanja pakiranja 426
3.5.4 Označavanje pakiranja 427
3.5.5 Maksimalan broj pakiranja u bilo kojem vozilu, vagonu ili kontejneru 428
3.5.6 Dokumentacija 428

4. DIO **ODREDBE VEZANE UZ KORIŠTENJE AMBALAŽA, SPREMNIKA I JEDINICA ZA PRIJEVOZ RASUTOG TERETA** ..... (vidi Svezak I.)

5. DIO **POSTUPCI S POŠILJKAMA** ..... (vidi Svezak I.)

6. DIO **ZAHTJEVI ZA IZRADBU I ISPITIVANJE AMBALAŽA (UKLJUČUJUĆI IBC-OVE i VELIKA PAKIRANJA), SPREMNIKE I JEDINICE ZA PRIJEVOZ RASUTOG TERETA** ..... (vidi Svezak I.)

7. DIO **ZAHTJEVI U VEZI UTOVARA, PRIJEVOZA, ISTOVARA I RUKOVANJA TERETOM** ..... (vidi Svezak I.)

8. DIO **ODREDBE VEZANE UZ BRODSKU POSADU, OPREMU, RAD I DOKUMENTACIJU** ..... (vidi Svezak I.)

9. DIO **PRAVILA ZA IZRADBU** ..... (vidi Svezak I.)

Autorsko pravo © Ujedinjeni narodi, 2013. Sva prava pridržana.

TEHNIČKA PRAVILA U DODATKU

(nastavak)

Autorsko pravo © Ujedinjeni narodi, 2013. Sva prava pridržana.

Autorsko pravo © Ujedinjeni narodi, 2013. Sva prava pridržana.

2. DIO

Klasifikacija

Autorsko pravo © Ujedinjeni narodi, 2013. Sva prava pridržana.

Autorsko pravo © Ujedinjeni narodi, 2013. Sva prava pridržana.

POGLAVLJE 2.1

OPĆE ODREDBE

2.1.1 Uvod

2.1.1.1 Vrste opasnih tvari u ADN-u:

klasa 1	eksplozivne tvari i predmeti
klasa 2	plinovi
klasa 3	zapaljive kapljevine
klasa 4.1	zapaljive krutine, samoreaktivne tvari i desenzibilizirani eksplozivi u krutoj fazi
klasa 4.2	tvari sklone spontanom zapaljenju
klasa 4.3	tvari koje u dodiru s vodom oslobađaju zapaljive plinove
klasa 5.1	oksidirajuće tvari
klasa 5.2	organski peroksidi
klasa 6.1	toksične tvari
klasa 6.2	infektivne tvari
klasa 7	radioaktivni materijal
klasa 8	korozivne tvari
klasa 9	razne opasne tvari i predmeti

2.1.1.2 Svakom navodu uz tvar u raznim klasama dodijeljen je poseban UN broj. Koriste se sljedeći tipovi navoda:

A. Pojedinačni navodi za podrobno označene tvari ili predmete koji uključuju navode za tvari koje obuhvaćaju nekoliko izomera, npr.:

UN br. 1090	ACETON
UN br. 1104	AMIL-ACETAT
UN br. 1194	ETIL-DUŠIČNA OTOPINA

B. Generičke oznake za podrobno objašnjene pojmove skupine tvari ili predmeta koji nisu navodi n.d.n, npr.:

UN br. 1133	LJEPILA
UN br. 1266	PARFUMERIJSKI PROIZVODI
UN br. 2757	PESTICID NA BAZI KARBAMATA, KRUTINA, TOKSIČNA
UN br. 3101	ORGANSKI PEROKSID VRSTE B, KAPLJEVINA

C. Posebni n.d.n. navodi u koje su uključene skupine tvari ili predmeta posebne kemijske ili tehničke vrste koji nisu klasificirani drugačije, npr.:

UN br. 1477	NITRATI, ANORGANSKI, N.D.N.
UN br. 1987	ALKOHOLI, N.D.N.

D. Opći n.d.n. navodi u koje su uključene skupine tvari ili predmeta koji imaju jedno ili više opasnih svojstava, koji nisu klasificirani ni navedeni nigdje drugdje, npr.:

UN br. 1325	ZAPALJIVA KRUTINA, ORGANSKA, N.D.N.
UN br. 1993	ZAPALJIVA KAPLJEVINA, N.D.N.

Navodi objašnjeni u B, C i D opisuju se kao zbirni navodi.

Autorsko pravo © Ujedinjeni narodi, 2013. Sva prava pridržana.

2.1.1.3 U svrhu pakiranja, tvari koje ne pripadaju klasama 1, 2, 5.2, 6.2 i 7, i koje nisu samoreaktivne u klasi 4.1, uključene su u pakirnu skupinu u skladu sa stupnjem opasnosti koji predstavljaju:

- pakirna skupina I: tvari koje predstavljaju veliku opasnost;
- pakirna skupina II: tvari koje predstavljaju srednju opasnost;
- pakirna skupina III: tvari koje predstavljaju malu opasnost.

Pakirna(e) skupina(e) u kojoj(ima) su dodijeljene tvari navedene su u tablici A poglavlja 3.2.

Predmeti kojima nije dodijeljena ambalažna skupina. Svaki zahtjev kojim se zahtijeva određenu razinu ambalažne funkcije u svrhu pakiranja je utvrđen u primjenjivim uputama za pakiranje

2.1.1.4 U svrhu prijevoza u tankerima, neke tvari mogu biti dodatno podijeljene.

2.1.2 Postupci klasificiranja

2.1.2.1 Opasne tvari obuhvaćene određenom klasom označavaju se na temelju svojstava u pododjeljku 2.2.x.1 odgovarajuće klase. Klasificiranje opasnih tvari u klasu i pakirnu skupinu provodi se prema mjerilima navedenima u pododjeljku 2.2.x.1. Dodjeljivanje jedne ili više dodatnih opasnosti opasnoj tvari ili predmetu provodi se prema mjerilima klase(a) koja odgovaraju opasnostima, kao što je navedeno u odgovarajućem pododjeljku 2.2.x.1.

2.1.2.2 Sve opasne tvari nabrojene su u tablici A poglavlja 3.2 numeričkim redoslijedom prema svojem pripadajućem UN broju. Ova tablica sadrži bitne podatke o tvarima koje su nabrojene, na primjer, naziv, klasa, pakirna skupina(e), listica(e) opasnosti koju(e) je potrebno postaviti, odredbe o pakiranju i prijevozu.[1]

2.1.2.3 Tvar može sadržavati tehnička onečišćenja (poput onih koja proizlaze iz postupka proizvodnje) ili aditive za stabilnost ili druge svrhe koji ne utječu na njihovu klasifikaciju. Međutim, tvar navedena po nazivu, tj. navedena kao jedinstveni unos u tablici A u poglavlju 3.2, koja sadrži tehnička onečišćenja ili aditive za stabilnost ili druge svrhe koji utječu na njezinu klasifikaciju smatra se otopinom ili smjesom (vidi pododjeljak 2.1.3.3.).

2.1.2.4 Opasne tvari nabrojene ili označene u pododjeljku 2.2.X.2 za svaku klasu, ne smiju se prevoziti.

2.1.2.5 Tvari koje nisu navedene po nazivu, tj. tvari koje nabrojane kao pojedinačni navodi u tablici A poglavlja 3.2. nisu uvrštene ili objašnjene u jednomu od navedenih pododjeljaka 2.2.x.2, treba klasificirati u odgovarajuću klasu sukladno postupku poglavlja 2.1.3. Osim toga, potrebno je odrediti dodatnu opasnost i pakirnu skupinu (ukoliko postoji). Kada se jednom utvrdi klasa, dodatna opasnost (ukoliko postoji) i pakirna skupina (ukoliko postoji), potrebno je utvrditi odgovarajući UN broj. Stabla odlučivanja u pododjeljcima 2.2.x.3 (popis zbirnih navoda) na kraju svake klase ukazuju na odgovarajuće parametre za odabir odgovarajućeg zbirnog navoda (UN broj). U svim slučajevima, moraju se odabrati najspecifičniji zbirni navodi kojima su obuhvaćena svojstva ili predmeti prema poretku navedenom u 2.1.1.2 tiskanim slovima B, C odnosno D. Ukoliko određena tvar ili predmet ne mogu biti klasificirani pod navodom vrste B ili C u 2.1.1.2, tada, i samo tada, moraju biti klasificirani pod navod vrste D.

2.1.2.6 Na temelju ispitnih postupaka u poglavlju 2.3 i mjerila navedenih u pododjeljcima klase 2.2.x.1, ukoliko je tako označeno, može se odlučiti kako neka tvar, otopina ili smjesa određene klase, navedena po nazivu u tablici A poglavlja 3.2, ne zadovoljava kriterijima klase. U tom slučaju, za tvar, otopinu ili smjesu će se smatrati kako ne pripada toj klasi.

[1] ***Napomena tajništva:*** *Abecedni popis ovih navoda (tvari) pripremljen je od strane tajništva i naveden u tablici B poglavlja 3.2. Ta tablica nije službeni dio ADN-a.*

Autorsko pravo © Ujedinjeni narodi, 2013. Sva prava pridržana.

2.1.2.7 U svrhu klasifikacije, tvari s talištem ili početnim talištem pri 20 °C ili nižim, uz tlak od 101,3 kPa treba smatrati kapljevinama. Viskozna tvar za koju se ne može utvrditi talište, treba biti predmetom ispitivanja ASTM D 4359-90 ili ispitivanja za određivanje fluidnosti (penetrometričko ispitivanje), propisanim u 2.3.4.

2.1.3 Klasifikacija tvari, uključujući otopine i smjese (npr. pripravci i otpad), koje nisu navedene po nazivu

2.1.3.1 Tvari u koje su uključene otopine i smjese koje nisu navedene po nazivu, potrebno je klasificirati prema stupnju opasnosti na temelju kriterija navedenih u pododjeljku 2.2.x.1 raznih klasa. Opasnost(i) koje pokazuje neka tvar potrebno je odrediti na temelju fizikalnih i kemijskih značajki, te fizioloških svojstava. Te značajke i svojstva, je također potrebno uzeti u obzir u slučaju kada takvo iskustvo dovodi do podrobnije klasifikacije.

2.1.3.2 Tvar koja nije navedena po nazivu u tablici A poglavlja 3.2, a pokazuje samo jednu opasnost, potrebno je klasificirati u odgovarajuću klasu pod zbirnim navodom navedenim u pododjeljku 2.2.x.3 navedene klase.

2.1.3.3 Otopini ili smjesi koja ispunjava klasifikacijske kriterije prema ADN-u i koja se sastoji od jedne prevladavajuće tvari i navodi se po nazivu u tablici A poglavlja 3.2 i jedne ili više tvari koje nisu predmetom ADN-a i/ili od jedne ili više tvari u tragovima navedene po nazivu u tablici A poglavlja 3.2, dodjeljuje se UN broj i ispravan otpremni naziv prevladavajuće tvari navedene po nazivu u tablici A poglavlja 3.2 osim ukoliko:

(a) je otopina ili smjesa navedena po nazivu u tablici A poglavlja 3.2;

(b) naziv i opis tvari navedeni po nazivu u tablici A poglavlja 3.2 izričito navode kako se radi isključivo o čistoj tvari;

(c) se klasa, klasifikacijska oznaka, pakirna skupina ili fizikalno stanje otopine ili smjese razlikuju od tvari navedene po nazivu u tablici A poglavlja 3.2; ili

(d) opasne značajke i svojstva otopine ili smjese zahtijevaju hitne mjere intervencije koje se razlikuju od mjera koje se zahtijevaju za tvar navedenu po nazivu u tablici A poglavlja 3.2.

U tim drugim slučajevima, izuzev onog opisanog u pododjeljku (a), otopina ili smjesa klasificira se kao tvar koja nije navedena po nazivu u značajnoj klasi u sklopu zajedničkog navoda navedenog u pododjeljku 2.2.x.3 te klase uzevši u obzir sporedne rizike koje ta otopina ili smjesa predstavlja, ukoliko postoje, osim ukoliko ta otopina ili smjesa ne zadovoljava kriterije nijedne klase, u kojem slučaju nije predmetom ADN-a.

2.1.3.4 Otopine ili smjese koje sadrže tvari koje pripadaju jednom od navoda u 2.1.3.4.1 ili 2.1.3.4.2, moraju se klasificirati u skladu s odredbama ovih odlomaka.

Autorsko pravo © Ujedinjeni narodi, 2013. Sva prava pridržana.

2.1.3.4.1 Otopine i smjese koje sadrže jednu od sljedećih tvari navedenih po nazivu, moraju uvijek biti klasificirane u istom navodu kao tvar koju sadrže, pod uvjetom da nemaju značajke opasnosti navedene u 2.1.3.5.3:

- Klasa 3

  UN br. 1921 PROPILNEMIN, STABILIZIRAN;

  UN br. 3064 OTOPINA NITROGLICERINA U ALKOHOLU s više od 1%, ali ne više od 5% nitroglicerina;

- Klasa 6.1

  UN br. 1051 VODIKOV CIJANID, STABILIZIRAN, koji sadrži manje od 3% vode;

  UN br. 1185 ETILENEMIN, STABILIZIRAN;

  UN br. 1259 NIKLOV KARBONIL;

  UN br. 1613 CIJANOVODIČNA KISELINA, VODENA OTOPINA (VODIKOV CIJANID, VODENA OTOPINA), s manje od 20% vodikova cijanida;

  UN br. 1614 VODIKOV CIJANID, STABILIZIRAN, koji sadrži manje od 3% vode i apsorbiran je unutar poroznog inertnog materijala;

  UN br. 1994 ŽELJEZOV PENTAKARBONIL;

  UN br. 2480 METIL IZOCIJANAT;

  UN br. 2481 ETIL IZOCIJANAT;

  UN br. 3294 VODIKOV CIJANID, OTOPINA U ALKOHOLU, s manje od 45% vodikova cijanida;

  Klasa 8

  UN br. 1052 VODIKOV FLUORID, BEZVODNI;

  UN br. 1744 BROM ili UN br. 1744 OTOPINA BROMA;

  UN br. 1790 FLUOROVODIČNA KISELINA s više od 85% vodikovog fluorida;

  UN br. 2576 FOSFORNI OKSIBROMID, TALINA.

2.1.3.4.2 Otopine i smjese koje sadrže tvar koja pripada jednom od sljedećih navoda klase 9:

UN br. 2315 POLIKLORIRANI BIFENILI, KAPLJEVINE;

UN br. 3151 POLIHALOGENIRANI BIFENILI, KAPLJEVINE;

UN br. 3151 POLIHALOGENIRANI TERFENILI, KAPLJEVINE;

UN br. 3152 POLIHALOGENIRANI BIFENILI, KRUTINE;

Autorsko pravo © Ujedinjeni narodi, 2013. Sva prava pridržana.

UN br. 3152 POLIHALOGENIRANI TERFENILI, KRUTINE; ili

UN br. 3432 POLIKLORIRANI BIFENILI, KRUTINE

uvijek će se klasificirani pod istim navodom klase 9, pod uvjetom da:

- ne sadrže nikakve dodatne opasne tvari, osim tvari pakirne skupine III klasa 3, 4.1,4.2,4.3, 5.1, 6.1 ili 8; i

- nemaju opasna svojstva navedena u 2.1.3.5.3.

2.1.3.5 Tvari koje nisu navedene po nazivu u tablici A poglavlja 3.2, koje imaju više od jednog opasnog svojstva i otopine ili smjese koje ispunjavaju klasifikacijske kriterije ADN-a i koje sadrže nekoliko opasnih tvari, potrebno je klasificirati pod zbirnim navodom (vidi 2.1.2.5) i pakirnom skupinom odgovarajuće klase u skladu s opasnim svojstvima. Klasifikacija u skladu s opasnim svojstvima treba biti provedena na sljedeći način:

2.1.3.5.1 Fizikalna, kemijska i fiziološka svojstva moraju se odrediti mjerenjem ili izračunom, a tvar, otopina ili smjesa treba biti klasificirana sukladno zahtjevima navedenim u pododjeljku 2.2.x.1 različitih klasa.

2.1.3.5.2 Ukoliko određivanje nije moguće bez velikih troškova ili napora (kao za neke vrste otpada), tvar, otopina ili smjesa će se klasificirati u klasu sastojka koji predstavlja glavnu opasnost.

2.1.3.5.3 Ukoliko opasna svojstva određene tvari, otopine ili smjese pripadaju više nego jednoj dolje navedenoj klasi ili skupini tvari, tvar, otopinu ili smjesu će se klasificirati u klasu ili skupinu tvari koja odgovara glavnoj opasnosti na temelju sljedećeg redoslijeda prvenstva:

(a) tvari klase 7 (osim radioaktivne tvari u izuzetim komadima za otpremu za koje se primjenjuje posebna odredba 290 poglavlja 3.3, osim UN 3507 urana heksafluorid, radioaktivne tvari, izuzet kom ZA OTPREMU i kod kojih dominiraju druge osobine);

(b) tvari klase 2;

(c) tekući desensitizirani eksplozivi klase 3;

(d) samoreaktivne tvari i kruti desensitizirani eksplozivi klase 4.1;

(e) piroforne tvari klase 4.2;

(f) tvari klase 5.2;

(h) tvari klase 6.1 koje udovoljavaju kriterijima toksičnosti udisanjem iz pakirne skupine I (tvari koje udovoljavaju klasifikacijskim kriterijima klase 8 i toksične su pri udisanju prašine i izmaglice (LC_{50}), u opsegu pakirne skupine I i toksičnosti gutanjem ili u dodiru s kožom, samo u opsegu pakirne skupine III ili manje, potrebno je dodijeliti klasi 8);

(i) infektivne tvari klase 6.2.

2.1.3.5.4 Ukoliko opasna svojstva određene tvari pripadaju više nego jednoj klasi ili skupini tvari koje nisu navedene u 2.1.3.5.3 iznad, tvar je potrebno klasificirati prema istom postupku, a odgovarajuću klasu potrebno je izabrati sukladno postupku unutar tablice opasnosti u 2.1.3.10.

Autorsko pravo © Ujedinjeni narodi, 2013. Sva prava pridržana.

Ukoliko su opasna svojstva tvari takva da se tvari dodijeli UN broj ili identifikacijski broj, tada UN broj ima prednost.

2.1.3.5.5 Ukoliko je tvar za prijevoz otpad, sa sastojcima koji nisu jasno poznati, dodjela UN broja i pakirne skupine sukladno 2.1.3.5.2 može se temeljiti na pošiljateljevim saznanjima o otpadu, uključujući sve dostupne tehničke i sigurnosne podatke koje zahtijevaju sigurnosni i ekološki propisi koji su na snazi.[2]

U slučaju dvojbe, uzet će se u obzir najveći stupanj opasnosti.

Ukoliko je, međutim, na osnovi saznanja o sastojcima otpada i fizikalnim i kemijskim svojstvima identificiranih sastojaka, moguće odrediti svojstva otpada koja ne odgovaraju svojstvima pakirne skupine I, otpad može biti klasificiran najviše s n.d.n. navodom pakirne skupine II. Međutim, ukoliko je poznato da otpad ima samo ekološki opasne osobine, može ga se dodijeliti u pakirnu skupinu III pod UN brojevima 3077 ili 3082.

Ovaj postupak ne može biti korišten za otpade koji sadrže tvari navedene u 2.1.3.5.3, tvari klase 4.3, tvari u slučaju navedenom u 2.1.3.7 ili tvari koje nisu prihvaćene za prijevoz u skladu s 2.2.x.2.

2.1.3.6 Uvijek treba koristiti najspecifičniji primjenjivi zbirni navod (vidi 2.1.2.5), tj. opći n.d.n. navod ako se ne može koristiti generički navod ili posebni n.d.n. navod.

2.1.3.7 Otopine i smjese oksidirajućih tvari u kojima postoji opasnost od oksidiranja, mogu imati eksplozivna svojstva. U takvom slučaju ne smiju biti prihvaćene za prijevoz ako ne udovoljavaju zahtjevima klase 1.

2.1.3.8 Tvari klasa 1 do 6.2, 8 i 9, kojima nisu dodijeljeni UN br. 3077 i 3082, a koje odgovaraju kriterijima iz 2.2.9.1.10, osim njihovih opasnosti klasa 1 do 6.2, 8 i 9, smatraju se ekološki opasnim tvarima. Ostalim tvarima koje ne odgovaraju kriterijima nijedne druge klase, osim onih iz 2.2.9.1.10, potrebno je dodijeliti UN br. 3077 i 3082 ili identifikacijske brojeve 9005 i 9006, ovisno o slučaju.

2.1.3.9 Otpadu koji ne udovoljava kriterijima klasifikacije u klase 1 do 9, ali su obuhvaćeni *Bazelskom konvencijom o kontroli prekograničnih kretanja opasnog otpada i njegovog uklanjanja*, mogu se dodijeliti UN br. 3077 ili 3082.

[2] *Takvi propisi su primjerice Odluka Komisije 2000/532/EZ od 3. svibnja 2000. koja zamjenjuje Odluku 94/3/EZ s popisom otpada koji je u skladu s člankom 1(a) direktive Vijeća 75/442/EZ o otpadu (zamijenjena Direktivom Europskog parlamenta i Vijeća 2006/12/EZ (Službeni list Europske zajednice br. L 114 od 27. travnja 2006., stranica 9)) i Odlukom Vijeća 94/904/EZ s popisom opasnog otpada koji je u skladu s člankom 1(4) direktive Vijeća 91/689/EZ o opasnom otpadu (Službeni list Europske zajednice br. L 226 od 6. rujna 2000., stranica 3).*

Autorsko pravo © Ujedinjeni narodi, 2013. Sva prava pridržana.

2.1.3.10 *Tablica prvenstva opasnosti*

Klasa i pakirna skupina	4.1, II	4.1, III	4.2, II	4.2, III	4.3, I	4.3, II	4.3, III	5.1, I	5.1, II	5.1, III	6.1, I DERMAL	6.1, I ORAL	6.1, II	6.1, III	8, I	8, II	8, III	9
3, I	SOL 4.1 LIQ 3, I	SOL 4.1 LIQ 3, I	SOL 4.2 LIQ 3, I	SOL 4.2 LIQ 3, I	4.3, I	4.3, I	4.3, I	SOL 5.1, I LIQ 3, I	SOL 5.1, I LIQ 3, I	SOL 5.1, I LIQ 3, I	3, I	3, I	3, I	3, I	3, I	3, I	3, I	3, I
3, II	SOL LIQ 4.1 3, II	SOL 4.1 LIQ 3, II	SOL 4.2 LIQ 3, II	SOL 4.2 LIQ 3, II	4.3, I	4.3, II	4.3, II	SOL 5.1, I LIQ 3, I	SOL 5.1, II LIQ 3, II	SOL 5.1, II LIQ 3, II	3, I	3, I	3, II	3, II	8, I	3, II	3, II	3, II
3, III	SOL 4.1 LIQ 3, II	SOL 4.1 LIQ 3, III	SOL 4.2 LIQ 3, II	SOL 4.2 LIQ 3, III	4.3, I	4.3, II	4.3, III	SOL 5.1, I LIQ 3, I	SOL 5.1, II LIQ 3, II	SOL 5.1, III LIQ 3, III	6.1, I	6.1, I	6.1, II	3, III*/	8, I	8, II	3, III	3, III
4.1, II			4.2, II	4.2, II	4.3, I	4.3, II	4.3, II	5.1, I	4.1, II	4.1, II	6.1, I	6.1, I	SOL 4.1, II LIQ 6.1, II	SOL 4.1, II LIQ 6.1, II	8, I	SOL 4.1, II LIQ 8, II	SOL 4.1, II LIQ 8, II	4.1, II
4.1, III			4.2, II	4.2, III	4.3, I	4.3, II	4.3, III	5.1, I	4.1, II	4.1, III	6.1, I	6.1, I	6.1, II	SOL 4.1, III LIQ 6.1, III	8, I	8, II	SOL 4.1, III LIQ 8, III	4.1, III
4.2, II					4.3, I	4.3, II	4.3, II	5.1, I	4.2, II	4.2, II	6.1, I	6.1, I	4.2, II	4.2, II	8, I	4.2, II	4.2, II	4.2, II
4.2, III					4.3, I	4.3, II	4.3, III	5.1, I	5.1, II	4.2, III	6.1, I	6.1, I	6.1, II	4.2, III	8, I	8, II	4.2, III	4.2, III
4.3, I								5.1, I	4.3, I	4.3, I	6.1, I	4.3, I	4.3, I	4.3, I	4.3, I	4.3, I	4.3, I	4.3, I
4.3, II								5.1, I	4.3, II	4.3, II	6.1, I	4.3, I	4.3, II	4.3, II	8, I	4.3, II	4.3, II	4.3, II
4.3, III								5.1, I	5.1, II	4.3, III	6.1, I	6.1, I	6.1, II	4.3, III	8, I	8, II	4.3, III	4.3, III
5.1, I											5.1, I	5.1, I	5.1, I	5.1, I	5.1, I	5.1, I	5.1, I	5.1, I
5.1, II											6.1, I	5.1, I	5.1, II	5.1, II	8, I	5.1, II	5.1, II	5.1, II
5.1, III											6.1, I	6.1, I	6.1, II	5.1, III	8, I	8, II	5.1, III	5.1, III
6.1, I DERMAL															SOL 6.1, I LIQ 8, I	6.1, I	6.1, I	6.1, I
6.1, I ORAL															SOL 6.1, I LIQ 8, I	6.1, I	6.1, I	6.1, I
6.1, II DERMAL															SOL 6.1, I LIQ 8, I	6.1, II	6.1, II	6.1, II
6.1, II DERMAL															SOL 6.1, I LIQ 8, I	SOL 6.1, II LIQ 8, II	6.1, II	6.1, II
6.1, II ORAL															8.1	SOL 6.1, II LIQ 8, II	6.1, II	6.1, II
6.1, III															8, I	8, II	8, III	6.1, III
8, I																		8, I
8, II																		8, II
8, III																		8, III

SOL = Krute tvari i smjese
LIQ = Tekuće tvari, smjese i otopine
DERMAL = Dermalna toksičnost
ORAL = Oralna toksičnost
INHAL = Toksičnost udisanjem
*/ Klasa 6.1 za pesticide

Autorsko pravo © Ujedinjeni narodi, 2013. Sva prava pridržana.

NAPOMENA 1: ***Primjeri za objašnjavanje korištenja tablice***

Klasifikacija jedne tvari

Opis tvari koju treba klasificirati:

Amin koji nije naveden po nazivu, koji zadovoljava kriterije klase 3, pakirne skupine II, kao i one klase 8, pakirne skupinu I.

Postupak:

Križanje retka 3 II sa stupcem 8 I daje 8 I. Amin, prema tome, treba klasificirati u klasu 8 pod:

UN br. 2734. AMINI, KAPLJEVINE, KOROZIVNI, ZAPALJIVI, N.D.N. ili UN br. 2734. POLIAMINI, KAPLJEVINE, KOROZIVNI, ZAPALJIVI, N.D.N., pakirna skupina I.

Klasifikacija smjese

Opis smjese koju treba klasificirati:

Smjesa koja se sastoji od zapaljive kapljevine klasificirane unutar u klase 3, pakirne skupine III, toksične tvari klase 6.1, pakirne skupine II i korozivne tvari klase 8, pakirne skupine I.

Postupak:

Križanje retka 3 III sa stupcem 6.1 II daje 6.1 II. Križanje retka 6.1 II sa stupcem 8 1 daje 8 I LIQ. Ukoliko smjesa nije dodatno objašnjena, potrebno je klasificirati je unutar klase 8 pod:

UN br. 2922 KOROZIVNA KAPLJEVINA, TOKSIČNA, N.D.N., pakirna skupina I.

NAPOMENA 2: ***Primjeri za klasifikaciju smjesa i otopina prema klasi i pakirnoj skupini:***

Otopina fenola klase 6.1, (II), u benzenu klase 3, (II) potrebno je klasificirati unutar klase 3, (II); otopini je potrebno dodijeliti UN br. 1992 ZAPALJIVA KAPLJEVINA, TOKSIČNA, N.D.N., klase 3, (II), na temelju toksičnosti fenola.

Smjesi natrijevog arsenata klase 6.1, (II) i natrijevog hidroksida klase 8, (II) u krutom stanju, potrebno je dodijeliti UN br. 3290 TOKSIČNA KRUTINA, KOROZIVNA, ANORGANSKA, N.D.N., u klasu 6.1 (II).

Otopini krutoga ili rafiniranog naftalina klase 4.1, (III) u benzinu klase 3, (II), potrebno je dodijliti UN br. 3295 UGLJIKOVODICI, KAPLJEVINE, N.D.N., u klasu 3, (II).

Smjesi ugljikovodika klase 3, (III), i polikloriranih bifenila (PCB) klase 9, (II), potrebno je dodijeliti UN br. 2315 POLIKLORIRANA BIFENILNA KAPLJEVINA ili UN br. 3432 POLIKLORIRANA BIFENILNA KRUTINA u klasu 9, (II).

Smjesi propilenamina klase 3, i polikloriranih bifenila (PCB) klase 9, (II), potrebno je dodijeliti UN br. 1921 PROPILENAMIN, INHIBIRAN u klasu 3.

Autorsko pravo © Ujedinjeni narodi, 2013. Sva prava pridržana.

2.1.4 Klasifikacija uzoraka

2.1.4.1 Ukoliko klasa tvari nije određena i prevozi se na dodatno ispitivanje, potrebno joj je dodijeliti pokusnu klasu, ispravan otpremni naziv i UN broj na temelju spoznaje pošiljatelja o tvari i primjeni:

(a) kriterija klasifikacije u poglavlju 2.2; i

(b) zahtjeva ovog poglavlja.

Za ispravan otpremni naziv potrebno primijeniti najstrožu pakirnu skupinu.

Gdje se koristi ova odredba, ispravan otpremni naziv treba dopuniti riječju "UZORAK" (npr. "ZAPALJIVA KAPLJEVINA, N.D.N., UZORAK"). U određenim slučajevima, kada se ispravan otpremni naziv daje za uzorak tvari koji treba zadovoljavati određene klasifikacijske kriterije (npr. PLINSKI UZORAK, NESTLAČEN, ZAPALJIV, UN br. 3167), taj ispravan otpremni naziv će se i koristiti. Kad se koristi n.d.n. navod za prijevoz uzorka, ispravan otpremni naziv nije potrebno dopuniti tehničkim nazivom prema zahtjevu posebne odredbe 274 poglavlja 3.3.

2.1.4.2 Uzorke tvari će se prevoziti sukladno zahtjevima koji se primjenjuju na pokusno dodijeljeni ispravan otpremni naziv i pod uvjetom::

(a) da se tvar ne smatra neprihvatljivom za prijevoz u pododjeljku 2.2.x.2 poglavlja 2.2 ili poglavlja 3.2;

(b) da se ne smatra kako tvar udovoljava zahtjevima za klasu 1 ili da se smatra kako je infektivna ili radioaktivni materijal;

(c) da je u skladu s 2.2.41.1.15 ili 2.2.52.1.9 ukoliko je samoreaktivna, odnosno organski peroksid;;

(d) da se uzorak prenosi u kombiniranom pakiranju čija neto masa po komadu ne prelazi 2,5 kilograma; i

(e) da se uzorak ne smije pakirati zajedno s drugim tvarima.

2.1.5 Klasifikacija ambalaže, odbačene, prazne, neočišćene.

Prazna, neočišćena ambalaža, velika ambalaža ili IBC, ili njeni dijelovi, koji se transportiraju radi odlaganja, recikliranja ili vraćanja u prvobitno stanje njihovih materijala osim preinake, popravci, redovitog održavanja, ponovne proizvodnje ili ponovne uporabe, mogu se svrstati pod UN 3509 ukoliko ispunjavaju zahtjeve za ovaj naziv.

Autorsko pravo © Ujedinjeni narodi, 2013. Sva prava pridržana.

Autorsko pravo © Ujedinjeni narodi, 2013. Sva prava pridržana.

POGLAVLJE 2.2

POSEBNE ODREDBE ZA KLASE

2.2.1 Klasa 1 Eksplozivne tvari i predmeti

2.2.1.1 *Kriteriji*

2.2.1.1.1 Pod pojmom klase 1 uključene su:

(a) Eksplozivne tvari: u krutom ili kapljevitom stanju (ili smjese tvari) koje svojom kemijskom reakcijom oslobađanja plinova pri određenoj temperaturi, tlaku i brzini reakcije mogu prouzročiti štetu za okruženje;

Pirotehničke tvari: tvari ili smjese tvari izrađene na način da mogu proizvoditi učinak toplinom, svjetlošću, zvukom, plinom ili dimom, odnosno njihovom kombinacijom kao rezultat nedetonirajućih samopodupirućih egzotermnih kemijskih reakcija.

NAPOMENA 1: *Tvari koje same po sebi nisu eksplozivne, ali mogu tvoriti eksplozivnu smjesu plina, pare ili prašine nisu tvari klase 1.*

NAPOMENA 2: *Iz klase 1 su također isključeni: vodom ili alkoholom namočeni eksplozivi kod kojih sadržaj alkohola ili vode prelazi specificirane granice i koji sadrže plastifikatore - eksplozivi koji su klasificirani u klasu 3 ili klasu 4.1 i eksplozivi koji su na temelju svoje prevladavajuće opasnosti klasificirani u klasu 5.2.*

(b) Eksplozivni predmeti: predmeti koji sadrže jednu ili više eksplozivnih ili pirotehničkih tvari.

NAPOMENA: *Uređaji koji sadrže eksplozivne ili pirotehničke tvari u tako malim količinama ili takve vrste da njihovo nekontrolirano ili slučajno paljenje, odnosno pokretanje u prijevozu ne uzrokuje nikakvu reakciju izvan uređaja izbojem, požarom, dimom, toplinom ili bukom, nisu predmetom zahtjeva klase 1.*

(c) Tvari i predmeti koji nisu gore navedeni, a proizvedeni su u svrhu praktičnog učinka eksplozije ili pirotehničkog djelovanja.

U svrhu klase 1, primjenjuje se sljedeća definicija:

Flegmatiziran predstavlja dodatak tvari ("flegmatizatora") eksplozivu kako bi se povećala sigurnost prilikom rukovanja i prijevoza. Flegmatizator čini eksploziv neosjetljivim ili manje osjetljivim na sljedeće: toplinu, trzaj, udar, potres ili trenje. Tipična sredstva za flegmatizaciju uključuju, ali nisu ograničena na: vosak, papir, vodu, polimere (primjerice polimere koji sadrže klor i fluor), alkohol i ulja (primjerice petrolat i parafin).

2.2.1.1.2 Bilo koja tvar ili predmet koji imaju ili za koje se sumnja da imaju eksplozivna svojstva, potrebno je uzeti u obzir pri klasifikaciji unutar klase 1, sukladno ispitivanjima, postupcima i kriterijima propisanim u Priručniku o ispitivanjima i kriterijima, dio I.

Tvar ili predmet dodijeljen klasi 1 može se prihvatiti za prijevoz, samo u slučaju ukoliko mu je dodijeljen naziv ili n.d.n. navod u tablici A poglavlja 3.2, i ukoliko zadovoljava kriterije iz Priručnika o ispitivanjima i kriterijima.

Autorsko pravo © Ujedinjeni narodi, 2013. Sva prava pridržana.

2.2.1.1.3 Tvarima i predmetima klase 1 dodijelit će se UN broj i naziv ili n.d.n navod naveden u tablici A poglavlja 3.2. Tumačenje naziva tvari i predmeta u tablici A poglavlja 3.2 će se temeljiti na pojmovniku naziva u 2.2.1.4.

Uzorci novih ili postojećih eksplozivnih tvari ili predmeta koji se prevoze u svrhu: ispitivanja, klasifikacije, istraživanja i razvoja, kontrole kvalitete, ili kao komercijalni uzorci, različiti od onih koji potiču eksploziv na reakciju, mogu se dodijeliti UN br. 0190 UZORCI, EKSPLOZIV.

Dodjelu eksplozivnih tvari i predmeta koji nisu navedeni po nazivu, kao onih tablice A poglavlja 3.2, n.d.n. navodu klase 1 ili UN br. 0190 UZORCI EKSPLOZIV, kao i dodjelu određenih tvari čiji je prijevoz predmetom posebnog ovlaštenja koja izdaju nadležna tijela prema posebnim odredbama na koje se poziva u stupcu (6) tablice A poglavlja 3.2, izvršit će nadležna tijela države podrijetla. Nadležno tijelo će također u pisanom obliku odobriti uvjete za prijevoz tih tvari i predmeta. Ukoliko država podrijetla nije ugovorna strana ADN-a, klasifikaciju i uvjete prijevoza priznat će nadležna tijela prve države ugovorne strane ADN-a u koju stigne pošiljka.

2.2.1.1.4 Tvari i predmeti klase 1 dodijelit će se podskupinama sukladno 2.2.1.1.5 i u skupinu kompatibilnosti sukladno 2.2.1.1.6. Podskupina će se temeljiti na rezultatima ispitivanja opisanih u 2.3.1, uz primjenu definicija iz 2.2.1.1.5. Skupinu kompatibilnosti odredit će se sukladno definicijama iz u 2.2.1.1.6. Klasifikacijska oznaka mora se sastojati od broja podskupine i slova skupine kompatibilnosti.

2.2.1.1.5 *Definicije podskupina*

Podskupina 1.1 Tvari i predmeti opasnosti od masovne eksplozije (masovna eksplozija predstavlja eksploziju koja uzrokuje oštećenje gotovo cjelokupne robe trenutno).

Podskupina 1.2 Tvari i predmeti koji imaju opasnost od izboja, no ne i opasnost od masovne eksplozije.

Podskupina 1.3 Tvari i predmeti koji imaju opasnost izazivanja požara ili manju opasnost od eksplozije, ili su manje opasni ili oboje, ali nemaju opasnost od masovne eksplozije, te:

(a) čije izgaranje rezultira znatnim oslobađanjem topline radijacije; ili

(b) koje gore jedna za drugom, proizvodeći manje eksplozivne ili učinke izboja ili oboje.

Podskupina 1.4 Tvari i predmeti koji predstavljaju tek neznatnu opasnost od eksplozije u slučaju paljenja ili pokretanja za vrijeme prijevoza. Učinci su uglavnom ograničeni na pakiranje, te se ne očekuje nikakvo znatnije izbijanje fragmenata u većoj količini ili većeg dosega. Plamen izvan pakiranja ne može uzrokovati trenutnu eksploziju gotovo cijelog sadržaja pakiranja.

Podskupina 1.5 Vrlo neosjetljive tvari kod kojih postoji opasnost od masovne eksplozije koje su toliko neosjetljive da je, u uobičajenim uvjetima prijevoza, vjerojatnost pokretanja ili prijelaza s izgaranja na detonaciju vrlo mala. Minimalan je uvjet da ne smiju eksplodirati kod ispitivanja plamenom izvan pakiranja.

Autorsko pravo © Ujedinjeni narodi, 2013. Sva prava pridržana.

Podskupina 1.6 Izuzetno neosjetljive tvari kod kojih ne postoji opasnost od masovne eksplozije. Predmeti sadrže samo izuzetno neosjetljive detonirajuće tvari i pokazuju zanemarivu mogućnost slučajnog pokretanja ili širenja.

NAPOMENA: *Opasnost od predmeta podskupine 1.6 ograničena je na eksploziju pojedinog predmeta.*

2.2.1.1.6 *Definicija skupina kompatibilnosti tvari i predmeta*

A Primarna eksplozivna tvar.

B Predmet koji sadrži primarnu eksplozivnu tvar, a nema dva ili više učinkovitih zaštitnih obilježja. Neki predmeti, poput detonatora za miniranje, detonatorskih sklopova za miniranje i upaljača vrste s kapicom, uključeni su iako ne sadrže primarne eksplozive.

C Pogonska eksplozivna tvar ili druga eksplozivna tvar koja sagorijeva ili predmet koji sadrži takvu eksplozivnu tvar.

D Sekundarna detonirajuća eksplozivna tvar, crni barut ili predmet koji sadrži sekundarnu detonirajuću eksplozivnu tvar, u svakom slučaju bez sredstva za pokretanje i bez pogonskog punjenja, ili predmet koji sadrži primarnu eksplozivnu tvar i koji ima dva ili više učinkovitih zaštitnih obilježja.

E Predmet koji sadrži sekundarnu detonirajuću eksplozivnu tvar, bez sredstva za pokretanje, s pogonskim punjenjem (osim punjenja koje sadrži zapaljivu kapljevinu, gel ili hipergoličke kapljevine).

F Predmet koji sadrži sekundarnu detonirajuću eksplozivnu tvar sa svojim vlastitim sredstvom za pokretanje, s pogonskim punjenjem (osim punjenja koje sadrži zapaljivu kapljevinu, gel ili hipergoličke kapljevine) ili bez pogonskog punjenja.

G Pirotehnička tvar ili predmet koji sadrži pirotehničku tvar, odnosno predmet koji sadrži i eksplozivnu tvar i rasvjetnu zapaljivu tvar koja proizvodi suze ili dim (osim predmeta aktiviranog vodom ili koji sadrži bijeli fosfor, fosfide, pirofornu tvar, zapaljivu kapljevinu, gel ili hipergoličke kapljevine).

H Predmet koji sadrži i eksplozivnu tvar i bijeli fosfor.

J Predmet koji sadrži i eksplozivnu tvar i zapaljivu kapljevinu ili gel.

K Predmet koji sadrži i eksplozivnu tvar i toksični kemijski agens.

L Eksplozivna tvar ili predmet koji sadrži eksplozivnu tvar i predstavlja posebnu opasnost (npr. zbog aktivacije vodom ili prisustva hipergoličkih kapljevina, fosfida ili piroforne tvari) zbog čega je svaku vrstu potrebno izolirati.

N Predmeti koji sadrže samo izuzetno neosjetljive tvari.

S Tvar ili predmet koji je zapakiran ili dizajniran na način da svaki opasan učinak koji bi bio posljedica nenamjernog rada ostaje zadržan unutar pakiranja, osim ukoliko pakiranje nije oslabljeno plamenom, a u tom su slučaju svi učinci eksplozije ili izboja ograničeni u mjeri da značajno ne ometaju ili sprječavaju gašenje požara ili druge mjere rješavanja kriznih situacija u neposrednoj blizini pakiranja.

Autorsko pravo © Ujedinjeni narodi, 2013. Sva prava pridržana.

NAPOMENA 1: *Svaka tvar ili predmet, koji je zapakiran u posebnom pakiranju, može biti dodijeljen samo jednoj skupini kompatibilnosti. Budući da je kriterij za skupinu kompatibilnosti S empirijski, dodjela u ovu skupinu mora biti povezana s ispitivanjima za dodjelu klasifikacijske oznake.*

NAPOMENA 2: *Predmeti skupina kompatibilnosti D i E mogu se opremiti ili zapakirati zajedno sa svojim sredstvima za pokretanje, pod uvjetom da takva sredstva imaju najmanje dva učinkovita zaštitna obilježja koja su namijenjena sprječavanju eksplozije u slučaju nenamjerne funkcije sredstva za pokretanje. Takvi se paketi dodjeljuju skupinama sukladnosti D ili E.*

NAPOMENA 3: *Predmeti skupina sukladnosti D i E mogu se zapakirati zajedno sa svojim sredstvima za pokretanje koja nemaju dva učinkovita zaštitna obilježja (tj. sredstva za pokretanje koja su dodijeljena skupini sukladnosti B), pod uvjetom da su sukladna s odredbom za mješovito pakiranje MP 21 odjeljka 4.1.10 ADR-a. Takvi se paketi dodjeljuju skupinama sukladnosti D ili E.*

NAPOMENA 4: *Predmeti se mogu opremiti ili zapakirati zajedno sa svojim sredstvima za pokretanje pod uvjetom da sredstva za pokretanje ne mogu djelovati za vrijeme uobičajenih uvjeta prijevoza.*

NAPOMENA 5: *Predmeti skupina sukladnosti C, D i E mogu se pakirati zajedno. Takvi se paketi dodjeljuju skupini sukladnosti E.*

2.2.1.1.7 *Dodjela pirotehničkih proizvoda podskupinama*

2.2.1.1.7.1 Pirotehnički proizvodi se obično dodjeljuju podskupinama 1.1, 1.2, 1.3 i 1.4 na temelju ispitnih podataka koji su dobiveni iz Serije ispitivanja 6 iz Priručnika o ispitivanjima i kriterijima. Međutim, budući da je raspon takvih predmeta vrlo širok a raspoloživost ispitne opreme ograničena, dodjela podskupinama se može provoditi i u skladu s postupkom u 2.2.1.1.7.2.

2.2.1.1.7.2 Dodjela pirotehničkih proizvoda UN br. 0333, 0334, 0335 ili 0336 može se vršiti na temelju analogije, bez potrebe provođenja ispitivanja iz Serije ispitivanja 6, u skladu s unaprijed predviđenom klasifikacijskom tablicom za pirotehničke proizvode u 2.2.1.1.7.5. Takva se dodjela vrši uz suglasnost nadležnog tijela. Stavke koje nisu navedene u tablici razvrstavaju se na temelju ispitnih podataka dobivenih iz Serije ispitivanja 6.

NAPOMENA 1: *Dodavanje drugih vrsta pirotehničkih proizvoda stupcu 1 tablice u 2.2.1.1.7.5 vrši se samo na temelju potpunih ispitnih podataka koji su dostavljeni Pododboru stručnjaka za prijevoz opasnih tvari UN-a na razmatranje.*

NAPOMENA 2: *O ispitnim podacima koje je dobilo nadležno tijelo koje ovjerava ili osporava dodjelu pirotehničkih proizvoda iz stupca 4 tablice u 2.2.1.1.7.5 podskupinama u stupcu 5, potrebno je obavijestiti Pododbor stručnjaka za prijevoz opasnih tvari UN-a.*

2.2.1.1.7.3 Kad su pirotehnički proizvodi više od jedne podskupine zapakirani u istom paketu, oni se moraju razvrstati na temelju najviše podskupine osim ako ispitni podaci koji su dobiveni iz Serije ispitivanja 6 ne upućuju drugačije.

2.2.1.1.7.4 Klasifikacija prikazana u tablici u 2.2.1.1.7.5 odnosi se samo na predmete koji su zapakirani u kutije izrađene od ploča od drvenih vlakana (4G).

Autorsko pravo © Ujedinjeni narodi, 2013. Sva prava pridržana.

2.2.1.1.7.5 *Unaprijed predviđena klasifikacijska tablica za pirotehničke proizvode*[1]

NAPOMENA 1: *Upućivanje na postotke u tablici, osim ako nije drugačije navedeno, odnosi se na težinu cijele pirotehničke smjese (npr. raketni motori, punjenje za podizanje, punjenje za eksploziju i punjenje za učinak).*

NAPOMENA 2: *Izraz «praskave svjetleće naprave», koji se koristi u tablici, odnosi se na pirotehničke tvari u obliku praha ili kao pirotehničke jedinice kako se nalaze u vatrometnim tijelima, koje se koriste za stvaranje akustičnih praskavih efekata ili kao rasprkavajuća ili pogonska punjenja, osim ako se ispitivanjem HSL-praskave svjetleće naprave u Prilogu X Priručnika za ispitivanje i kriterije dokaže da vrijeme za porast tlaka iznosi više od 6 ms za 0,5 g pirotehničke tvari.*

NAPOMENA 3: *Dimenzije izražene u milimetrima odnose se na:*

- *za sferične i ovalne ("kikiriki") ljuske, promjer kugle ljuske;*
- *za cilindrične ljuske, duljinu ljuske;*
- *za ljusku u bacaču, "rimsku svijeću", pirotehničku cijev za ispaljivanje ili minu, unutarnji promjer cijevi u kojem se nalazi ili koji sadrži pirotehničko sredstvo;*
- *za vrećastu ili cilindričnu minu, unutarnji promjer bacača koji sadrži mine.*

[1] *Ova tablica sadrži popis klasifikacija pirotehničkih proizvoda kojeg je dozvoljeno koristiti u nedostatku podataka iz Serije ispitivanja 6 (vidi 2.2.1.1.7.2).*

Autorsko pravo © Ujedinjeni narodi, 2013. Sva prava pridržana.

Vrsta	**Uključuje: / Sinonim:**	**Definicija**	**Specifikacija**	**Klasifikacija**
Ljuska, sferična ili cilindrična	Sferična vanjska ljuska: zračna ljuska, obojena ljuska, ljuska s bojom, ljuska koja se rasprskava u više komada, ljuska s više učinaka, pomorska ljuska, padobranska ljuska, dimna ljuska, zvjezdana ljuska; ljuska za obavještavanje: izgubljeni na samotnoj obali ili otoku, počasna paljba, zvučna ljuska, prasak groma, pribor za zračnu ljusku	Uređaj sa ili bez pogonskog naboja, s provodnikom s usporenim djelovanjem i rasprskavajućim nabojem, pirotehničkom jedinicom(ama) ili slabog pirotehničkog sastava i konstruiran za izbacivanje iz bacača	Sve ljuske za obavještavanje	1.1G
			Obojena ljuska: ≥ 180 mm	1.1G
			Obojena ljuska: < 180 mm sa > 25% svjetlećeg spoja, kao rastresit prah i/ili s učincima za obavještavanje	1.1G
			Obojena ljuska: < 180 mm sa ≤ 25% svjetlećeg spoja, kao rastresit prah i/ili s učincima za obavještavanje	1.3G
			Obojena ljuska: ≤ 50 mm, ili ≤ 60 g pirotehničkog spoja, sa ≤ 2% svjetlećeg spoja kao rastresit prah i/ili s učincima za obavještavanje	1.4G
	Ljuska u obliku kikirikija	Uređaj s dvije ili više sferične zračne ljuske u zajedničkom omotaču pogonjen istim pogonskim nabojem sa odvojenim vanjskim provodnicima s usporenim djelovanjem	Najopasnija sferična zračna ljuska određuje klasifikaciju	
	Prednapunjen bacač, ljuska u bacaču	Sklop koji se sastoji od sferične ili cilindrične ljuske u bacaču iz kojeg se ljuska treba ispaliti	Sve ljuske za obavještavanje	1.1G
			Obojena ljuska: ≥ 180 mm	1.1G
			Obojena ljuska: > 25% svjetlećeg spoja kao rastresit prah i/ili s učincima za obavještavanje	1.1G
			Obojena ljuska: > 50 mm i < 180 mm	1.2G
			Obojena ljuska: ≤ 50 mm, ili ≤ 60 g pirotehničkog spoja, sa ≤ 25% svjetlećeg spoja kao rastresit prah i/ili s učincima za obavještavanje	1.3G

Autorsko pravo © Ujedinjeni narodi, 2013. Sva prava pridržana.

Vrsta	**Uključuje: / Sinonim:**	**Definicija**	**Specifikacija**	**Klasifikacija**
Ljuska, sferična ili cilindrična (nastavak)	Ljuska ljuski (sferična) (*Pozivanje na postotke kod ljuske ljuski odnosi se na bruto težinu pirotehničkog proizvoda*)	Uređaj bez pogonskog naboja, s provodnikom s usporenim djelovanjem i rasprskavajućim nabojem, koji sadrži ljuske za obavještavanje i inertne materijale i koji je konstruiran za izbacivanje iz bacača	> 120 mm	1.1G
		Uređaj bez pogonskog naboja, s provodnikom s usporenim djelovanjem i rasprskavajućim nabojem, koji sadrži ljusku za obavještavanje ≤ 25g svjetlećeg spoja po jedinici, s ≤ 33% svjetlećeg spoja i ≥ 60% inertnih materijala i koja je konstruiran za izbacivanje iz bacača	≤ 120 mm	1.3G
		Uređaj bez pogonskog naboja, s provodnikom s usporenim djelovanjem i rasprskavajućim nabojem, koji sadrži obojene ljuske i/ili pirotehničke jedinice i konstruiran za izbacivanje iz bacača	> 300 mm	1.1G
		Uređaj bez pogonskog naboja, s provodnikom s usporenim djelovanjem i rasprskavajućim nabojem, koji sadrži obojene ljuske ≤ 70mm i/ili pirotehničke jedinice, s ≤ 25% svjetlećeg spoja i ≤ 60% pirotehničkog spoja i konstruiran za izbacivanje iz bacača	> 200 mm i ≤ 300 mm	1.3G
		Uređaj s pogonskim nabojem, s provodnikom s usporenim djelovanjem i rasprskavajućim nabojem, koji sadrži obojene ljuske ≤ 70 mm i/ili pirotehničke jedinice, s ≤ 25% svjetlećeg spoja i ≤ 60% pirotehničkog spoja i konstruiran za izbacivanje iz bacača	≤ 200 mm	1.3G
Baterija / kombinacija	Baraža, bombice, tortice, završni buket, gredica cvijeća, hibrid, višestruke cijevi, baterije petardi, baterije praskalica, baterije svjetlećih praskalica	Sklop s više elemenata koji sadrži ili istu vrstu ili više vrsta od kojih svaka odgovara jednoj od vrsta pirotehničkih proizvoda navedenih u ovoj tablici, s jednom ili više točaka paljenja	Najopasnija vrsta pirotehničkog proizvoda određuje klasifikaciju	

Autorsko pravo © Ujedinjeni narodi, 2013. Sva prava pridržana.

Vrsta	**Uključuje: / Sinonim:**	**Definicija**	**Specifikacija**	**Klasifikacija**
Rimska svijeća	Izložbena svijeća, svijeća, bombice	Cijev koja sadrži niz pirotehničkih jedinica koje se sastoje naizmjenično od pirotehničkog spoja, pogonskog naboja i provodnika	≥ 50 mm unutarnji promjer, koji sadrži svjetleći spoj, ili < 50 mm sa > 25% svjetlećeg spoja	1.1G
			≥ 50 mm unutarnji promjer, koji ne sadrži svjetleći spoj	1.2G
			< 50 mm unutarnji promjer i < 25% svjetlećeg spoja	1.3G
			< 30 mm unutarnji promjer, svaka pirotehnička jedinica < 25 g i < 5% svjetlećeg spoja	1.4G
Cijev za ispaljivanje	Jednostruka rimska svijeća, mali prednapunjen bacač	Cijev koja sadrži pirotehničku jedinicu koja se sastoji od pirotehničkog spoja, pogonskog naboja sa ili bez provodnika	< 30 mm unutarnji promjer i pirotehnička jedinica > 25 g, ili > 5% i < 25% svjetlećeg spoja	1.3G
			< 30 mm unutarnji promjer, pirotehnička jedinica < 25 g i < 5% svjetlećeg spoja	1.4G
Raketa	Raketa za lavinu, signalna raketa, zviždeća raketa, raketa u boci, nebeska raketa, raketa projektil, stolna raketa	Cijev koja sadrži pirotehnički spoj i/ili pirotehničke jedinice, opremljena štapom(ovima) ili drugim načinima za stabilizaciju leta i konstruirana za ispaljivanje u zrak	Samo učinci svjetlećeg spoja	1.1G
			Svjetlećeg spoja > 25% od pirotehničkog spoja	1.1G
			> 20 g pirotehničkog spoja i svjetlećeg spoja < 25%	1.3G
			< 20 g pirotehničkog spoja, crni barut rasprskavajući naboj i < 0,13 svjetlećeg spoja po obavijesti i < 1 g ukupno	1.4G

Autorsko pravo © Ujedinjeni narodi, 2013. Sva prava pridržana.

Vrsta	Uključuje: / Sinonim:	Definicija	Specifikacija	Klasifikacija
Mina	Mina tipa "pot-a-feu", kopnena mina, vrećasta mina, cilindrična mina	Cijev koja sadrži pogonski naboj i pirotehničke jedinice i konstruirana je za stavljanje ili učvršćivanje u tlo. Glavni učinak je izbacivanje svih pirotehničkih jedinica u jednom naletu što proizvodi raširen vizualni i/ili zvučni učinak u zraku ili: Vreća od tkanine ili papira, odnosno cilindar od tkanine ili papira koji sadrži pogonski naboj i pirotehničke jedinice, konstruiran za stavljanje u bacač kako bi funkcionirao kao mina	> 25% svjetlećeg spoja, kao rastresit prah i/ili s učincima za obavještavanje	1.1G
			≥ 180 mm i < 25% svjetlećeg spoja, kao rastresit prah i/ili s učincima za obavještavanje	1.1G
			< 180 mm i < 25% svjetlećeg spoja, kao rastresit prah i/ili s učincima za obavještavanje	1.3G
			< 150 g pirotehničkog spoja, koji sadrži < 5% svjetlećeg spoja, kao rastresit prah i/ili s učincima za obavještavanje. Svaka pirotehnička jedinica < 25 g, svaki učinak obavještavanja < 2g; svaki zvižduk ako ga ima, < 3 g	1.4G
Fontana	Vulkani, fontane, tuševi, trake, bengalska vatra, svjetlucave iskre, cilindrična fontana, stožasta fontana, rasvjetna baklja	Nemetalno kućište koje sadrži prešani ili zbijeni pirotehnički spoj koji proizvodi iskre i plamen	≥ 1 kg pirotehničkog spoja	1.3G
			< 1 kg pirotehničkog spoja	1.4G
Bacač iskri	Ručni bacači iskri, bacači iskri koji se ne drže u ruci, žičani bacači iskri	Kruta žica, djelomično obložena (duž jednog kraja) sporogorećim pirotehničkim spojem sa ili bez vrha za paljenje	Bacači iskri na bazi perklorata: > 5 g po komadu ili > 10 komada po pakiranju	1.3G
			Bacači iskri na bazi perklorata: < 5 g po komadu i < 10 komada po pakiranju; Bacači iskri na bazi nitrata: < 30 g po komadu	1.4G
Bengalska baklja	Uronjeni štap	Nemetalni štap, djelomično obložen (duž jednog kraja) sporogorećim pirotehničkim spojem i konstruiran za držanje u ruci	Na bazi perklorata: > 5 g po komadu ili > 10 komada po pakiranju	1.3G
			Na bazi perklorata: < 5 g po komadu i < 10 komada po pakiranju; Na bazi nitrata: < 30 g po komadu	1.4G

Autorsko pravo © Ujedinjeni narodi, 2013. Sva prava pridržana.

Vrsta	**Uključuje: / Sinonim:**	**Definicija**	**Specifikacija**	**Klasifikacija**
Pirotehnički proizvodi i novotarije male opasnosti	Stolne bombe, bombice, pucketajuće granule, dim, magla, zmija, svjetleći crv, zmije, pucketala, žabice	Uređaj konstruiran za proizvodnju vrlo ograničenog vizualnog i/ili audio učinka koji sadrži male količine pirotehničkih i/ili eksplozivnih spojeva.	*Throwdowns* i *snaps* mogu sadržavati do 1,6 mg srebrnog fulminata; *snaps* i *party poppers* mogu sadržavati do 16 mg smjese kalijevog klorata/crvenog fosfora; ostali predmeti mogu sadržavati do 5 g pirotehničkog spoja, ali bez svjetlećeg spoja	1.4G
Vrtuljak	Zračni vrtuljak, helikopter, lovac, vrtuljak na zemlji	Nemetalna cijev ili cijevi koje sadrže pirotehnički spoj koji proizvodi plin ili iskre, sa ili bez spoja koji proizvodi buku, sa ili bez pričvršćenih aerofolija	Pirotehničkog spoja po komadu > 20 g, koji sadrži < 3% svjetlećeg spoja s učincima za obavještavanje, ili < 5 g spoja za zvižduk	1.3G
			Pirotehničkog spoja po komadu < 20 g, koji sadrži < 3% svjetlećeg spoja s učincima za obavještavanje, ili < 5 g spoja za zvižduk	1.4G
Kotač	Katarinin kotač, Saksonsko sunce	Sklop koji uključuje pokretače koji sadrže pirotehnički spoj i koji su opremljeni sredstvima da ih se pričvrsti na podlogu tako da se mogu rotirati	≥ 1 kg pirotehničkog spoja ukupno, bez učinka obavještavanja, svaki zvižduk (ako ga ima) < 25 g i < 50 g spoja za zvižduk po kotaču	1.3G
			< 1 kg pirotehničkog spoja ukupno, bez učinka obavještavanja, svaki zvižduk (ako ga ima) < 5 g i < 10 g spoja za zvižduk po kotaču	1.4G
Zračni kotač	Leteći saksonac, NLO, leteći tanjur	Cijevi koje sadrže pogonske naboje i pirotehničke spojeve koji proizvode iskre-plamen i/ili buku, cijevi su pričvršćene na prstenast nosač	> 200 g pirotehničkog spoja ukupno ili > 60 g pirotehničkog spoja po pokretaču, < 3% svjetlećeg spoja s učincima za obavještavanje, svaki zvižduk (ako ga ima) < 25 g i < 50 g spoja za zvižduk po kotaču	1.3G

Autorsko pravo © Ujedinjeni narodi, 2013. Sva prava pridržana.

Vrsta	**Uključuje: / Sinonim:**	**Definicija**	**Specifikacija**	**Klasifikacija**
Zračni kotač (nastavak)			< 200 g pirotehničkog spoja ukupno i < 60 g pirotehničkog spoja po pokretaču, < 3% svjetlećeg spoja s učincima za obavještavanje, svaki zvižduk (ako ga ima) < 5 g i < 10 g spoja za zvižduk po kotaču	1.4G
Paket s raznim proizvodima	Kutija s raznim proizvodima, paket s raznim proizvodima, kutija s proizvodima za vrt, kutija s proizvodima za zatvoreni prostor; izbor raznih proizvoda	Komplet koji sadrži više vrsta proizvoda, od kojih svaka vrsta odgovara jednoj vrsti pirotehničkog proizvoda navedenog u ovoj tablici	Najopasnija vrsta pirotehničkog proizvoda određuje klasifikaciju	
Petarda	Petarde za proslave, valjci za proslave, petarde povezane u niz	Sklop cijevi (od papira ili kartona) povezanih pirotehničkim provodnikom, svaka cijev je namijenjena da proizvede zvučni učinak	Svaka cijev < 140 mg svjetlećeg spoja ili < 1 g crnog baruta	1.4G
Prskalica	Počasna paljba, svjetleća praskalica, dimna praskalica	Nemetalna cijev koja sadrži spoj za obavještavanje namijenjena da proizvede zvučni učinak	> 2 g svjetlećeg spoja po komadu	1.1G
			< 2 g svjetlećeg spoja po komadu i < 10 g po unutarnjem pakiranju	1.3G
			< 1 g svjetlećeg spoja po komadu i < 10 g po unutarnjoj pakiranju ili < 10 g crnog baruta po komadu	1.4G

Autorsko pravo © Ujedinjeni narodi, 2013. Sva prava pridržana.

2.2.1.1.8 *Izuzeća iz klase 1*

2.2.1.1.8.1 Predmet ili tvar mogu biti izuzeti iz klase 1 zbog rezultata ispitivanja i definicije klase 1 odobrenjem nadležnog tijela bilo koje ugovorne strane ADN-a, koja također može priznati i odobrenje nadležnog tijela zemlje koja nije ugovorna strana ADN-a, pod uvjetom da je to odobrenje u skladu s postupcima primjenjivim u skladu s RID-om, ADR-om, ADN-om, Kodeksom IMDG ili Tehničkim uputama ICAO-a.

2.2.1.1.8.2 Uz odobrenje nadležnog tijela u skladu s 2.2.1.1.8.1, predmet može biti izuzet iz klase 1 kada tri nezapakirana predmeta, od kojih je svaki pojedinačno aktiviran vlastitim sredstvom za pokretanje ili paljenje, odnosno vanjskim sredstvom kako bi djelovali na način na koji su projektirani, ispunjavaju sljedeće kriterije ispitivanja:

(a) Temperatura bilo koje vanjske površine ne smije biti viša od 65°C. Prihvatljiv je trenutačan nagli porast temperature do 200°C;

(b) Nema puknuća ni fragmentacije vanjskog kućišta, kao ni pomicanja predmeta ili njihovih zasebnih dijelova više od jednog metra u bilo kojem smjeru;

NAPOMENA: *Kada postoji mogućnost narušavanja integriteta predmeta u slučaju vanjskog požara, ovi kriteriji moraju biti provjereni ispitivanjem na vatru, kao što je je opisano u ISO 12097-3.*

(c) Niti jedan zvučni prasak ne prelazi vršnu vrijednost od 135 dB(C) na udaljenosti od 1 m;

(d) Nema bljeska ili plamena koji je u stanju zapaliti materijal poput lista papira 80 ± 10 g/m^2 u kontaktu s predmetom; i

(e) Nema proizvodnje dima, pare ili prašine u takvim količinama da se vidljivost u komori veličine jednog kubičnog metra, opremljenoj pločom za ublažavanje eksplozije prikladne veličine, smanji za više od 50%, mjereno kalibriranim luksometrom ili radiometrom smještenim jedan metar od stalnog izvora svjetlosti smještenog na sredini na suprotnim zidovima. Mogu se koristiti smjernice za ispitivanje optičke gustoće iz norme ISO 5659-1 i smjernice za fotometrijski sustav opisane u odjeljku 7.5 iz norme ISO 5659-2, ili slične metode ispitivanja optičke gustoće projektirane za istu svrhu. Potrebno je koristiti odgovarajući pokrov koji okružuje pozadinu i strane svjetlomjera kako bi se minimizirali učinci raspršenja ili propuštanja svjetlosti koja nije emitirana izravno iz izvora.

NAPOMENA 1: *Ako tijekom ispitivanja kriterija iz točaka (a), (b), (c) i (d) nije uočen nikakav dim ili vrlo malo dima, moguće je odustati od ispitivanja pod točkom (e).*

NAPOMENA 2: *Nadležno tijelo navedeno u 2.2.1.1.8.1 može zatražiti ispitivanje u upakiranom stanju ako se ustanovi da bi, u stanju pakiranom za prijevoz, proizvod mogao predstavljati veći rizik.*

2.2.1.2 ***Tvari i predmeti čiji prijevoz nije dozvoljen***

2.2.1.2.1 Nije dozvoljen prijevoz eksplozivnih tvari koje su pretjerano osjetljive u skladu s kriterijima Priručnika o ispitivanjima i kriterijima, dio I., ili koje podliježu spontanoj reakciji, kao i eksplozivnih tvari i predmeta koje nije moguće dodijeliti nazivima ili n.d.n. unosima navedenim u tablici A u poglavlju 3.2.

2.2.1.2.2 Nije dozvoljen prijevoz predmeta skupine kompatibilnosti K (1.2K, UN Br. 0020 i 1.3K, UN Br. 0021).

Autorsko pravo © Ujedinjeni narodi, 2013. Sva prava pridržana.

2.2.1.3 *Popis zbirnih navoda*

Klasifikacijska oznaka (vidi 2.2.1.1.4)	UN br.	Naziv tvari ili predmeta
1.1A	0473	TVARI, EKSPLOZIVNE, N.D.N.
1.1B	0461	KOMPONENTE, EKSPLOZIVNI NIZ, N.D.N.
1.1C	0474	TVARI, EKSPLOZIVNE, N.D.N.
	0497	POGONSKO SREDSTVO, TEKUĆE
	0498	POGONSKO SREDSTVO, KRUTO
	0462	PREDMETI, EKSPLOZIVNI, N.D.N.
1.1D	0475	TVARI, EKSPLOZIVNE, N.D.N.
	0463	PREDMETI, EKSPLOZIVNI, N.D.N.
1.1E	0464	PREDMETI, EKSPLOZIVNI, N.D.N.
1.1F	0465	PREDMETI, EKSPLOZIVNI, N.D.N.
1.1G	0476	TVARI, EKSPLOZIVNE, N.D.N.
1.1L	0357	TVARI, EKSPLOZIVNE, N.D.N.
	0354	PREDMETI, EKSPLOZIVNI, N.D.N.
1.2B	0382	KOMPONENTE, EKSPLOZIVNI NIZ, N.D.N.
1.2C	0466	PREDMETI, EKSPLOZIVNI, N.D.N.
1.2D	0467	PREDMETI, EKSPLOZIVNI, N.D.N.
1.2E	0468	PREDMETI, EKSPLOZIVNI, N.D.N.
1.2F	0469	PREDMETI, EKSPLOZIVNI, N.D.N.
1.2L	0358	TVARI, EKSPLOZIVNE, N.D.N.
	0248	NAPRAVE, AKTIVIRANE VODOM s eksplozivnim nabojem, potisnim nabojem ili pogonskim nabojem
	0355	PREDMETI, EKSPLOZIVNI, N.D.N.
1.3C	0132	SAGORIJEVAJUĆE METALNE SOLI AROMATSKIH NITRO-DERIVATA, N.D.N.
	0477	TVARI, EKSPLOZIVNE, N.D.N.
	0495	POGONSKO SREDSTVO, TEKUĆE
	0499	POGONSKO SREDSTVO, KRUTO
	0470	PREDMETI, EKSPLOZIVNI, N.D.N.
1.3G	0478	TVARI, EKSPLOZIVNE, N.D.N.
1.3L	0359	TVARI, EKSPLOZIVNE, N.D.N.
	0249	NAPRAVE, AKTIVIRANE VODOM s eksplozivnim nabojem, potisnim nabojem ili pogonskim nabojem
	0356	PREDMETI, EKSPLOZIVNI, N.D.N.
1.4B	0350	PREDMETI, EKSPLOZIVNI, N.D.N.
	0383	KOMPONENTE, EKSPLOZIVNI NIZ, N.D.N.
1.4C	0479	TVARI, EKSPLOZIVNE, N.D.N.
	0351	PREDMETI, EKSPLOZIVNI, N.D.N.
	0501	POGONSKO SREDSTVO, KRUTO
1.4D	0480	TVARI, EKSPLOZIVNE, N.D.N.
	0352	PREDMETI, EKSPLOZIVNI, N.D.N.
1.4E	0471	PREDMETI, EKSPLOZIVNI, N.D.N.
1.4F	0472	PREDMETI, EKSPLOZIVNI, N.D.N.
1.4G	0485	TVARI, EKSPLOZIVNE, N.D.N.
	0353	PREDMETI, EKSPLOZIVNI, N.D.N.
1.4S	0481	TVARI, EKSPLOZIVNE, N.D.N.
	0349	PREDMETI, EKSPLOZIVNI, N.D.N.
	0384	KOMPONENTE, EKSPLOZIVNI NIZ, N.D.N.
1.5D	0482	TVARI, EKSPLOZIVNE, JAKO NEOSJETLJIVE (TVARI, EVI), N.D.N.

Autorsko pravo © Ujedinjeni narodi, 2013. Sva prava pridržana.

Klasifikacijska oznaka (vidi 2.2.1.1.4)	UN br.	Naziv tvari ili proizvoda
1.6N	0486	PREDMETI, EKSPLOZIVNI, IZUZETNO NEOSJETLJIVI (PREDMETI, EEI)
	0190	UZORCI, EKSPLOZIVNI, koji nisu eksploziv za paljenje **NAPOMENA:** *Podskupinu i skupinu kompatibilnosti određuje nadležno tijelo u skladu s načelima iz 2.2.1.1.4.*

2.2.1.4 ***Pojmovnik naziva***

NAPOMENA 1: *Svrha opisa u pojmovniku nije zamijeniti ispitne postupke, niti odrediti klasifikaciju opasnosti tvari ili predmeta klase 1. Dodjela ispravnoj podskupini i odluka je li skupina sukladnosti S prikladna, temelji se na ispitivanju proizvoda u skladu s Priručnikom o ispitivanjima i kriterijima, dio I., odnosno po analogiji sa sličnim proizvodima koji su već ispitani i dodijeljeni u skladu s postupcima Priručnika o ispitivanjima i kriterijima*.

NAPOMENA 2: *Brojke koje se navode nakon naziva odnose se na odgovarajuće UN brojeve (stupac (1) tablice A poglavlja 3.2). Za klasifikacijske oznake, vidi 2.2.1.1.4.*

SPRAVE ZA NAPUHAVANJE ZRAČNIH JASTUKA ili MODULI ZRAČNIH JASTUKA ili ZATEZIVAČI POJASEVA ZA VEZANJE: UN br. 0503

Predmeti koji sadrže pirotehničke tvari i koji se koriste za zračne jastuke u vozilima ili sigurnosnim pojasevima.

STRELJIVO, SVJETLEĆE sa ili bez rasprskavajućeg naboja, potisnog naboja ili pogonskog naboja: UN brojevi 0171, 0254, 0297

Streljivo namijenjeno proizvodnji jednostrukog izvora intenzivne svjetlosti za osvjetljivanje prostora. Pojam uključuje svjetleće metke, granate i projektile; i svjetleće bombe te bombe za identifikaciju meta.

NAPOMENA: *Sljedeći predmeti: PATRONE, SIGNALNE; SIGNALNI UREĐAJI, RUČNI; SIGNALI U SLUČAJU NEVOLJE; RAKETE, ZRAČNE; RAKETE, POVRŠINSKE nisu uključeni u ovu definiciju. Oni su navedeni zasebno*.

STRELJIVO, ZAPALJIVO, tekuće ili u gelu, s eksplozivnim nabojem, potisnim nabojem ili pogonskim nabojem: UN br. 0247

Streljivo koje sadrži tekuću ili želatinoznu zapaljivu tvar. Osim kada je zapaljiva tvar eksploziv sama po sebi, ona pored toga sadrži jedno ili više od sljedećeg: potisni naboj s upaljačem i zapaljivim nabojem; upaljač detonatora s rasprskivačem ili izbacujućim nabojem.

STRELJIVO, ZAPALJIVO, BIJELI FOSFOR s eksplozivnim nabojem, potisnim nabojem ili pogonskim nabojem: UN brojevi 0243, 0244

Streljivo koje sadrži bijeli fosfor kao zapaljivu tvar. Pored toga sadrži i jedno ili više od sljedećeg: potisni naboj s upaljačem i zapaljivim nabojem; upaljač detonatora s rasprskivačem ili izbacujućim nabojem.

STRELJIVO, ZAPALJIVO sa ili bez rasprskavajućeg naboja, potisnog naboja ili pogonskog naboja: UN brojevi 0009, 0010, 0300

Autorsko pravo © Ujedinjeni narodi, 2013. Sva prava pridržana.

Streljivo koje sadrži zapaljiv sastav. Pored toga sadrži i jedno ili više od sljedećeg: potisni naboj s upaljačem i zapaljivim nabojem; upaljač detonatora s rasprskivačem ili izbacujućim nabojem.

STRELJIVO, ZA VJEŽBU: UN brojevi 0362, 0488

Streljivo bez glavnog rasprskavajućeg naboja, koje sadrži rasprskivač ili izbacujući naboj. Također obično sadrži upaljač detonatora i potisni naboj.

NAPOMENA: *GRANATE, ZA VJEŽBU nisu uključene u ovu definiciju. One su navedene zasebno.*

STRELJIVO, ZA ISPITIVANJE: UN br. 0363

Streljivo koje sadrži pirotehničke tvari, koje se koristi za ispitivanje uspješnosti ili snage novog streljiva, dijelova ili sklopova oružja.

STRELJIVO, DIMNO, BIJELI FOSFOR s eksplozivnim nabojem, potisnim nabojem ili pogonskim nabojem: UN brojevi 0245, 0246

Streljivo koje sadrži bijeli fosfor kao tvar koja proizvodi dim. Pored toga sadrži i jedno ili više od slijedećeg: potisni naboj s upaljačem i zapaljivim nabojem; upaljač detonatora s rasprskivačem ili izbacujućim nabojem. Pojam uključuje GRANATE, DIMNE.

STRELJIVO, DIMNO s ili bez rasprskavajućeg naboja, potisnog naboja ili pogonskog naboja: UN brojevi 0015, 0016, 0303

Streljivo koje sadrži tvar koja proizvodi dim kao što je smjesa klorosulfonske kiseline ili titanijev tetraklorid; ili pirotehnički sastav koji proizvodi dim na temelju heksakloroetana ili crvenog fosfora. Osim kada je tvar eksploziv sama po sebi, streljivo također sadrži i jedno ili više od sljedećeg: potisni naboj s upaljačem i zapaljivim nabojem; upaljač detonatora s rasprskivačem ili izbacujućim nabojem. Pojam uključuje GRANATE, DIMNE.

NAPOMENA: *SIGNALI, DIMNI nisu uključeni u ovu definiciju. Oni su navedeni zasebno.*

STRELJIVO, SA SUZAVCEM s rasprskavajućim nabojem, potisnim nabojem ili pogonskim nabojem: UN brojevi 0018, 0019, 0301

Streljivo koje sadrži tvar koja izaziva suze. Pored toga sadrži i jedno ili više od sljedećeg: pirotehničku tvar; potisni naboj s upaljačem i zapaljivim nabojem; upaljač detonatora s rasprskivačem ili izbacujućim nabojem.

PREDMETI, EKSPLOZIVNI, IZUZETNO NEOSJETLJIVI (PREDMETI, EEI): UN br. 0486

Predmeti koji sadrže samo izuzetno neosjetljive detonirajuće tvari (EIDS) za koje postoji zanemariva vjerojatnost slučajnog pokretanja ili širenja u uobičajenim uvjetima prijevoza, koji su prošli Seriju ispitivanja 7.

PREDMETI, PIROFORNI: UN br. 0380

Predmeti koji sadrže pirofornu tvar (koja se može spontano zapaliti kad je izložena zraku) i eksplozivnu tvar ili komponentu. Pojam isključuje predmete koji sadrže bijeli fosfor.

PREDMETI, PIROTEHNIČKI za tehničku namjenu: UN brojevi 0428, 0429, 0430, 0431, 0432

Autorsko pravo © Ujedinjeni narodi, 2013. Sva prava pridržana.

Predmeti koji sadrže pirotehničke tvari i koji se koriste za tehničke namjene kao što su proizvodnja topline, proizvodnja plina, scenski efekti, itd.

NAPOMENA: *Sljedeći predmeti nisu uključeni u ovu definiciju i navedeni su zasebno: svo streljivo; PATRONE, SIGNALNE; REZAČI, KABELSKI, EKSPLOZIVNI; PIROTEHNIČKI PROIZVODI; RAKETE, ZRAČNE; RAKETE, POVRŠINSKE; NAPRAVE ZA OTPUŠTANJE, EKSPLOZIVNE; ZAKOVICE, EKSPLOZIVNE; SIGNALNI UREĐAJI, RUČNI; SIGNALI, ZA POZIV U POMOĆ.*

CRNI (DIMNI) BARUT, STLAČEN ili CRNI (DIMNI) BARUT, U KUGLICAMA: UN br. 0028

Tvar koja se sastoji od crnog baruta u obliku kuglica.

CRNI (DIMNI) BARUT, u granulama ili u prahu: UN br. 0027

Tvar koja se sastoji od temeljne smjese drvenog ugljena ili drugog ugljika i/ili kalijevog nitrata ili natrijevog nitrata, sa ili bez sumpora.

BOMBE SA ZAPALJIVOM KAPLJEVINOM s eksplozivnim nabojem: UN brojevi 0399, 0400

Predmeti koji se ispuštaju iz zrakoplova, koji se sastoje od spremnika napunjenog zapaljivom kapljevinom i eksplozivnim nabojem.

BOMBE, OSVJETLJUJUĆE: UN br. 0038

Eksplozivni predmeti koji se ispuštaju iz zrakoplova s ciljem da proizvedu kratko, snažno osvjetljenje za potrebe fotografiranja. Sadrže naboj s detonirajućim eksplozivom bez sredstava za pokretanje ili sa sredstvima za pokretanje koja sadrže dva ili više učinkovita zaštitna obilježja.

BOMBE, OSVJETLJUJUĆE: UN br. 0037

Eksplozivni predmeti koji se ispuštaju iz zrakoplova s ciljem da proizvedu kratko, snažno osvjetljenje za potrebe fotografiranja. Sadrže naboj s detonirajućim eksplozivom sa sredstvima za pokretanje koja ne sadrže dva ili više učinkovita zaštitna obilježja.

BOMBE, OSVJETLJUJUĆE: UN brojevi 0039, 0299

Eksplozivni predmeti koji se ispuštaju iz zrakoplova s ciljem da proizvedu kratko, snažno osvjetljenje za potrebe fotografiranja. Sadrže sastav za stvaranje osvjetljenja za fotografiranje.

BOMBE s eksplozivnim nabojem: UN brojevi 0034; 0035

Eksplozivni predmeti koji se ispuštaju iz zrakoplova, bez sredstava za pokretanje ili sa sredstvima za pokretanje koja sadrže dva ili više učinkovita zaštitna obilježja.

BOMBE s eksplozivnim nabojem: UN brojevi 0033, 0291

Eksplozivni predmeti koji se ispuštaju iz zrakoplova, sa sredstvima za pokretanje koja ne sadrže dva ili više učinkovita zaštitna obilježja.

OJAČIVAČI PALJENJA S DETONATOROM: UN brojevi 0225, 0268

Predmeti koji se sastoje od naboja detonirajućeg eksploziva sa sredstvima za pokretanje. Koriste se za povećanje snage paljenja detonatora ili fitilja za detoniranje.

Autorsko pravo © Ujedinjeni narodi, 2013. Sva prava pridržana.

OJAČIVAČI PALJENJA bez detonatora: UN brojevi 0042, 0283

Predmeti koji se sastoje od naboja detonirajućeg eksploziva bez sredstava za pokretanje. Koriste se za povećanje snage paljenja detonatora ili fitilja za detoniranje.

RASPRSKIVAČI, eksplozivni: UN br. 0043

Predmeti koji se sastoje od malog eksplozivnog naboja, a koji se koristi za otvaranje projektila ili drugog streljiva kako bi se raspršio njihov sadržaj.

MECI, ZA OSVJETLJAVANJE: UN brojevi 0049, 0050

Predmeti koji se sastoje od kućišta, upaljača i svjetlećeg praha, sastavljenih u jednom komadu i spremnih za ispaljivanje.

MECI ZA ALATE, MANEVARSKI: UN br. 0014

Predmet, koji se koristi u alatima, a koji se sastoji od zatvorenog kućišta sa središnjim ili obodnim upaljačem, s ili bez punjenja bezdimnog ili crnog baruta, ali bez projektila.

MECI ZA ORUŽJE, MANEVARSKI: UN brojevi 0326, 0413, 0327, 0338, 0014

Predmet, koji se koristi u alatima, a koji se sastoji od zatvorenog kućišta sa središnjim ili obodnim upaljačem, s ili bez punjenja bezdimnog ili crnog baruta, ali bez projektila. Proizvodi glasnu buku i koristi se za obuku, počasnu paljbu, potisne naboje, startne pištolje, itd. Pojam uključuje STRELJIVO, MANEVARSKO.

MECI ZA ORUŽJE, INERTNI PROJEKTIL: UN brojevi 0328, 0417, 0339, 0012

Streljivo koje se sastoji od projektila bez rasprskavajućeg naboja, ali s potisnim nabojem, sa ili bez upaljača. Predmeti mogu uključivati svjetleće metke, pod uvjetom da prevladavajuću opasnost predstavlja opasnost potisnog naboja.

MECI ZA ORUŽJE s eksplozivnim nabojem: UN brojevi 0006, 0321, 0412

Streljivo koje se sastoji od projektila s rasprskavajućim nabojem bez sredstava za pokretanje ili sa sredstvima za pokretanje koji sadrže dva ili više učinkovita zaštitna obilježja; i potisnog naboja sa ili bez upaljača. Pojam uključuje fiksno (sastavljeno) streljivo, polufiksno (djelomično sastavljeno) streljivo i odvojeno streljivo za punjenje kad se sastavni dijelovi pakiraju zajedno.

MECI ZA ORUŽJE s eksplozivnim nabojem: UN brojevi 0005, 0007, 0348

Streljivo koje se sastoji od projektila s rasprskavajućim nabojem sa sredstvima za pokretanje koji ne sadrže dva ili više učinkovita zaštitna obilježja; i potisnog naboja sa ili bez upaljača. Pojam uključuje fiksno (sastavljeno) streljivo, polufiksno (djelomično sastavljeno) streljivo i odvojeno streljivo za punjenje kad se sastavni dijelovi pakiraju zajedno.

PATRONE, ZA NAFTNE BUŠOTINE: UN brojevi 0277, 0278

Predmeti koji se sastoje od tankog kućišta izrađenog od ploča od drvenih vlakana, metala ili drugog materijala koji sadrže samo pogonski prah koji izbacuje ojačane projektile, kako bi probušili obložne cijevi naftne bušotine.

NAPOMENA: *NABOJI, OBLIKOVANI nisu uključeni u ovu definiciju. Oni su navedeni zasebno.*

Autorsko pravo © Ujedinjeni narodi, 2013. Sva prava pridržana.

ULOŠCI, MEHANIČKI UREĐAJI: UN brojevi 0275, 0276, 0323, 0381

Predmeti koji su namijenjeni postizanju mehaničkih radnji. Sastoje se od kućišta s nabojem gorivog eksploziva i sredstva za paljenje. Plinovi koju nastaju izgaranjem dovode do napuhavanja, pravocrtnog ili kružnog kretanja ili aktiviraju membrane, ventile ili prekidače ili uređaje za učvršćivanje naprave ili sredstva za gašenje.

MECI, SIGNALNI: UN brojevi 0054, 0312, 0405

Predmeti namijenjeni za ispaljivanje raketa u boji ili drugih signala iz signalnih pištolja, itd.

MECI ZA ORUŽJE MALOG KALIBRA: UN brojevi 0417, 0339, 0012

Streljivo koje se sastoji od zatvorenog kućišta koje ima središnji ili obodni upaljač i sadrži i potisni naboj i kruti projektil. Namijenjeno je za ispaljivanje iz oružja kalibra koji nije veći od 19,1 mm. Patrone za sačmarice bilo kojeg kalibra uključene su u ovu definiciju.

NAPOMENA: *MECI, ORUŽJE MALOG KALIBRA, MANEVARSKI, nisu uključeni u ovu definiciju. Oni su navedeni zasebno. Određeni meci za vojno oružje malog kalibra nisu uključeni u ovu definiciju. Oni su navedeni pod MECI ZA ORUŽJE, INERTNI PROJEKTIL*.

MECI ZA ORUŽJE MALOG KALIBRA, MANEVARSKI: UN brojevi 0014, 0327, 0338

Streljivo koje se sastoji od zatvorenog kućišta koje ima središnji ili obodni upaljač i naboj od bezdimnog ili crnog baruta. Kućišta ne sadrže projektile. Ulošci su namijenjeni za oružje kalibra ne većeg od 19,1 mm i služe za proizvodnju velike buke, a koriste se za obuku, počasnu paljbu, potisne naboje, startne pištolje, itd.

ČAHURE, ZA METKE, PRAZNE, S UPALJAČEM: UN brojevi 0379; 0055

Predmeti koji se sastoje od čahure od metala, plastike ili drugog nezapaljivog materijala, u kojoj je jedina eksplozivna komponenta upaljač.

ČAHURE, ZAPALJIVE, PRAZNE, BEZ UPALJAČA: UN brojevi 0447, 0446

Predmeti koji se sastoje od čahure koja je izrađena djelomično ili u cijelosti od nitroceluloze.

NABOJI, RASPRSKAVAJUĆI, POVEZANI PLASTIKOM: UN brojevi 0457, 0458, 0459, 0460

Predmeti koji se sastoje od naboja detonirajućeg eksploziva, vezanog plastikom, proizvedeni u specifičnom obliku bez kućišta i bez sredstava za pokretanje. Oni su sastavni dijelovi streljiva kao što su bojne glave.

NABOJI, ZA RAZARANJE: UN br. 0048

Predmeti koji sadrže naboj detonirajućeg eksploziva u kućištu izrađenom od ploče od drvenih vlakana, plastike, metala ili drugog materijala. Predmeti su bez sredstava za pokretanje ili sa sredstvima za pokretanje koji sadrže dva ili više učinkovita zaštitna obilježja.

NAPOMENA: *Sljedeći predmeti nisu uključeni u ovu definiciju i navedeni su zasebno: BOMBE; MINE; PROJEKTILI.*

NABOJI, PODVODNI: UN br. 0056

Autorsko pravo © Ujedinjeni narodi, 2013. Sva prava pridržana.

Predmeti koji se sastoje od naboja detonirajućeg eksploziva koji se nalazi u bubnju ili projektilu bez sredstava za pokretanje ili sa sredstvima za pokretanje koji sadrže dva ili više učinkovita zaštitna obilježja. Namijenjeni su detonaciji pod vodom.

NABOJI, EKSPLOZIVNI, KOMERCIJALNI bez detonatora: UN brojevi 0442, 0443, 0444, 0445

Predmeti koji se sastoje od naboja detonirajućeg eksploziva bez sredstava za pokretanje, koji se koriste za eksplozivno zavarivanje, spajanje, oblikovanje i druge metalurške postupke.

NABOJI, POTISNI, ZA TOPOVE: UN brojevi 0242, 0279, 0414

Naboji potisnog sredstva u bilo kojem fizičkom obliku za streljivo koje se pojedinačno puni u topove.

NABOJI, POGONSKI: UN brojevi 0271, 0272, 0415, 0491

Predmeti koji se sastoje od potisnog naboja u bilo kojem fizičkom obliku, sa ili bez kućišta, kao sastavni dio raketnog motora ili za smanjivanje učinka otpora zraka kod projektila.

NABOJI, OBLIKOVANI bez detonatora: UN brojevi 0059, 0439, 0440, UN 0441

Predmeti koji se sastoje od kućišta koje sadrži naboj detonirajućeg eksploziva sa šupljinom koja je obložena krutim materijalom, bez sredstava za pokretanje. Namijenjeni su za proizvodnju snažnog, prodornog mlaznog učinka.

NABOJI, OBLIKOVANI, SAVITLJIVI, LINEARNI: UN brojevi 0237, 0288

Predmeti koji se sastoje od jezgre detonirajućeg eksploziva u obliku slova V, obložene fleksibilnim omotačem.

NABOJI, DODATNI, EKSPLOZIVNI: UN br. 0060

Predmeti koji se sastoje od malog ojačivača kojeg je moguće ukloniti, smještenog u šupljinu projektila između upaljača detonatora i rasprskavajućeg naboja.

KOMPONENTE, EKSPLOZIVNI NIZ, N.D.N.: UN brojevi 0382, 0383, 0384, 0461

Predmeti koji sadrže eksploziv koji je namijenjen za prijenos detonacije ili izgaranja unutar eksplozivnog niza.

NAPRAVE, AKTIVIRANE VODOM s eksplozivnim nabojem, potisnim nabojem ili pogonskim nabojem: UN brojevi 0248, 0249

Predmeti čije funkcioniranje ovisi o fizikalno-kemijskoj reakciji njihova sadržaja s vodom.

FITILJ, DETONIRAJUĆI, savitljiv: UN brojevi 0065, 0289

Predmet koji se sastoji od jezgre detonirajućeg eksploziva u predenoj tkanini te s oblogom od plastike ili drugog materijala. Obloga nije potrebna ako je predena tkanina nepropusna.

PROVODNIK, DETONIRAJUĆI, obložen metalom: UN brojevi 0102, 0290

Predmet koji se sastoji od jezgre detonirajućeg eksploziva, oko koje je obloga od cijevi izrađene od mekanog metala, sa ili bez zaštitne obloge.

Autorsko pravo © Ujedinjeni narodi, 2013. Sva prava pridržana.

PROVODNIK, DETONIRAJUĆI, BLAGI UČINAK, obložen metalom: UN br. 0104

Predmet koji se sastoji od jezgre detonirajućeg eksploziva, oko koje je obloga od cijevi izrađene od mekanog metala, sa ili bez zaštitne obloge. Količina eksplozivne tvari je tako mala da je, osim fitilja, vidljiv samo blagi učinak.

FITILJ, ZA PALJENJE: UN br. 0066

Predmet koji se sastoji od tekstilne pređe prekrivene crnim barutom ili drugim brzogorećim pirotehničkim sastavom i savitljivom zaštitnom oblogom, odnosno od jezgre od crnog baruta oko kojeg je omotana savitljiva pletena tkanina. Gori progresivno po svojoj dužini vanjskim plamenom i koristi se za prijenos paljenja od uređaja do naboja ili upaljača.

REZAČI, KABELSKI, EKSPLOZIVNI: UN br. 0070

Predmeti koji se sastoje od uređaja s nožem na rubu, kojeg mali naboj gorećeg eksploziva pokreće na nakovanj.

SKLOPOVI DETONATORA, NEELEKTRIČNI za razaranje: UN brojevi 0360, 0361, 0500

Neelektrični detonatorski sklopovi koji imaju i koje aktiviraju sredstva kao što su sigurnosni upaljač, udarna cijev, impulsna cijev ili fitilj za detoniranje. Oni mogu biti model s trenutnim učinkom ili mogu sadržavati elemente za odgodu. Releji za detoniranje koji sadrže fitilj za detoniranje su uključeni.

DETONATORI, ELEKTRIČNI za razaranje: UN brojevi 0030, 0255, 0456

Predmeti posebno namijenjeni za pokretanje eksploziva za razaranje. Ovi detonatori mogu biti izvedeni da detoniraju trenutačno ili mogu sadržavati element za odgodu. Električne detonatore aktivira električna struja.

DETONATORI ZA STRELJIVO: UN brojevi 0073, 0364, 0365, 0366

Predmeti koji se sastoje od male metalne ili plastične cijevi koja sadrži eksplozive kao što su olovni azid, PETN ili kombinacije eksploziva. Namijenjeni su za pokretanje eksplozivnog niza.

DETONATORI, NEELEKTRIČNI za razaranje: UN brojevi 0029, 0267, 0455

Predmeti posebno namijenjeni za pokretanje eksploziva za razaranje. Ovi detonatori mogu biti izvedeni da detoniraju trenutačno ili mogu sadržavati element za odgodu. Neelektrične detonatore aktiviraju sredstva kao što su udarna cijev, impulsna cijev, sigurnosni upaljač, ostali uređaji za paljenje ili savitljivi fitilj za detoniranje. Releji za detoniranje bez fitilja za detoniranje su uključeni.

EKSPLOZIV, RAZARAJUĆI, TIP A: UN br. 0081

Tvari koje se sastoje od tekućih organskih nitrata kao što su nitroglicerin ili smjesa takvih sastojaka s jednim ili više od sljedećeg: nitroceluloza; amonijev nitrat ili drugi anorganski nitrati; aromatski nitro derivati, ili gorivi materijali, poput drvenog brašna i aluminijskog praha. Mogu sadržavati inertne komponente poput kizelgura (dijatomita) i aditiva poput sredstava za bojenje i stabilizatora. Takvi eksplozivi moraju biti u praškastom, želatinoznom ili elastičnom obliku. Pojam uključuje dinamit; želatinu, razarajuću; i želatinozne dinamite.

Autorsko pravo © Ujedinjeni narodi, 2013. Sva prava pridržana.

EKSPLOZIV, RAZARAJUĆI, TIP B: UN br. 0082, 0031

Tvari koje se sastoje od:

(a) smjese amonijeva nitrata ili drugih anorganskih nitrata s eksplozivom, npr. trinitrotoluenom, sa ili bez drugih tvari, npr. drveno brašno i aluminijev prah; ili

(b) smjese amonijeva nitrata ili drugih anorganskih nitrata s drugim gorivim tvarima koje nisu eksplozive supstancije. U oba slučaja mogu sadržavati inertne sastojke, npr. kizelgur (dijatomit) i aditive, npr. sredstva za bojenje i stabilizatore. Eksplozivi ne smiju sadržavati nitroglicerin, slične tekuće organske nitrate ili klorate.

EKSPLOZIV, RAZARAJUĆI, TIP C: UN br. 0083

Tvari koje se sastoje od smjesa bilo kalijeva ili natrijeva klorata ili kalijeva, natrijeva ili amonijeva perklorata s organskim nitroderivatima ili gorivim materijalima, npr. drveno brašno, aluminijev prah ili ugljikovodik. Mogu sadržavati inertne supstancije, npr. kizelgur (dijatomit), i aditive, npr. sredstva za bojenje i stabilizatore. Eksplozivi ne smiju sadržavati nitroglicerin ili slične tekuće organske nitrate.

EKSPLOZIV, RAZARAJUĆI, TIP D: UN br. 0084

Tvari koje se sastoje od smjesa organskih nitratnih spojeva i gorivih materijala, npr. ugljikovodici i aluminijev prah. Mogu sadržavati inertne supstancije, npr. kizelgur (dijatomit), i aditive, npr. sredstva za bojenje i stabilizatore. Eksplozivi ne smiju sadržavati nitroglicerin, slične tekuće organske nitrate, klorate i amonijev nitrat. Ovaj pojam uglavnom uključuje i plastične eksplozive.

EKSPLOZIV, RAZARAJUĆI, TIP E: UN br. 0241, 0332

Tvari koje se sastoje od vode, kao osnovnoga sastojka, i visokih postotaka amonijeva nitrata ili drugih oksidacijskih sredstava, od kojih su neki ili svi u otopini. Drugi sastojci mogu biti nitroderivati, npr. trinitrotoluen, ugljikovodici ili aluminijev prah. Mogu sadržavati inertne supstancije, npr. kizelgur (dijatomit), i aditive, npr. sredstva za bojenje i stabilizatore. Ovaj pojam uključuje i eksplozive, eksplozivne emulzije, kašaste eksplozive i vodeni gel.

PIROTEHNIČKI PROIZVODI: UN br. 0333, 0334, 0335, 0336, 0337

Pirotehnički predmeti namijenjeni razonodi.

RAKETE, ZRAČNE: UN br. 0093, 0403, 0404, 0420, 0421;

Predmeti koji sadrže pirotehničke tvari namijenjene ispuštanju iz zrakoplova da osvijetle, označe, signaliziraju i upozore.

RAKETE, POVRŠINSKE: UN br. 0092, 0418, 0419

Predmeti koji sadrže pirotehničke tvari namijenjene uporabi na površini da osvijetle, označe, signaliziraju i upozore.

SVJETLEĆI BARUT (FLASH POWDER): UN br. 0094, 0305

Pirotehnička tvar koja kada se zapali, stvara snažnu svjetlost.

Autorsko pravo © Ujedinjeni narodi, 2013. Sva prava pridržana.

RAZDIRAJUĆI UREĐAJI, EKSPLOZIVNI bez detonatora, za naftne bušotine: UN br. 0099

Predmeti koji se sastoje od naboja detonirajućega eksploziva u kućištu, bez sredstva za paljenje. Koriste se za lomljenje stijena oko bušaće osovine te pomažu da sirova nafta poteče iz stijene.

PROVODNIK, ZA PALJENJE, cjevast, obložen metalom: UN br. 0103

Predmet koji se sastoji od metalne cijevi s jezgrom od sagorijevajućega eksploziva.

PROVODNIK, NEDETONIRAJUĆI: UN br. 0101

Predmet koji se sastoji od pamučnih niti impregniranih sitnim crnim barutom (stijenj). Gori vanjskim plamenom i koristi se za paljenje vatrometa itd.

UPALJAČ, SIGURNOSNI: UN br. 0105

Predmet koji se sastoji od jezgre sitnozrnatoga crnog baruta omotanoga savitljivim mrežastim tkanjem, s jednom ili više zaštitnih obloga. Kad se zapali, gori određenom brzinom bez vanjskoga eksplozivnog učinka.

UPALJAČI, DETONIRAJUĆI: UN br. 0106, 0107, 0257, 0367

Predmeti s eksplozivnim sastojcima izrađeni za stvaranje detonacije u municiji. Uključuju mehaničke, električne, kemijske ili hidrostatičke sastojke koji pokreću detonaciju. Obično su uključena i zaštitna svojstva.

UPALJAČI, DETONIRAJUĆI sa zaštitom: UN br. 0408, 0409, 0410

Predmeti s eksplozivnim sastojcima izrađeni za stvaranje detonacije u municiji. Uključuju mehaničke, električne, kemijske ili hidrostatičke sastojke koji pokreću detonaciju. Osigurač za detonaciju mora sadržavati dva ili više učinkovitih zaštitnih svojstava.

UPALJAČI, ZA PALJENJE: UN br. 0316, 0317, 0368

Predmeti sa sastojcima primarnih eksploziva izrađeni za poticanje zapaljenja u municiji. Uključuju mehaničke, električne, kemijske ili hidrostatičke sastojke koji započinju postupak zapaljenja. Uglavnom uključuju i zaštitna svojstva.

GRANATE, ručne ili tromblonske, s eksplozivnim nabojem: UN br. 0284, 0285

Predmeti koji su izrađeni za ručno bacanje ili ispaljivanje iz puške. Bez sredstva za paljenje ili sa sredstvima za paljenje koji imaju dva ili više učinkovitih zaštitnih svojstava.

GRANATE, ručne ili tromblonske, s eksplozivnim nabojem: UN br. 0292, 0293

Predmeti koji su izrađeni za ručno bacanje ili ispaljivanje iz puške. Sadrže sredstva za paljenje koja ne sadrže dva ili više učinkovitih zaštitnih svojstava.

GRANATE, ZA VJEŽBU, ručne ili tromblonske: UN br. 0110, 0372, 0318, 0452

Predmeti bez osnovnog eksplozivnog naboja izrađeni za ručno bacanje ili ispaljivanje iz puške. Imaju uređaj za paljenje i mogu imati naboj za otkrivanje.

Autorsko pravo © Ujedinjeni narodi, 2013. Sva prava pridržana.

HEKSOTONAL: UN br. 0393

Tvar koja se sastoji od osnovne smjese ciklotrimetilen-trinitramina (RDX), trinitrotoluena (TNT), i aluminija.

HEKSOLIT (heksotol), suhi ili vlažan s manje od 15% vode, po težini: UN br.0118.

Tvar koja se sastoji od osnovne smjese ciklotrimetilen-trinitramina (RDX), i trinitrotoluena (TNT). Ovaj pojam uključuje i "smjesu B".

UPALJAČI: UN br. 0121, 0314, 0315, 0325, 0454

Predmeti koji sadrže jednu ili više eksplozivnih tvari namijenjenih poticanju zapaljenja u eksplozivnomu nizu. Mogu se pokretati kemijski, električno ili mehanički.

NAPOMENA: *Sljedeći predmeti: STIJENJ, UPALJAČ; STIJENJ, NEDETONIRAJUĆI; STIJENJ ZA PALJENJE; UPALJAČI, STIJENJ; UPALJAČI "TIP KAPICE"; UPALJAČI, CJEVASTI, nisu uključeni u ovoj definiciji. Navedeni su zasebno.*

MLAZNI PERFORATORI, NAPUNJENI, za naftne bušotine, bez detonatora: UN br. 0124, 0494

Predmeti koji se sastoje od čelične cijevi ili metalne trake u koju su umetnuti oblikovani naboji spojeni detonacijskom trakom, bez sredstva za paljenje.

UPALJAČI ZA SPOROGOREĆI FITILJ: UN br. 0131

Predmeti različitih vrsta izrade koji se aktiviraju trenjem, udarcima ili električnom energijom te koriste za paljenje sigurnosnog stijenja.

MINE s eksplozivnim nabojem: UN br. 0137, 0138

Predmeti koji se obično sastoje od metalnih posuda ili posuda sa smjesom, ispunjenih detonirajućim eksplozivom, bez sredstva za paljenje ili sa sredstvom za paljenje, koje sadrži dva ili više učinkovitih zaštitnih svojstava. Izrađeni su za pokretanje kôda prolaza brodova, vozila ili osoblja. Pojam uključuje i "Bangalore torpeda".

MINE s eksplozivnim nabojem: UN br. 0136, 0294

Predmeti koji se obično sastoje od metalnih posuda ili posuda sa smjesom, ispunjenih detonirajućim eksplozivom, sa sredstvom za paljenje koje ne sadrži dva ili više učinkovitih zaštitnih svojstava. Izrađeni su za pokretanje kôda prolaza brodova, vozila ili osoblja. Pojam uključuje i "Bangalore torpeda".

OKTOLIT (OKTOL), suh ili vlažan s manje od 15% masenog udjela vode: UN br. 0266

Tvar koja se sastoji od osnovne smjese ciklotetrametilen-etetranitramina (HMX), i trinitrotoluene (TNT).

OKTONAL: UN br. 0496

Tvar koja se sastoji od osnovne smjese ciklotetrametilen-etetranitramina (HMX), trinitrotoluena (TNT) i aluminija.

PENTOLIT, suh ili vlažan s manje od 15% masenog udjela vode: UN br. 0151

Tvar koja se sastoji od osnovne smjese pentaeritrit tetranitrata (PETN), i trinitrotoluena

Autorsko pravo © Ujedinjeni narodi, 2013. Sva prava pridržana.

(TNT).

POGAČA OD BARUTA (PASTA OD BARUTA), VLAŽNA s najmanje 17% masenog udjela alkohola; POGAČA OD BARUTA (PASTA OD BARUTA), VLAŽNA s najmanje 25% masenog udjela vode: UN br. 0433, 0159

Tvar koja se sastoji od nitroceluloze impregnirane s ne manje od 60% nitroglicerina ili drugih tekućih organskih nitrata ili njihovih smjesa.

BARUT, BEZDIMNI: UN br. 0160, 0161, 0509

Tvar čija je osnova nitroceluloza koja se koristi kao gorivo. Pojam uključuje i goriva s jednom bazom (nitroceluloza) (NC)), s dvostrukom bazom (npr. NC i nitroglicerin (NG)), i s trostrukom bazom (npr. NC/NG/nitroguanidin).

NAPOMENA: *Lijevani, prešani ili bezdimni baruti punjeni u vrećice navedeni su u NABOJIMA, POTISNIMA ili NABOJIMA, POTISNIMA ZA TOPOVE.*

UPALJAČI, S KAPICOM: UN br. 0044, 0377, 0378

Predmeti koji se sastoje od metalnog ili plastičnog poklopca koji sadrže malu količinu osnovne eksplozivne smjese koja se lako pali udarcem. Koriste se kao upaljači u mecima oružja maloga kalibra i kao kapsule za upaljače za propulzivne naboje.

UPALJAČI, CJEVASTI: UN br. 0319, 0320, 0376

Predmeti koje se sastoje od stijenja za paljenje i pomoćnoga naboja gorućeg eksploziva, npr. crni barut koji se koristi za paljenje potisnoga naboja u čahuri zrna za top itd.

PROJEKTILI, inertni sa sredstvom za osvjetljavanje: UN br. 0345, 0424, 0425

Predmeti, npr. granata ili metak, koji se ispaljuju iz topa ili neke druge puške, drugog oružja, ili oružja manjega kalibra.

PROJEKTILI s rasprskavajućim ili potisnim nabojem: UN br. 0346, 0347

Predmeti, npr. granata ili metak koji se ispaljuju iz topa ili drugoga oružja. Bez paljenja ili s paljenjem koje sadrži dva ili više učinkovitih zaštitnih svojstava. Koriste se za raspršivanje boja za označavanje ili drugih inertnih materijala.

PROJEKTILI s rasprskavajućim ili potisnim nabojem: UN br. 0426, 0427

Predmeti, npr. granata ili metak, koji se izbacuju iz topa ili druge puške. Sa sredstvima paljenja koja ne sadrže dva ili više učinkovitih zaštitnih svojstava. Koriste se za raspršivanje boja za označavanje ili drugih inertnih materijala.

PROJEKTILI s rasprskavajućim ili potisnim nabojem: UN br. 0434, 0435

Predmeti, npr. granata ili metak, koji se izbacuju iz topa ili drugoga oružja, puške ili oružja maloga kalibra. Koriste se za raspršivanje boja za označavanje ili drugih inertnih materijala.

PROJEKTILI s eksplozivnim nabojem: UN br. 0168, 0169, 0344

Predmeti, npr. granata ili metak, koji se izbacuju iz topa ili drugoga oružja ili puške. Bez sredstava za paljenje ili sa sredstvom za paljenje koje sadrži dva ili više učinkovitih zaštitnih svojstava.

Autorsko pravo © Ujedinjeni narodi, 2013. Sva prava pridržana.

PROJEKTILI s eksplozivnim nabojem: UN br. 0167, 0324

Predmeti, npr. granata ili metak, koji se izbacuju iz topa ili drugog oružja. S upaljačem koji ne sadrži dva ili više učinkovitih zaštitnih svojstava.

POGONSKO SREDSTVO, TEKUĆE: UN br. 0495, 0497

Tvar koja se sastoji od zapaljivog tekućeg eksploziva te se koristi za pogon.

POGONSKO SREDSTVO, KRUTO: UN br. 0498, 0499, 0501

Tvar koja se sastoji od zapaljivog krutog eksploziva te se koristi za pogon.

NAPRAVE ZA OTPUŠTANJE, EKSPLOZIVNE: UN br. 0173

Predmeti koji se sastoje od malog naboja eksploziva sa sredstvima pokretanja te polugama ili vezama. Razdvajaju poluge i spojke za brzo pokretanje opreme.

ZAKOVICE, EKSPLOZIVNE: UN br. 0174

Predmeti koji se sastoje od malih eksplozivnih naboja u metalnoj zakovici.

RAKETNI MOTORI: UN br. 0186, 0280, 0281

Predmeti koji se sastoje od eksplozivnih naboja, uglavnom krutoga goriva, koji je u cilindru spojenom jednom ili više mlaznica. Izrađeni su za pokretanje rakete ili navođenoga projektila.

RAKETNI MOTORI, NA TEKUĆE GORIVO: UN br. 0395, 0396

Predmeti koji se sastoje od tekućeg goriva u cilindru spojenom jednom ili više mlaznica. Izrađeni su za pokretanje rakete ili navođenog projektila.

RAKETNI MOTORI S HIPERGOLIČKIM KAPLJEVINAMA sa ili bez potisnog naboja: UN br. 0322, 0250

Predmeti koji se sastoje od hipergoličkog goriva u cilindru spojenom s jednom ili više mlaznica. Izrađeni su za pogon rakete ili navođenog projektila.

RAKETE, ZA BACANJE UŽETA: UN br. 0238, 0240, 0453

Predmeti koji se sastoje od raketnog motora koji je izrađen za produživanje crte.

RAKETE, NA TEKUĆE GORIVO s eksplozivnim nabojem: UN br. 0397, 0398

Predmeti koji se sastoje od tekućeg goriva u cilindru spojenom s jednom ili više mlaznica i bojnom glavom. Ovaj pojam uključuje i navođene projektile.

RAKETE s eksplozivnim nabojem: UN br. 0181, 0182

Predmeti koje se sastoje od raketnog motora i bojne glave bez sredstva za paljenje ili sa sredstvom za paljenje koje ima dva ili više učinkovitih zaštitnih svojstava. Ovaj pojam uključuje i navođene projektile.

RAKETE s eksplozivnim nabojem: UN br. 0180, 0295

Autorsko pravo © Ujedinjeni narodi, 2013. Sva prava pridržana.

Predmeti koji se sastoje od raketnog motora i bojne glave sa sredstvima pokretanja koja nemaju dva ili više učinkovitih zaštitnih svojstava. Ovaj pojam uključuje i navođene projektile.

RAKETE s potisnim nabojem: UN br. 0436, 0437, 0438

Predmeti koje se sastoje od raketnog motora i naboja koji potiskuje naboje iz raketne glave. Pojam uključuje i navođene projektile.

RAKETE s inertnom glavom: UN br. 0183, 0502

Predmeti koji se sastoje od raketnog motora i inertne glave. Pojam uključuje i navođene projektile.

UZORCI, EKSPLOZIVNI, koji nisu eksploziv za paljenje: UN br. 0190

Nove ili postojeće eksplozivne tvari ili predmeti, kojima još nije dodijeljen naziv u tablici A poglavlja 3.2 te koje se nose u skladu s uputama nadležnog tijela i uglavnom u malim količinama, među ostalima, u svrhu ispitivanja, razvrstavanja, istraživanja i razvoja, kontrole kakvoće ili kao komercijalni uzorci.

NAPOMENA: *Eksplozivne tvari ili predmeti kojima je dodijeljen drugi naziv u tablici A poglavlja 3.2, nisu uključene u skupinu.*

SIGNALNI UREĐAJI, RUČNI: UN br. 0191, 0373

Prenosivi predmeti koji sadrže pirotehničke tvari koje stvaraju vizualne signale ili upozorenja. Ovaj pojam uključuje i male površinske svjetlosne signale kao što su signali na autoputu ili željeznici te signali u slučaju manjih nesreća.

SIGURNOSNI UREĐAJI, PIROTEHNIČKI: UN - broj 0503

Predmeti koji sadrže pirotehničke tvari ili opasan teret drugih klasa i koji se koriste u vozilima, plovilima ili zrakoplovima kako bi se poboljšala sigurnost osoba. Primjeri za to su: generatori plina za zračne jastuke, moduli za zračne jastuke, zatezači pojaseva i piromehanički uređaji. Ovi piromehanički uređaji predstavljaju komponente za sastavljanje za zadatke kao što su odvajanje, zaključavanje ili zadržavanje korisnika

SIGNALI, ZA POZIV U POMOĆ, brodski: UN br. 0194, 0195, 0505, 0506

Predmeti koji sadrže pirotehničke tvari namijenjene davanju signala zvukom, svjetlom, dimom ili njihovom kombinacijom.

SIGNALI, ZA ŽELJEZNIČKU PRUGU, EKSPLOZIVNI: UN br. 0192, 0193, 0492, 0493

Predmeti koji sadrže pirotehničke tvari koje eksplodiraju uz prodoran zvuk kada se predmet lomi. Namijenjeni su za postavljanje na prugu.

SIGNALI, DIMNI: UN br. 0196, 0197, 0313, 0487, 0507

Predmeti koji sadrže pirotehničke tvari koje stvaraju dim. Mogu sadržavati i uređaje za odašiljanje zvučnih signala.

JEKOMJERI, EKSPLOZIVNI: UN br. 0374, 0375

Predmeti koji se sastoje od naboja detonirajućeg eksploziva, bez sredstva paljenja ili sa sredstvom paljenja koje sadrži dva ili više učinkovitih zaštitnih svojstava. Ispuštaju se iz

Autorsko pravo © Ujedinjeni narodi, 2013. Sva prava pridržana.

brodova i djeluju kada dosegnu unaprijed određenu dubinu ili dno mora.

JEKOMJERI, EKSPLOZIVNI: UN br. 0204, 0296

Predmeti koji se sastoje od naboja detonirajućeg eksploziva sa sredstvima pokretanja koja nemaju dva ili više učinkovitih zaštitnih svojstava. Ispuštaju se iz brodova i djeluju kada dosegnu unaprijed određenu dubinu ili dno mora.

Autorsko pravo © Ujedinjeni narodi, 2013. Sva prava pridržana.

TVARI, EKSPLOZIVNE, JAKO NEOSJETLJIVE (TVARI, EVI), N.D.N.: UN br. 0482

Tvari koje predstavljaju opasnost od eksplozije mase, ali su toliko neosjetljive da je vjerojatnost pokretanja ili prijelaza s gorenja u detonaciju u uobičajenim uvjetima prijevoza vrlo mala, i koje su prošle Seriju ispitivanja 5.

TORPEDA, NA TEKUĆE GORIVO s inertnom glavom: UN br. 0450

Predmeti koji se sastoje od tekućeg eksplozivnog sustava koji pogoni torpedo kroz vodu, s inertnom glavom.

TORPEDA, NA TEKUĆE GORIVO sa ili bez rasprskavajućeg naboja: UN br. 0449

Predmeti koji se sastoje od tekućeg eksplozivnog sustava koji pogoni torpedo kroz vodu, sa ili bez bojne glave; ili od tekućeg neeksplozivnog sustava koji pogoni torpedo kroz vodu, s bojnom glavom.

TORPEDA s eksplozivnim nabojem: UN br. 0451

Predmeti koji se sastoje od neeksplozivnog sustava koji pogoni torpedo kroz vodu i bojne glave, bez sredstava za pokretanje ili sa sredstvima za pokretanje koji sadrže dva ili više učinkovita zaštitna obilježja.

TORPEDA s eksplozivnim nabojem: UN br. 0329

Predmeti koji se sastoje od eksplozivnog sustava koji pogoni torpedo kroz vodu i bojne glave, bez sredstava za pokretanje ili sa sredstvima za pokretanje koji sadrže dva ili više učinkovita zaštitna obilježja.

TORPEDA s eksplozivnim nabojem: UN br. 0330

Predmeti koji se sastoje od eksplozivnog ili neeksplozivnog sustava koji pogoni torpedo kroz vodu i bojne glave, sa sredstvima za pokretanje, koji ne sadrže dva ili više učinkovita zaštitna obilježja.

SREDSTVO ZA OSVJETLJAVANJE STRELJIVA: UN brojevi 0212, 0306

Zabrtvljeni predmeti koji sadrže pirotehničke tvari, koji su namijenjeni otkrivanju putanje projektila.

TRITONAL: UN br. 0390

Tvar koja se sastoji od trinitrotoluena (TNT) pomiješanog s aluminijem.

BOJEVE GLAVE, RAKETNE s rasprskavajućim i potisnim nabojem: UN br. 0370

Predmeti koji se sastoje od inertnog tereta i malog naboja detonirajućeg ili izgarajućeg eksploziva, bez sredstava za pokretanje ili sa sredstvima za pokretanje, koji sadrže dva ili više učinkovita zaštitna obilježja. Namijenjeni su pričvršćivanju na raketni motor kako bi rasipali inertni materijal. Pojam uključuje bojne glave za navođene projektile.

BOJEVE GLAVE, RAKETNE s rasprskavajućim i potisnim nabojem: UN br. 0371

Predmeti koji se sastoje od inertnog tereta i malog naboja detonirajućeg ili izgarajućeg eksploziva, sa sredstvima za pokretanje, koji ne sadrže dva ili više učinkovita zaštitna obilježja. Namijenjeni su pričvršćivanju na raketni motor kako bi rasipali inertni materijal. Pojam uključuje bojne glave za navođene projektile.

Autorsko pravo © Ujedinjeni narodi, 2013. Sva prava pridržana.

BOJEVE GLAVE, RAKETNE s eksplozivnim nabojem: UN brojevi 0286, 0287

Predmeti koji se sastoje od detonirajućeg eksploziva, bez sredstava za pokretanje ili sa sredstvima za pokretanje, koji sadrže dva ili više učinkovita zaštitna obilježja. Namijenjeni su pričvršćivanju na raketni motor. Pojam uključuje bojne glave za navođene projektile.

BOJEVE GLAVE, RAKETNE s eksplozivnim nabojem: UN br. 0369

Predmeti koji se sastoje od detonirajućeg eksploziva, sa sredstvima za pokretanje, koji ne sadrže dva ili više učinkovita zaštitna obilježja. Namijenjeni su pričvršćivanju na raketni motor. Pojam uključuje bojne glave za navođene projektile.

BOJEVE GLAVE, ZA TORPEDA s eksplozivnim nabojem: UN br. 0221

Predmeti koji se sastoje od detonirajućeg eksploziva, bez sredstava za pokretanje ili sa sredstvima za pokretanje, koji sadrže dva ili više učinkovita zaštitna obilježja. Namijenjeni su pričvršćivanju na torpedo.

Autorsko pravo © Ujedinjeni narodi, 2013. Sva prava pridržana.

2.2.2 Klasa 2 Plinovi

2.2.2.1 *Kriteriji*

2.2.2.1.1 Pojmom klase 2 obuhvaćeni su čisti plinovi, smjese plinova, smjese jednog ili više plinova s jednom ili više drugih tvari, te predmeti koji sadrže takve tvari.

Plin je tvar koja:

(a) na 50 °C ima tlak para iznad 300 kPa (3 bara); ili
(b) koja je u potpunosti u plinovitoj fazi pri 20°C i standardnom tlaku od 101,3 kPa.

NAPOMENA 1: *UN Br. 1052. FLUOROVODIK, BEZVODNI je unatoč tome klasificiran u klasu 8.*

NAPOMENA 2: *Čisti plin može sadržavati druge komponente koji proizlaze iz njegovog proizvodnog procesa ili se dodaju zbog očuvanja stabilnosti produkta i pod uvjetom da razina sastojaka ne mijenja klasifikaciju ili uvjete prijevoza, npr. omjer punjenja, tlak punjenja, ispitni tlak.*

NAPOMENA 3: *N.D.N. navodima u 2.2.2.3 mogu se obuhvatiti čisti plinovi, kao i smjese.*

2.2.2.1.2 Tvari i predmeti klase 2 klasificirani su u podskupine na sljedeći način:

1. *Komprimirani plin:* plin koji je kada se pakira pod tlakom, potpuno u plinovitomu stanju na -50°C; u kategoriju su uključeni svi plinovi kritične temperature manje ili jednake -50°C;

2. *Ukapljeni plin:* plin koji je kada se pakira pod tlakom za prijevoz, djelomično u ukapljenom stanju na temperaturama većim od -50 °C. Razlika postoji između:

   visokotlačnog ukapljenog plina: plina kritične temperature veće od -50°C i manje ili jednake +65°C; i

   niskotlačnog ukapljenog plina: plina kritične temperature veće od 65°C;

3. *Pothlađeni ukapljeni plin:* plin koji je, kada se pakira za prijevoz, djelomično u ukapljenom stanju zbog svoje niske temperature;

4. *Otopljeni plin:* plin koji je kada se pakira pod tlakom za prijevoz, otopljen u kapljevitom otapalu;

5. spremnici s raspršivačem i mali spremnici koji sadrže plin (plinska punjenja);

6. ostali predmeti koji sadrže plin pod tlakom;

7. plinovi koji nisu pod tlakom, a koji su podložni posebnim zahtjevima (uzorci plina).

8. kemijski spojevi pod tlakom: kapljevine, paste ili prašci, pod tlakom, s potisnim plinom koji ispunjava definiciju komprimiranog ili ukapljenog plina, ili njihove smjese.

9. Adsorbirani plin: plin koji se kada je pakiran za transport adsorbira na tvrdi porozni materijal, što dovodi do toga da je tlak u unutrašnjosti posude manji od 101.3 kPa na 20°C i manji od 300 kPa na 50° C.

2.2.2.1.3 Tvari i predmeti (osim aerosola i kemikalija pod tlakom), klase 2 dodijeljeni su u jednu od sljedećih skupina prema njihovim opasnim svojstvima, kako slijedi:

A zagušljiv;

Autorsko pravo © Ujedinjeni narodi, 2013. Sva prava pridržana.

O oksidirajući;

F zapaljiv;

T toksičan;

TF toksičan, zapaljiv;

TC toksičan, korozivan;

TO toksičan, oksidirajući;

TFC toksičan, zapaljiv, korozivan;

TOC toksičan, oksidirajući, korozivan.

Za plinove i plinske smjese koje pokazuju opasna svojstva povezana s više nego jednom skupinom sukladno kriterijima, skupine označene slovom T imaju prednost u odnosu na sve ostale skupine. Skupine označene slovom F imaju prednost u odnosu na skupine označene slovima A ili O.

NAPOMENA 1: *U propisima UN oglednog pravilnika, Kodeksa IMDG i Tehničkih uputa ICAO-a, plinovi su dodijeljeni jednoj od tri podskupine na temelju primarne opasnosti:*

Podskupina 2.1: zapaljivi plinovi (koji odgovaraju skupinama označenim tiskanim slovom "F“);

Podskupina 2.2: nezapaljivi, netoksični plinovi (koji odgovaraju skupinama označenim tiskanim slovom "A" ili "O");

Podskupina 2.3: toksični plinovi (koji odgovaraju skupinama označenim tiksanim slovom "T", tj. T, TF, TC, TO, TFC i TOC).

NAPOMENA 2: *Mali spremnici koji sadrže plin (UN br. 2037) moraju biti dodijeljeni skupinama A ili TOC sukladno opasnosti sadržaja. Za aerosole (UN br. 1950), vidi 2.2.2.1.6. Za kemijske spojeve podtlaka (UN brojevi 3500 do 3505), vidi 2.2.2.1.7.*

NAPOMENA 3: *Korozivni plinovi smatraju se toksičnim, i prema tome, klasificirani su u skupinu TC, TFC ili TOC.*

2.2.2.1.4 Ukoliko smjesa klase 2. navedena po nazivu u tablici A, poglavlja 3.2 udovoljava zahtjevima navedenim u 2.2.2.1.2 i 2.2.2.1.5, smjesu treba klasificirati prema kriterijima i dodijeliti joj odgovarajući n.d.n. navod.

2.2.2.1.5 Tvari i predmeti (osim aerosola i kemikalija pod tlakom), klase 2. koji nisu navedeni po nazivu u tablici A poglavlja 3.2, klasificirat će se prema zbirnom navodu u 2.2.2.3 sukladno 2.2.2.1.2 i 2.2.2.1.3. Pri tome se primjenjuju sljedeći kriteriji:

Zagušljivi plinovi

Plinovi koji nisu oksidirajući, zapaljivi i toksični i koji razrjeđuju ili zamjenjuju koncentraciju kisika u normalnim uvjetima u atmosferi.

Autorsko pravo © Ujedinjeni narodi, 2013. Sva prava pridržana.

Zapaljivi plinovi

Plinovi koji su pri 20 °C i standardnom tlaku od 101,3 kPa:

(a) zapaljivi kada su u smjesi od 13% ili manje volumnog udjela sa zrakom; ili

(b) imaju raspon zapaljivosti sa zrakom od najmanje 12 postotnih jedinica bez obzira na nižu granicu zapaljivosti.

Zapaljivost mora biti određena ispitivanjima ili izračunom sukladno postupcima usvojenim od strane ISO organizacije (vidi ISO normu 10156:1010).

Gdje postoji premalo dostupnih podataka za upotrebu ovih metoda, mogu se koristiti ispitivanja usporednom metodom koju priznaje nadležno tijelo države podrijetla.

Ukoliko država podrijetla nije ugovorna strana ADN-a, metode treba priznati nadležno tijelo prve države ugovorne strane ADN-a u koju stigne pošiljka.

Oksidirajući plinovi

Plinovi koji opskrbljivanjem kisikom općenito mogu prouzročiti ili pridonijeti zapaljenju drugog materijala više nego što to čini zrak. To su čisti plinovi ili smjese plinova čija je oksidacijska moć veća od 23,5% kako je određeno metodom unutar ISO norme 10156:2010.

Toksični plinovi

NAPOMENA: *Plinove koji udovoljavaju kriterijima toksičnosti djelomično ili u potpunosti zbog njihovih korozivnih svojstava, treba klasificirati kao toksične. Vidi također kriterije pod nazivom "korozivni plinovi" vezano za moguće dodatne opasnosti od korozije.*

Plinovi koji:

(a) su poznati kao toksični ili korozivni za ljude i predstavljaju opasnost po zdravlje; ili

(b) se smatraju toksičnima ili korozivnima za ljude s obzirom na to da je LC_{50} vrijednost akutne toksičnosti manja ili jednaka od 5 000 ml/m^3 (ppm), prema ispitivanju u 2.2.61.1.

U slučaju plinskih smjesa (uključujući pare tvari iz ostalih klasa), može se koristiti sljedeća formula:

$$LC_{50}\ \text{otrovna(smjesa)} = \frac{1}{\sum_{i=1}^{n} \frac{f_i}{T_i}}$$

pri čemu je f_i = molni udio i-te komponente unutar smjese;

T_i = indeks toksičnosti i-te komponente unutar smjese.
T_i vrijednost jednaka je LC_{50} vrijednosti kako je navedeno u pakirnoj uputi P200 iz 4.1.4.1 ADR-a.
Kada nijedna LC50 vrijednost nije navedena u pakirnoj uputi P200 iz 4.1.4.1 ADR-a, potrebno je koristiti vrijednost LC_{50} iz znanstvene literature. Kada je LC_{50} vrijednost nepoznata, indeks toksičnosti određuje se korištenjem najniže LC_{50} vrijednosti tvari sličnih fizioloških i kemijskih učinaka ili ispitivanjem ukoliko je to jedina praktična mogućnost.

Autorsko pravo © Ujedinjeni narodi, 2013. Sva prava pridržana.

Korozivni plinovi

Plinove ili smjese plinova koji u potpunosti udovoljavaju kriterijima toksičnosti zbog njihove korozivnosti, treba klasificirati kao toksične, s dodatnom opasnošću od korozije.

Smjesa plinova koju se smatra toksičnom zbog kombiniranih učinaka korozije i toksičnosti, ima dodatnu opasnost od korozije kad je na temelju iskustva poznato da smjesa oštećuje kožu, oči ili sluznicu, odnosno kada je vrijednost LC_{50} korozivnih komponenti smjese manja ili jednaka 5 000 ml/m^3 (ppm) u slučaju kada se LC_{50} izračunava formulom:

$$LC_{50}\ korozivna\ (smjesa) = \frac{1}{\sum_{i=1}^{n} \frac{f_{ci}}{T_{ci}}}$$

pri čemu je f_{ci} = molni udio i-te korozivne komponente unutar smjese;

T_{ci} = indeks toksičnosti i-te korozivne komponente unutar smjese.
T_{ci} indeks jednak je LC_{50} vrijednosti utvrđenoj u pakirnoj uputi P200 iz 4.1.4.1. ADR-a.
Kada nijedna LC_{50} vrijednost nije navedena u pakirnoj uputi P200 iz 4.1.4.1 ADR-a, treba koristiti LC_{50} vrijednost dostupnu u znanstvenoj literaturi. Kada je LC_{50} vrijednost nepoznata, indeks toksičnosti određuje se korištenjem najniže LC_{50} vrijednosti tvari sličnih fizioloških i kemijskih učinaka ili ispitivanjem ukoliko je to jedina praktična mogućnost.

2.2.2.1.6 *Aerosoli*

Aerosoli (UN br. 1950) dodijeljeni su jednoj od sljedećih skupina sukladno njihovim opasnim svojstvima, kako slijedi:

A zagušljivo;

O oksidirajuće;

F zapaljivo;

T toksično;

C korozivno;

CO korozivno, oksidirajuće;

FC zapaljivo, korozivno;

TF toksično, zapaljivo;

TC toksično, korozivno;

TO toksično, oksidirajuće;

TFC toksično, zapaljivo, korozivno;

TOC toksično, oksidirajuće, korozivno.

Klasifikacija ovisi o prirodi sadržaja aerosolnog raspršivača.

Autorsko pravo © Ujedinjeni narodi, 2013. Sva prava pridržana.

NAPOMENA: *Plinovi koji zadovoljavaju definiciju pojma toksičnih plinova prema 2.2.2.1.5 i plinovi koji se smatraju PIROFORNIM prema napomeni c) tablice 2 pakirnih uputa P 200 ADR-a, ne smiju se koristiti kao gorivo u aerosolnom raspršivaču. Aerosoli čiji sadržaj udovoljava zahtjevima pakirne skupine I u pogledu toksičnosti ili korozivnosti, ne smiju biti prihvaćeni za prijevoz (vidi također 2.2.2.2.2).*

Primjenjuju se sljedeći kriteriji:

(a) dodjela skupini A primjenjuje se ukoliko sadržaj ne udovoljava kriterijima bilo koje druge skupinu pod dolje navedenim točkama od (b) do (f);

(b) dodjela skupini O primjenjuje se ukoliko aerosol sadrži oksidirajući plin sukladno 2.2.2.1.5;

(c) dodjela skupini F primjenjuje se ukoliko sadržaj uključuje 85% ili više masenog udjela zapaljivih komponenata, a kemijska toplina izgaranja iznosi 30 kJ/g ili više.

Ne primjenjuje se ukoliko se u sadržaju nalazi 1% ili manje masenog udjela zapaljivih komponenata, a toplina izgaranja je manja od 20 kJ/g.

Inače, aerosol treba podvrgnuti ispitivanju na zapaljivost u skladu s ispitivanjima opisanima u Priručniku o ispitivanjima i kriterijima, dio III., odjeljak 31. Ekstremno zapaljive i zapaljive aerosole treba dodijeliti skupini F;

NAPOMENA: *Zapaljive komponente su zapaljive kapljevine, zapaljive krutine ili zapaljivi plinovi i plinske smjese kako je definirano u Priručniku o ispitivanjima i kriterijima, napomene 1 do 3 pododjeljka 31.1.3, dio III. Oznakom nije obuhvaćeno piroforno samozagrijavanje ili tvari koje reagiraju s vodom. Kemijska toplina izgaranja mora se utvrditi jednom od sljedećih metoda: ASTM D 240, ISO/FDIS 13943:1999 (E/F) 86.1 do 86.3 ili NFPA 30B.*

(d) dodjela skupini T primjenjuje se ukoliko je sadržaj, osim potisnog goriva, aerosola s raspršivačem koji treba izbaciti, klasificiran u klasu 6.1, pakirne skupine II ili III;

(e) dodjela skupini C primjenjuje se ukoliko je sadržaj, koji osim potisnog goriva, aerosola s raspršivačem koji treba izbaciti, klasificiran u klasu 8, pakirne skupine II ili III;

(f) Ukoliko je udovoljeno zahtjevima za više od jedne skupine među skupinama O, F, T, i C, treba primijeniti klasifikaciju u skupine CO, FC, TF, TC TO, TFC ili TOC, ovisno o tomu što je odgovarajuće.

Autorsko pravo © Ujedinjeni narodi, 2013. Sva prava pridržana.

2.2.2.1.7 *Kemikalije pod tlakom*

Kemikalije pod tlakom (UN brojevi od 3500 do 3505) dodijeljene su jednoj od sljedećih skupina sukladno njihovim opasnim svojstvima, kako slijedi:

A zagušljivo;

F zapaljivo;

T toksično;

C korozivno;

FC zapaljivo, korozivno;

TF toksično, zapaljivo.

Ova podjela ovisi o opasnim svojstvima komponenata u različitim stanjima:

Potisno sredstvo; kapljevina; krutina.

NAPOMENA 1: *Plinovi koji su u skladu s definicijom toksičnih plinova ili oksidirajućih plinova temeljem odlomka 2.2.2.1.5 ili pirofornih plinova u skladu s uputom za pakiranje P200 u 4.1.4.1 ADR-a, ne smiju se koristiti kao potisni plin u kemijskim spojevima pod tlakom.*

NAPOMENA 2: *Kemikalije pod tlakom sa sadržajem koji udovoljava kriterijima za pakirnu skupinu I. za toksičnost ili korozivnost ili sa sadržajem koji udovoljava kriterijima pakirnih skupina II. ili III. za toksičnost i pakirnih skupina II ili III. za korozivnost, ne smiju biti prihvaćene za prijevoz pod tim UN brojevima.*

NAPOMENA 3: *Kemikalije pod tlakom, čije komponente imaju svojstva klase 1; tekuće eksplozivne tvari smanjene osjetljivosti klase 3; samoreaktivne tvari i čvrste eksplozive tvari smanjene osjetljivosti klase 4.1; klase 4.2; klase 4.3; klase 5.1; klase 5.2; klase 6.2; ili klase 7, ne smiju se koristiti za prijevoz pod tim UN brojevima.*

NAPOMENA 4: *Kemikalija pod tlakom u aerosolnom raspršivaču prevozi se pod UN br. 1950.*

Primjenjuju se sljedeći kriteriji:

(a) dodjela u skupinu A vrši se kad sadržaj ne ispunjava kriterije za bilo koju drugu skupinu u skladu s pododlomcima (b) do (e) u nastavku;

(b) dodjela u skupinu F vrši se ako jedna od komponenata, koja može biti čista tvar ili smjesa, treba biti klasificirana kao zapaljiva tvar. Zapaljive komponente su zapaljive kapljevine i kapljevite smjese, zapaljive krute tvari i krute smjese ili zapaljivi plinovi i smjese plinova koje udovoljavaju sljedećima kriterijima:

(i) zapaljiva kapljevina je kapljevina s plamištem višim od 93 °C;

(ii) zapaljiva krutina je krutina koja udovoljava kriterijima iz 2.2.41.1;

(iii) zapaljivi plin je plin koji udovoljava kriterijima iz 2.2.2.1.5;

(c) dodjela u skupinu T vrši se kada je sadržaj, koji nije potisni plin, klasificiran kao opasna roba klase 6.1, pakirne skupine II ili III;

Autorsko pravo © Ujedinjeni narodi, 2013. Sva prava pridržana.

(d) dodjela u skupinu C vrši se kad sadržaj, koji nije potisni plin, klasificiran kao opasna roba klase 8, pakirne skupine II ili III.;

(e) kada su ispunjeni kriteriji za dvije skupine medu skupinama F, T, i C, vrši se dodjela u skupine FC ili TF, ovisno o slučaju.

2.2.2.2 Plinovi koji nisu prihvaćeni za prijevoz

2.2.2.2.1 Kemijski nestabilne tvari klase 2 ne smiju biti prihvaćene za prijevoz ukoliko se ne poduzmu nužni koraci sprečavanja moguće opasne reakcije, npr. raspadanja, dismutacije ili polimerizacije u uobičajenim uvjetima prijevoza. U tom smislu posebno treba voditi računa o osiguranju da u spremnicima i rezervoarima nema tvari koje su sklone poticanju tih reakcija.

2.2.2.2.2 Sljedeće tvari i smjese nisu prihvaćene za prijevoz:

- UN br. 2186 KLOROVODIK, POTHLAĐENA KAPLJEVINA;
- UN br. 2421 DUŠIKOV TRIOKSID;
- UN br. 2455 METIL NITRIT;
- pothlađeni ukapljeni plinovi kojima se ne mogu dodijeliti klasifikacijske oznake 3A, 30 i 3F, uz iznimku tvari s identifikacijskim brojem 9000 AMONIJAK BEZVODNI, DUBOKO POTHLAĐEN s klasifikacijskom oznakom 3TC u cisternama;
- otopljeni plinovi koji se ne mogu klasificirati u UN br. 1001, 2073 ili 3318;
- aerosoli u kojima su toksični plinovi sukladno 2.2.2.1.5 ili piroforni plinovi sukladno pakirnoj uputi P200 iz 4.1.4.1 ADR-a korišteni kao potisni plinovi;
- aerosoli čiji sadržaj udovoljava zahtjevima pakirne skupine I za toksičnost ili korozivnost (vidi 2.2.61 i 2.2.8);
- spremnici, mali, koji sadrže plinove koji su jako toksični (LC_{50} vrijednost niža od 200 ppm) ili piroforni sukladno pakirnoj uputi P200 iz 4.1.4.1 ADR-a.

Autorsko pravo © Ujedinjeni narodi, 2013. Sva prava pridržana.

2.2.2.3 *Popis zbirnih navoda*

Komprimirani plinovi		
Klasifikacijska oznaka	**UN broj**	**Naziv i opis**
1 A	1956	KOMPRIMIRANI PLIN, N.D.N.
1 O	3156	KOMPRIMIRANI PLIN, OKSIDIRAJUĆI, N.D.N.
1 F	1964	SMJESA UGLJIKOVODIČNIH PLINOVA, KOMPRIMIRANA, N.D.N.
	1954	KOMPRIMIRANI PLIN, ZAPALJIV, N.D.N.
1 T	1955	KOMPRIMIRANI PLIN, TOKSIČAN, N.D.N.
1 TF	1953	KOMPRIMIRANI PLIN, TOKSIČAN, ZAPALJIV, N.D.N.
1 TC	3304	KOMPRIMIRANI PLIN, TOKSIČAN, KOROZIVAN, N.D.N.
1 TO	3303	KOMPRIMIRANI PLIN, TOKSIČAN, OKSIDIRAJUĆI, N.D.N.
1 TFC	3305	KOMPRIMIRANI PLIN, TOKSIČNI, ZAPALJIV, KOROZIVAN, N.D.N.
1 TOC	3306	KOMPRIMIRANI PLIN, TOKSIČNI, OKSIDIRAJUĆI, KOROZIVAN, N.D.N.
2 A	1058	UKAPLJENI PLINOVI, nezapaljivi, nabijeni dušikom, ugljikovim dioksidom ili zrakom
	1078	PLIN ZA DOBIVANJE NISKIH TEMPERATURA, N.D.N.
		poput smjesa plinova, označenih slovom R, koje kao:
		smjesa F1, imaju tlak para pri temperaturi od 70 °C koji ne prelazi vrijednost 1,3 MPa (13 bara) i gustoću pri temperaturi od 50 °C koja nije niža od one za diklorofluorometan (1,30 kg/l);
		smjesa F2, imaju tlak para pri temperaturi od 70 °C koji ne prelazi vrijednost 1,9 MPa (19 bara) i gustoću pri temperaturi od 50 °C koja nije niža od one za diklorodifluorometan (1,21 kg/l);
		smjesa F3, imaju tlak para pri temperaturi od 70 °C koji ne prelazi vrijednost 3 MPa (30 bara) i gustoću pri temperaturi od 50 °C koja nije niža od one za klorodifluorometan (1,09 kg/l);
		NAPOMENA: *Triklorofluorometan (plin za hlađenje R11), 1,1,2-trikloro-1,2,2-trifluoroetan (plin za hlađenje R113), 1,1,1-trikloro-2,2,2trifluoroetan (plin za hlađenje R113a),*
	1968	*1-kloro-1,1,2-trifluoroetan (plin za hlađenje R133) i*
	3163	*1-kloro-1,1,2-trifluoroetan (plin za hlađenje R133b) nisu tvari klase 2.*
		Međutim, mogu, ući u sastav smjesa F1 do F3.
		INSEKTICIDNI PLIN, N.D.N.
		UKAPLJENI PLIN, N.D.N.
Ukapljeni plinovi		
Klasifikacijska oznaka	**Klasifikacijska oznaka**	**Klasifikacijska oznaka**
2 O	3157	UKAPLJENI PLIN, OKSIDIRAJUĆI, N.D.N.
2 F	1010	BUTAIENI I SMJESA UGLJIKOVODIKA, STABILIZIRANE, koje imaju tlak para pri temperaturi od 70 °C koji ne prelazi vrijednost od 1,1 MPa (11 bara) i gustoću pri temperaturi od 50 °C koja nije niža od 0,525 kg/l.
		NAPOMENA: *Butadieni, stabilizirani su također klasificirani pod UN br. 1010, vidi tablicu A poglavlja 3.2.*
	1060	SMJESE METILACETILENA I PROPADIENA, STABILIZIRANE
		poput smjesa metilacetilena i propadiena s ugljikovodicima, koje kao:
		smjesa P1, sadrži ne više od 63% volumnog udjela metilacetilena i propadiena i ne više od 24% volumnog udjela propana i propilena, te volumni udio C_4 - zasićenih ugljikovodika ne veći od 14%

Autorsko pravo © Ujedinjeni narodi, 2013. Sva prava pridržana.

		smjesa P2, sadrži ne više od 48% volumnog udjela metilacetilena i propadiena i ne više od 50% volumnog udjela propana i propilena, te volumni udio C_4 - zasićenih ugljikovodika ne veći od 5%, kao i smjesa propadiena s 1 do 4% metilacetilena
	1965	SMJESE UGLJIKOVODIČNIH PLINOVA, UKAPLJENE, N.D.N. poput smjesa, koje kao: smjesa A, imaju tlak para pri temperaturi od 70 °C koji ne prelazi 1,1 MPa (11 bara) i gustoću pri temperaturi od 50 °C ne nižu od 0,525 kg/l; smjesa A01, imaju tlak para pri temperaturi od 70 °C koji ne prelazi 1,6 MPa (16 bara) i gustoću pri temperaturi od 50 °C ne nižu od 0,516 kg/l; smjesa A02, imaju tlak para pri temperaturi od 70 °C koji ne prelazi 1,6 MPa (16 bara) i gustoću pri temperaturi od 50 °C ne nižu od 0,505 kg/l; smjesa A0, imaju tlak para pri temperaturi od 70 °C koji ne prelazi 1,6 MPa (16 bara) i gustoću pri temperaturi od 50 °C ne nižu od 0,495 kg/l; smjesa A1, imaju tlak para pri temperaturi od 70 °C koji ne prelazi 2,1 MPa (21 bar) i gustoću pri temperaturi od 50 °C ne nižu od 0,485 kg/l; smjesa B1, imaju tlak para pri temperaturi od 70 °C koji ne prelazi 2,6 MPa (26 bara) i gustoću pri temperaturi od 50 °C ne nižu od 0,474 kg/l; smjesa B2, imaju tlak para pri temperaturi od 70 °C koji ne prelazi 2,6 MPa (26 bara) i gustoću pri temperaturi od 50 °C ne nižu od 0,463 kg/l; smjesa B, imaju tlak para pri temperaturi od 70 °C koji ne prelazi 2,6 MPa (26 bara) i gustoću pri temperaturi od 50 °C ne nižu od 0,450 kg/l; smjesa C, imaju tlak para pri temperaturi od 70 °C koji ne prelazi 3,1 MPa (31 bar) i gustoću pri temperaturi od 50 °C ne nižu od 0,440 kg/l; **NAPOMENA 1:** *U slučaju gore navedenih smjesa, korištenje sljedećih naziva uobičajenih u robnoj razmjeni je dopušteno za opis ovih tvari: za smjese A01, A02 i A0: BUTAN; za smjesu C: PROPAN.* **NAPOMENA 2:** *UN br. 1075 NAFTNI PLINOVI, UKAPLJENI može se koristiti kao alternativni navod za UN br. 1965 SMJESE UGLJIKOVODIČNIH PLINOVA, UKAPLJENE, N.D.N. za prijevoz koji prethodi ili slijedi nakon pomorskog ili zračnog prijevoza.*
	3354 3161	INSEKTICIDNI PLIN, ZAPALJIV, N.D.N. UKAPLJENI PLIN, ZAPALJIV, N.D.N.
2 T	1967 3162	INSEKTICIDNI PLIN, TOKSIČAN, N.D.N. UKAPLJENI PLIN, TOKSIČAN, N.D.N.
2 TF	3355 3160	INSEKTICIDNI PLIN, TOKSIČAN, ZAPALJIV, N.D.N. UKAPLJENI PLIN, TOKSIČAN, ZAPALJIV, N.D.N.
2 TC	3308	UKAPLJENI PLIN, TOKSIČAN, KOROZIVAN, N.D.N.
2 TO	3307	UKAPLJENI PLIN, TOKSIČAN, OKSIDIRAJUĆI, N.D.N.
2 TFC	3309	UKAPLJENI PLIN, TOKSIČAN, ZAPALJIV, KOROZIVAN, N.D.N.
2 TOC	3310	UKAPLJENI PLIN, TOKSIČAN, OKSIDIRAJUĆI, KOROZIVAN, N.D.N.

Autorsko pravo © Ujedinjeni narodi, 2013. Sva prava pridržana.

Pothlađeni ukapljeni plinovi		
Klasifikacijska oznaka	**UN broj**	**Naziv i opis**
3 A	3158	PLIN, POTHLAĐENA KAPLJEVINA, N.D.N.
3 O	3311	PLIN, POTHLAĐENA KAPLJEVINA, OKSIDIRAJUĆA, N.D.N.
3 F	3312	PLIN, POTHLAĐENA KAPLJEVINA, ZAPALJIVA, N.D.N.
Otopljeni plinovi		
Klasifikacijska oznaka	**UN broj**	**Naziv i opis**
4		Samo su tvari navedene u tablici A poglavlja 3.2 prihvaćene za prijevoz.
Aerosoli i spremnici, mali, koji sadrže plin		
Klasifikacijska oznaka	**UN broj**	**Naziv i opis**
5	1950 2037	AEROSOLI SPREMNICI, MALI, KOJI SADRŽE PLIN (PLINSKE PATRONE) bez uređaja za ispuštanje, jednokratni
Ostali predmeti koji sadrže komprimirani plin		
Klasifikacijska oznaka	**UN broj**	**Naziv i opis**
6 A	2857 3164 3164	UREĐAJI ZA DOBIVANJE NISKIH TEMPERATURA koji sadrže nezapaljive, netoksične plinove i otopine amonijaka (UN 2672) PREDMETI, KOMPRIMIRANI, PNEUMATSKI (koji sadrže nezapaljivi plin) ili PREDMETI, KOMPRIMIRANI, HIDRAULIČKI (koji sadrže nezapaljivi plin)
6 F	3150 3150 3478 3478 3478 3479 3479 3479	UREĐAJI, MALI, NA POGON UGLJIKOVODIČNIM PLINOM ili NOVA PUNJENJA UGLJIKOVODIČNOG PLINA ZA MALE UREĐAJE, s uređajem za ispuštanje PATRONE GORIVNIH ČLANAKA, koje sadrže ukapljeni zapaljivi plin ili PATRONE GORIVNIH ČLANAKA SADRŽANE U OPREMI, koje sadrže ukapljeni zapaljivi plin ili PATRONE GORIVNIH ČLANAKA PAKIRANE U OPREMI, koje sadrže ukapljeni zapaljivi plin ili PATRONE GORIVNIH ČLANAKA, koji sadrže vodik u metalnom hidridu ili PATRONE GORIVNIH ČLANAKA SADRŽANE U OPREMI, koji sadrže vodik u metalnom hidridu ili PATRONE GORIVNIH ČLANAKA PAKIRANE U OPREMI, koji sadrže vodik u metalnom hidridu ili
Uzorci plina		
Klasifikacijska oznaka	**UN broj**	**Naziv i opis**
7 F	3167	UZORAK PLINA, NEKOMPRIMIRAN, ZAPALJIV, N.D.N., nepothlađena kapljevina
7 T	3169	UZORAK PLINA, NEKOMPRIMIRAN, TOKSIČAN, N.D.N., nepothlađena kapljevina
7 TF	3168	UZORAK PLINA, NEKOMPRIMIRAN, TOKSIČAN, ZAPALJIV, N.D.N., nepothlađena kapljevina
Kemikalije pod tlakom		
Klasifikacijska oznaka	**UN broj**	**Naziv i opis**
8 A	3500	KEMIKALIJA POD TLAKOM, N.D.N.
8 F	3501	KEMIKALIJA POD TLAKOM, ZAPALJIVA, N.D.N.
8 T	3502	KEMIKALIJA POD TLAKOM, TOKSIČNA, N.D.N.
8 C	3503	KEMIKALIJA POD TLAKOM, KOROZIVNA, N.D.N.
8 TF	3504	KEMIKALIJA POD TLAKOM, ZAPALJIVA, TOKSIČNA, N.D.N.
8 FC	3505	KEMIKALIJA POD TLAKOM, ZAPALJIVA, KOROZIVNA, N.D.N.
Adsorbirani plinovi		
Klasifikacijska oznaka	**UN broj**	**Naziv tvari ili predmeta**
9 A	3511	ADSORBIRANI PLIN N.D.N
9 O	3513	ADSORBIRANI PLIN, OKSIDIRAJUĆI, N.D.N
9 F	3510	ADSORBIRANI PLIN , ZAPALJIVA, N.D.N.
9 T	3512	ADSORBIRANI PLIN , OTROVAN, N.D.N.
9 TF	3514	ADSORBIRANI PLIN , OTROVAN, ZAPALJIVO, N.D.N.
9 TC	3516	ADSORBIRANI PLIN , OTROVAN, NAGRIZAJUĆI, N.D.N.

Autorsko pravo © Ujedinjeni narodi, 2013. Sva prava pridržana.

9 TO	3515	ADSORBIRANI PLIN , OTROVAN, OKSIDIRAJUĆE, N.D.N.
9 TFC	3517	ADSORBIRANI PLIN , OTROVAN, ZAPALJIVO, NAGRIZAJUĆI, N.D.N.
9 TOC	3518	ADSORBIRANI PLIN , OTROVAN, OKSIDIRAJUĆI, NAGRIZAJUĆI, N.D.N.

Autorsko pravo © Ujedinjeni narodi, 2013. Sva prava pridržana.

2.2.3 Klasa 3 Zapaljive kapljevine

2.2.3.1 *Kriteriji*

2.2.3.1.1 Pojmom klase 3 obuhvaćene su tvari i predmeti koji sadrže tvari ove klase i koje:

su kapljevine sukladne stavku (a) pod definicijom *"kapljevine"* iz 1.2.1;

imaju tlak para na temperaturi od 50°C koji nije iznad 300 kPa (3 bara), i nisu potpuno plinovite na temperaturi od 20°C i pri standardnom tlaku od 101,3 kPa; i

imaju plamište ne više od 60°C (vidi 2.3.3.1 vezano uz odgovarajuće ispitivanje).

Pojmom klase 3 također su obuhvaćene kapljevine i rastaljene krutine čije plamište nije iznad 60°C, a prevoze se ili dostavljaju za prijevoz dok su zagrijane na temperaturi jednakoj ili višoj od temperature plamišta. Tvari su uključene u UN br. 3256.

Pojmom klase 3 također su obuhvaćene desensitizirane eksplozivne kapljevine. Kapljeviti desenzibilizirani eksplozivi su eksplozivne tvari koje se otapaju ili suspendiraju u vodi ili drugim kapljevinama u svrhu dobivanja homogene kapljevite smjese koja potiskuje njihova eksplozivna svojstva. Navodi su u tablici A poglavlja 3.2 UN br. 1204, 2059, 3064, 3343, 3357 i 3379.

Za potrebe prijevoza u cisternama, pojmom klase 3 obuhvaćene su sljedeće tvari:

koje imaju plamište više od 60° C i koje se prevoze ili predaju za prijevoz pri temperaturi unutar raspona od 15 K ispod plamišta;

koje imaju temperaturu samozapaljenja od 200 °C ili nižu i koje se drugdje ne spominju.

NAPOMENA 1: *Tvari čije je plamište više od 35 °C, koje ne podržavaju izgaranje sukladno zahtjevima Priručnika o ispitivanjima i kriterijima, pododjeljak 32.2.5, dio III., nisu tvari klase 3; ukoliko se, međutim, tvari predaju za prijevoz i prevoze zagrijane na temperaturi jednakoj ili višoj od svoga plamišta, tvari su klase 3.*

NAPOMENA 2: *Izuzećem od gore navedenog pododjeljka 2.2.3.1.1, dizelsko gorivo, plinsko ulje, lož ulje (lagano) uključujući sintetički proizvedene produkte, s plamištem višim od 60°C i višim od 100°C, smatrat će se tvarima klase 3, UN br. 1202.*

NAPOMENA 3: *Zapaljive tekućine koje su vrlo otrovne ako se udišu, kao što je definirano u 2.2.61.1.4 do 2.2.61.1.9, i otrovne tvari koje imaju točku paljenja od 23 ° C ili iznad, su tvari klase 6.1 (vidi 2.2.61.1). Tekućine koje su vrlo otrovne ako se udišu označene su kao "otrovno ako se udiše" u svom službenom nazivu za prijevoz u stupcu (2) ili posebnom odredbom 354 u stupcu (6) tablice A Poglavlja 3.2.*

NAPOMENA 4: *Zapaljive kapljevite tvari i pripravci koji se koriste kao pesticidi, a koji su jako toksični, toksični ili blago toksični, te čije je plamište veće ili jednako 23°C, tvari su klase 6.1 (vidi 2.2.61.1).*

NAPOMENA 5: *Za potrebe prijevoza u cisternama, tvari s plamištem višim od 60 °C i ne višim od 100 °C tvari su klase 9 (identifikacijski broj 9003).*

Autorsko pravo © Ujedinjeni narodi, 2013. Sva prava pridržana.

2.2.3.1.2 Tvari i predmeti klase 3 su nadalje podijeljeni na sljedeći način:

F Zapaljive kapljevine, bez dodatne opasnosti i predmeti koji sadrže takve tvari:

Fl zapaljive kapljevine s plamištem manjim ili jednakim 60 °C;
F2 zapaljive kapljevine s plamištem višim od 60 °C koje se prevoze ili su predane za prijevoz pri ili iznad temperature svojeg plamišta (tvari povišene temperature);
F3 predmeti koji sadrže nezapaljive kapljevine;
F4 tvari s plamištem višim od 60 °C koje se prevoze ili su predane za prijevoz pri temperaturi unutar raspona od 15 K ispod plamišta;
F5 tvari s temperaturom samozapaljenja od 200 °C ili nižom koja se drugdje ne spominje.

FT Zapaljive kapljevine, toksične:

FT1 zapaljive kapljevine, toksične;

FT2 pesticidi;

FC Zapaljive kapljevine, korozivne;

FTC Zapaljive kapljevine, toksične, korozivne;

D Desensitizirane eksplozivne kapljevine.

2.2.3.1.3 Tvari i predmeti klasificirani u klasu 3 navedeni su u tablici A poglavlja 3.2. Tvarima koje nisu navedene po nazivu u tablici A poglavlja 3.2, treba dodijeliti prikladni navod u 2.2.3.3 i prikladnu pakirnu skupinu u skladu s odredbama ovog poglavlja. Zapaljivim kapljevinama treba dodijeliti jednu od sljedećih pakirnih skupina prema stupnju opasnosti koji predstavljaju za prijevoz:

Pakirna skupina	**Točka plamišta (zatvorena posuda)**	**Početno vrelište**
I	--	≤ 35°C
II[a]	< 23°C	> 35°C
III[a]	≥ 23°C i ≤ 60°C	> 35°C

[a] *Vidi također 2.2.3.1.4.*

Za kapljevinu s (a) dodatnom opasnošću (opasnostima), razmotrit će se pakirna skupina određena sukladno gore navedenoj tablici i pakirna skupina temeljena na ozbiljnosti dodatne opasnosti (dodatnih opasnosti); klasifikacija i pakirna skupina će se zatim odrediti sukladno tablici prvenstva opasnosti iz 2.1.3.10.

2.2.3.1.4 Viskozne zapaljive tekućine, kao što su boje, glazure, lakovi, ljepila, firnajz, politure, koje imaju točku paljenja manju od 23 ° C mogu se svrstati u pakirnu skupinu III sukladno procedurama propisanima u Priručniku za ispitivanja i kriterije, Dio III, pododjeljak 32.3 [osim točke 32.3.1.7 (d)], pod uvjetom da:

(a) viskoznost izražena kao vrijeme protoka u sekundama i točka paljenja su u skladu sa sljedećom tablicom:

Autorsko pravo © Ujedinjeni narodi, 2013. Sva prava pridržana.

Kinematička viskoznost (ekstrapolirana) v (kod gotovo	Vrijeme istjecanja t u sekundama	promjer ispusne slavine (dizne) u mm	Plamište u °C
20 < v ≤ 80	20 < t ≤ 60	4	iznad 17
80 < v ≤ 135	60 < t ≤ 100	4	iznad 10
135 < v ≤ 220	20 < t ≤ 32	6	iznad 5
220 < v ≤ 300	32 < t ≤ 44	6	iznad -1
300 < v ≤ 700	44 < t ≤ 100	6	iznad -5
700 < v	100 ≤ t	6	neograničeno

NAPOMENA: *Ove se odredbe primjenjuju i na smjese koje sadrže ne više od 20 % nitroceluloze sa sadržajem dušika koji ne prelazi 12,6% od suhe mase. Smjese koje sadrže više od 20%, ali ne više od 55 % nitroceluloze sa sadržajem dušika koji ne prelazi 12,6% od suhe mase su tvari dodijeljene UN br.2059. Smjese koje imaju plamište ispod 23 ° C i sadrže:*
- Više od 55% nitroceluloze, bez obzira na sadržaj dušika, ili
- Ne više od 55% nitroceluloze sa sadržajem dušika iznad 12,6% po suhoj masi,
su tvari klase 1 (UN br. 0340 ili 0342) ili klase 4.1 (UN br. 2555,2556 ili 2557).

(b) Manje od 3% čistog sloja se odvaja u testu razdvajanja otopine;

(c) Smjesa ili bilo koja odvojena otopina ne ispunjava kriterije za klasu 6.1 ili klasu 8;

(d) Tvari se pakiraju u posude od ne više od 450 litara kapaciteta

2.2.3.1.5 Viskozne tekućine koje:
- Imaju točku paljenja od 23 ° C ili iznad i manje od ili jednako 60 ° C;
- Nisu otrovne, korozivne ili ekološki opasne;
- Sadrže ne više od 20% nitroceluloze pod uvjetom da nitroceluloza ne sadrži više od 12,6% dušika u suhoj masi; i
- Se pakiraju u posudama od ne više od 450 litara kapaciteta; ne podliježu ADN, ako:
a) pri ispitivanju odvajanja otapala (vidi Priručnik za ispitivanja i kriterije, Dio III, pododjeljak 32.5.1) visina odvojenog sloja otapala iznosi manje od 3% ukupne visine; i
b) vrijeme isticanja pri ispitivanju viskoziteta (vidi Priručnik za ispitivanja i kriterije, Dio III, pododjeljak 32.4.3) s ispusnom slavinom (diznom) promjera 6 mm, jednako je ili dulje od:
(i) 60 sekundi, ili
(ii) 40 sekundi ukoliko viskozna tekuća tvar ne sadrži više od 60% tvari klase 3.

2.2.3.1.6 Ukoliko tvari klase 3, kao rezultat primjesa, pripadaju kategorijama opasnosti različitim od onih kojima pripadaju tvari navedene po nazivu unutar tablice A poglavlja 3.2, takve smjese ili otopine dodjeljuju se navodima kojima pripadaju na temelju stvarnog stupnja opasnosti.

NAPOMENA: *Za klasifikaciju otopina i smjesa (poput pripravaka i otpada), vidi također 2.1.3.*

[2] *Određivanje viskoznosti: U slučajevima gdje promatrana tvar nije Newtonovski fluid, ili gdje je metoda određivanja viskoznosti protočnom posudom u protivnom neprikladna, varijabilni viskozimetar smičnog naprezanja će se koristiti za određivanje koeficijenta dinamičke viskoznosti tvari, pri 23 °C, na određenom broju smičnih naprezanja. Dobivene vrijednosti se grafički prikazuju u ovisnosti o smičnom naprezanju i zatim ekstrapoliraju na nulto posmično naprezanje. Na taj način dobivena dinamička viskoznost, podijeljena s gustoćom, daje odgovarajuću kinematičku viskoznost pri gotovo nultom posmičnom naprezanju.*

Autorsko pravo © Ujedinjeni narodi, 2013. Sva prava pridržana.

2.2.3.1.7 Na temelju ispitnih postupaka sukladnih s 2.3.3.1 i 2.3.4, i s kriterijima postavljenim u 2.2.3.1.1, može se također, utvrditi ukoliko je priroda otopine ili smjese navedene po nazivu ili koja sadrži tvar navedenu po nazivu, takva da otopina ili smjesa nije predmetom odredbi za ovu klasu (vidi također 2.1.3).

2.2.3.2 *Tvari koje nisu prihvaćene za prijevoz*

2.2.3.2.1 Tvari klase 3 koje su sklone lakom formiranju peroksida (kao što se događa s eterima ili s određenim heterocikličkim oksigeniranim tvarima) nisu prihvaćene za prijevoz ukoliko je njihov sadržaj peroksida, izračunat kao vodikov peroksid (H_2O_2), veći od 0,3%. Sadržaj peroksida će se odrediti kako je navedeno u 2.3.3.3.

2.2.3.2.2 Kemijski nestabilne tvari klase 3 neće se prihvatiti za prijevoz, osim ukoliko se ne poduzmu nužni koraci sprečavanja njihovog opasnog raspada ili polimerizacije tijekom prijevoza. S ovim ciljem, osigurat će se posebice da spremnici i rezervoari ne sadrže niti jednu tvar sklonu promicanju ovih reakcija.

2.2.3.2.3 Desensitizirane eksplozivne kapljevine osim onih navedenih u tablici A poglavlja 3.2 neće se prihvatiti za prijevoz kao tvari klase 3.

2.2.3.3 *Popis zbirnih navoda*

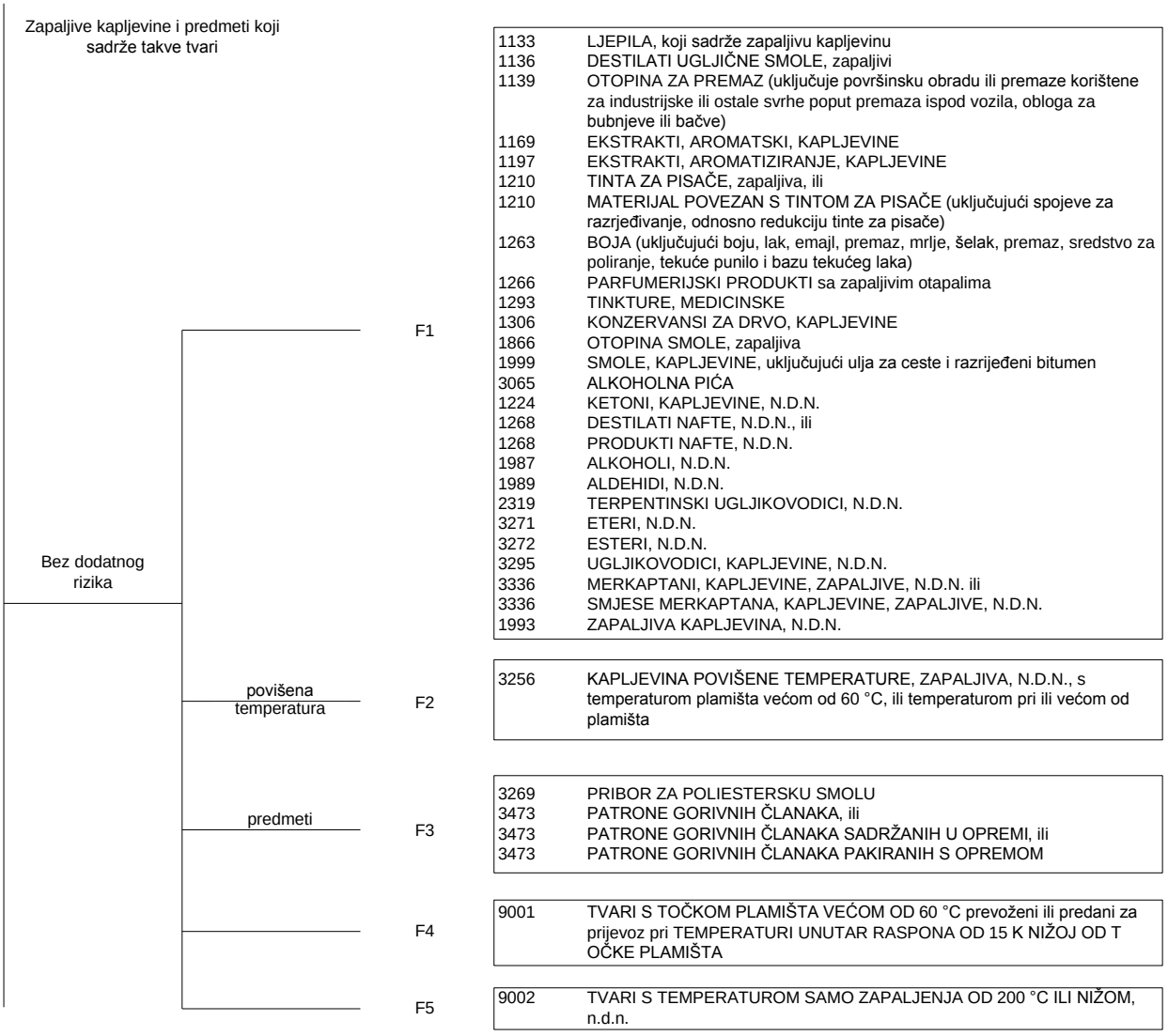

Autorsko pravo © Ujedinjeni narodi, 2013. Sva prava pridržana.

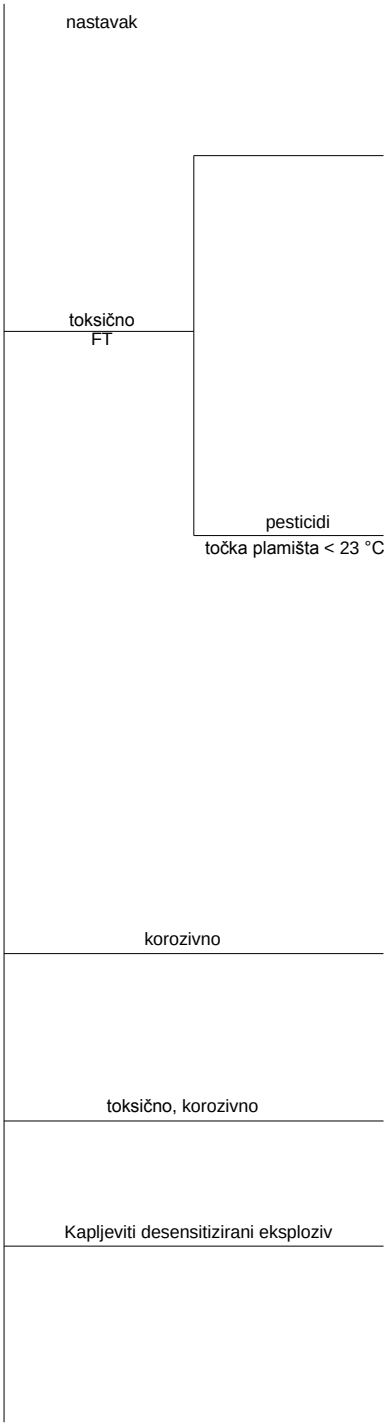

FT1	1228	MERKAPTANI, KAPLJEVINE, ZAPALJIVI, TOKSIČNI, N.D.N. ili
	1228	SMJESE MERKAPTANA, KAPLJEVINA, ZAPALJIVA, TOKSIČNA, N.D.N.
	1986	ALKOHOLI, ZAPALJIIVI, TOKSIČNI, N.D.N.
	1988	ALDEHIDI, ZAPALJIVI, TOKSIČNI, N.D.N.
	2478	IZOCIJANATI, ZAPALJIVI, TOKSIČNI, N.D.N., ili
	2478	OTOPINE IZOCIJANATA, ZAPALJIVE, TOKSIČNE, N.D.N.
	3248	LIJEKOVI, KAPLJEVINE, ZAPALJIVI, TOKSIČNI, N.D.N.
	3273	NITRILI, ZAPALJIVI, TOKSIČNI, N.D.N.
	1992	ZAPALJIVA KAPLJEVINA, TOKSIČNA, N.D.N.
FT2	2758	PESTICIDI NA BAZI KARBAMATA, KAPLJEVINE, ZAPALJIVE, TOKSIČNE
	2760	PESTICIDI NA BAZI ARSENA, KAPLJEVINE, ZAPALJIVE, TOKSIČNE
	2762	PESTICIDI NA BAZI ORGANOKLORA, KAPLJEVINE, ZAPALJIVE, TOKSIČNE
	2764	PESTICIDI NA BAZI TRIAZINA, KAPLJEVINE, ZAPALJIVE, TOKSIČNE
	2772	PESTICIDI NA BAZI TIOKARBAMATA, KAPLJEVINE, ZAPALJIVE, TOKSIČNE
	2776	PESTICIDI NA BAZI BAKRA, KAPLJEVINE, ZAPALJIVE, TOKSIČNE
	2778	PESTICIDI NA BAZI ŽIVE, KAPLJEVINE, ZAPALJIVE, TOKSIČNE
	2780	PESTICIDI NA BAZI SUPSTITUIRANOG NITROFENOLA, KAPLJEVINE, ZAPALJIVE, TOKSIČNE
	2782	PESTICIDI NA BAZI BIPIRIDIJA, KAPLJEVINE, ZAPALJIVE, TOKSIČNE
	2784	PESTICIDI NA BAZI ORGANOFOSFORA, KAPLJEVINE, ZAPALJIVE, TOKSIČNE
	2787	PESTICIDI NA BAZI ORGANOKOSITRA, KAPLJEVINE, ZAPALJIVE, TOKSIČNE
	3024	PESTICIDI DOBIVENI OD KUMARINA, KAPLJEVINE, ZAPALJIVE, TOKSIČNE
	3346	PESTICIDI DOBIVENI OD FENOKSIACETIČKE KISELINE, KAPLJEVINE, ZAPALJIVE, TOKSIČNE
	3350	PESTICIDI NA BAZI PIRETROIDA, KAPLJEVINE, ZAPALJIVE, TOKSIČNE
	3021	PESTICIDI, KAPLJEVINE, ZAPALJIVE, TOKSIČNE, N.D.N.
	***NAPOMENA**: Klasifikacija pesticida pod navodom će biti izvršena na temelju aktivnog sastojka, fizikalnog stanja pesticida i bilo kojih dodatnih opasnosti koje može pokazati.*	
FC	3469	BOJA, ZAPALJIVA, KOROZIVNA (uključujući boju, lak, emajl, premaz, mrlje, šelak, premaz, sredstvo za poliranje, tekuće punilo i bazu tekućeg laka)
	3469	MATERIJAL POVEZAN S BOJOM, ZAPALJIV, KOROZIVAN (uključujući spojeve za razrjeđivanje, odnosno redukciju boje)
	2733	AMINI, ZAPALJIVI, KOROZIVNI, N.D.N., ili
	2733	POLIAMINI, ZAPALJIVI, KOROZIVNI, N.D.N.
	2985	KLOROSILANI, ZAPALJIVI, KOROZIVNI, N.D.N.
	3274	OTOPINA ALKOHOLATA, N.D.N., u alkoholu
	2924	ZAPALJIVA KAPLJEVINA, KOROZIVNA, N.D.N.
FTC	3286	ZAPALJIVA KAPLJEVINA, TOKSIČNA, KOROZIVNA, N.D.N.
D	3343	SMJESA NITROGLICERINA, DESENSITIZIRANA, KAPLJEVINA, ZAPALJIVA, N.D.N., s ne više od 30% masenog udjela nitroglicerina
	3357	SMJESA NITROGLICERINA, DESENSITIZIRANA, KAPLJEVINA, N.D.N., s ne više od 30% masenog udjela nitroglicerina
	3379	DESENSITIZIRANI EKSPLOZIV, KAPLJEVINA, N.D.N.

Autorsko pravo © Ujedinjeni narodi, 2013. Sva prava pridržana.

2.2.41 Klasa 4.1 Zapaljive krutine, samoreaktivne tvari i desensitizirane eksplozivne krutine

2.2.41.1 *Krutine*

2.2.41.1.1 Pod pojmom klase 4.1 obuhvaćene su zapaljive tvari i predmeti desensitizirani eksplozivi koji su krutine sukladno pododjeljku (a) definicije "krutine" u 1.2.1 i samoreaktivnih kapljevina , ili krutina.

Sljedeće tvari su klasificirane u klasu 4.1:

- lako zapaljive krute tvari i predmeti (vidi odjeljke 2.2.41.1.3 do 2.2.41.1.8);
- samoreaktivne krutine ili kapljevine (vidi odjeljke 2.2.41.1.9 do 2.2.41.1.17);
- desensitizirane eksplozivne krutine (vidi 2.2.41.1.18);
- tvari srodne samoreaktivnim tvarima (vidi 2.2.41.1.19).

2.2.41.1.2 Tvari i predmeti klase 4.1 nadalje su podijeljeni kako slijedi:

F Zapaljive krutine, bez dodatne opasnosti:
- Fl organske;
- F2 organske, rastaljene;
- F3 anorganske;

FO Zapaljive krutine, oksidirajuće;

FT Zapaljive krutine, toksične:
- FT1 organske, toksične;
- FT2 anorganske, toksične;

FC Zapaljive krutine, korozivne:
- FC1 organske, korozivne;
- FC2 anorganske, korozivne;

D Desensitizirane eksplozivne krutine bez dodatne opasnosti;

DT Desensitizirane eksplozivne krutine, toksične;

SR Samoreaktivne tvari:
- SR1 koje ne zahtijevaju regulaciju temperature;
- SR2 koje zahtijevaju regulaciju temperature.

Autorsko pravo © Ujedinjeni narodi, 2013. Sva prava pridržana.

Zapaljive krutine

Definicije i svojstva

2.2.41.1.3 *Zapaljive krutine* su krutine koje lako sagorijevaju i koje mogu prouzročiti požar trenjem.

Krutine koje lako sagorijevaju su praškaste i granularne tvari ili paste koje su opasne ukoliko se mogu lako zapaliti kratkim kontaktom s izvorom paljenja, poput goruće žigice, te ukoliko se plamen naglo širi. Opasnot može nastati ne samo zbog vatre, nego i od produkata toksičnog zapaljenja. Metalni prašci su posebno opasni zbog teškog gašenja požara, jer uobičajena sredstva za gašenje poput ugljikovog dioksida ili vode mogu povećati opasnost.

Klasifikacija

2.2.41.1.4 Tvari i predmeti klasificirani kao krutine klase 4.1 navedeni su u tablici A poglavlja 3.2. Dodjela organskih tvari i predmeta koji nisu navedeni po nazivu u tablici A poglavlja 3.2 odgovarajućem navodu pododjeljka 2.2.41.3 sukladno odredbama poglavlja 2.1 može se temeljiti na iskustvu ili na rezultatima ispitnih postupaka sukladnim Priručniku o ispitivanjima i kriterijima, pododjeljak 33.2.1, dio III. Dodjela anorganskih tvari koje nisu navedene po nazivu temeljit će se na rezultatima ispitnih postupaka sukladnim Priručniku o ispitivanjima i kriterijima, pododjeljak 33.2.1, dio III.; iskustvo će se također uzeti u obzir ukoliko dovodi do stože dodjele.

2.2.41.1.5 Kada se tvari koje se ne navode po nazivu dodjeljuju jednom od navoda navedenih u 2.2.41.3 na temelju ispitnih postupaka sukladno Priručniku o ispitivanjima i kriterijima, dijelu III., pododjeljku 33.2.1, primjenjuju se sljedeći kriteriji:

(a) uz izuzeće metalnih prašaka i prašaka metalnih legura, tvari u obliku praška, zrnaca ili paste treba klasificirati kao lako zapaljive tvari klase 4.1 ukoliko se mogu lako zapaliti u kratkom kontaktu s izvorom zapaljenja (npr. goreća žigica), ili ukoliko se u slučaju zapaljenja plamen naglo proširi, s vremenom gorenja manjim od 45 sekundi za izmjerenu udaljenost od 100 mm ili ukoliko je brzina gorenja veća od 2,2 mm/s;

(b) metalni prašci ili prašci metalnih legura dodijelit će se klasi 4.1 ukoliko se mogu zapaliti plamenom, a reakcija se može proširiti cijelom dužinom uzorka za 10 minuta ili manje.

Krute tvari koje mogu prouzročiti požar trenjem, treba klasificirati u klasu 4.1 analogijom s postojećim navodima (npr. žigice), ili sukladno bilo kojoj prikladnoj posebnoj odredbi.

2.2.41.1.6 Na temelju ispitnog postupka sukladnog s Priručnikom o ispitivanjima i kriterijima, dijelom III., poglavljem 33.2.1 i zahtjevima navedenim u 2.2.41.1.4 i 2.2.41.1.5, također, može se utvrditi je li priroda tvari navedene po nazivu takva da ta tvar nije predmetom odredbi za ovu klasu.

2.2.41.1.7 Ukoliko tvari klase 4.1 kao rezultat primjesa dospiju u različite kategorije opasnosti od onih kojima pripadaju tvari navedene po nazivu u tablici A, poglavlja 3.2, takve smjese trebaju biti uključene u navode kojima pripadaju na temelju stvarnog stupnja opasnosti.

NAPOMENA: *Za klasifikaciju otopina i smjesa (poput pripravaka i otpada), vidi također 2.1.3.*

Autorsko pravo © Ujedinjeni narodi, 2013. Sva prava pridržana.

Dodjela pakirnih skupina

2.2.41.1.8 Zapaljive krute tvari klasificirane pod različitim navodima u tablici A poglavlja 3.2 treba dodijeliti pakirnim skupinama II ili III na temelju ispitnih postupaka Priručnika o ispitivanjima i kriterijima, dio III., pododjeljak 3.3.2.1 u skladu sa sljedećim kriterijima:

(a) Lako zapaljive krute tvari, čije je vrijeme gorenja pri ispitivanju manje od 45 sekundi na mjerenoj udaljenosti od 100 mm, potrebno je dodijeliti:

pakirnoj skupini II: ukoliko plamen prolazi kroz vlažnu zonu;

pakirnoj skupini III: ukoliko vlažna zona zaustavlja plamen barem četiri minute;

(b) metalne praške i praške metalnih legura potrebno je dodijeliti:

pakirnoj skupini II: ukoliko se pri ispitivanju reakcija proširi cijelom dužinom uzorka tijekom pet minuta ili manje;

pakirnoj skupini III: ukoliko se pri ispitivanju reakcija proširi cijelom dužinom uzorka za više od pet minuta.

Za krute tvari koje se mogu zapaliti trenjem, pakirna skupina se dodjeljuje analogijom s postojećim unosima ili u skladu s bilo kojom posebnom odredbom.

Samoreaktivne tvari

Definicije

2.2.41.1.9 Za potrebe ADN-a, samoreaktivne tvari toplinski su nestabilne tvari podložne jakom egzotermnom razlaganju, čak i bez sudjelovanja kisika (zraka). Tvari se ne smatraju samoreaktivnim tvarima klase 4.1 ukoliko su:

(a) eksplozivi u skladu s kriterijima klase 1;

(b) oksidirajuće tvari u skladu s klasifikacijskim postupkom za klasu 5.1 (vidi 2.2.51.1) osim smjesa oksidirajućih tvari koje sadrže 5% ili više zapaljivih organskih tvari koje će biti predmetom klasifikacijskih postupaka navedenih u napomeni 2;

(c) organski peroksidi prema kriterijima klase 5.2 (vidi 2.2.52.1)

(d) ako je njihova toplina razlaganja ispod 300 J/g; ili

(e) ukoliko je njihova temperatura samoubrzavajućeg razlaganja (SADT) (vidi napomenu 2 dolje), viša od 75°C za pakiranje od 50 kilograma.

NAPOMENA 1: *Toplina razlaganja može se odrediti korištenjem međunarodno priznate metode, npr. kalorimetrije diferencijalnog snimanja i adijabatske kalorimetrije.*

NAPOMENA 2: *Smjese oksidirajućih tvari koje odgovaraju kriterijima klase 5.1 koje sadrže 5% ili više zapaljivih organskih tvari, koje ne odgovaraju gore navedenim kriterijima u (a), (c), (d) i (e), biti će predmetom klasifikacijskog postupka samoreaktivnih tvari.*

Smjesa koja pokazuje svojstva samoreaktivne tvari vrste B do F, bit će klasificirana kao samoreaktivna tvar klase 4.1.

Autorsko pravo © Ujedinjeni narodi, 2013. Sva prava pridržana.

Smjesa koja pokazuje svojstva samoreaktivne tvari vrste G, u skladu s načelom navedenim u 20.4.3 (g) dijela II. Priručnika o ispitivanjima i kriterijima, bit će razmotrena za klasifikaciju kao tvar klase 5.1 (vidi 2.2.51.1).

NAPOMENA 3: *Temperatura samoubrzavajućeg razlaganja (SADT), najniža je temperatura na kojoj može doći do samoubrzavajućeg razlaganja tvari u pakiranju koje se koristi u prijevozu. Uvjeti za određivanje SADT-a navedeni su u Priručniku o ispitivanjima i kriterijima, dio II., poglavlje 20. i odjeljak 28.4.*

NAPOMENA 4: *Bilo koju tvar koja pokazuje svojstva samoreaktivne tvari, treba na taj način i klasificirati, čak i ako tvar daje pozitivan rezultat ispitivanja prema 2.2.42.1.5 za uključenje u klasu 4.2.*

Svojstva

2.2.41.1.10.1 Razlaganje samoreaktivnih tvari može se potaknuti toplinom, dodirom s katalitičkim nečistoćama (npr. kiselinama, spojevima teških metala, lužinama), trenjem ili udarom. Brzina razlaganja povećava se povećanjem temperature i različita je u odnosu pojedinu tvar. Razlaganje, posebno ukoliko ne dođe do zapaljenja, može rezultirati razvojem toksičnih plinova ili para. Kod nekih samozapaljivih tvari treba kontrolirati temperaturu. Neke samoreaktivne tvari razlažu se eksplozivno, posebice ukoliko su zatvorene. Ovo svojstvo se može izmijeniti dodatkom razrjeđivača ili uporabom prikladnih pakiranja. Neke samoreaktivne tvari snažno gore. Samoreaktivne tvari su, primjerice, neke vrste dolje navedenih spojeva:

alifatski azo-spojevi (-C-N=N-C-);
organski azidi (-C-N_3);
diazonijeve doli (-CN_2^+Z);
N-nitrozo spojevi (-N-N=O);
i aromatski sulfohidrazidi (-SO_2-NH-NH_2).

Ovaj popis nije iscrpan; i tvari ostalih reaktivnih skupina i neke smjese tvari mogu imati slična svojstva.

Klasifikacija

2.2.41.1.11 Samoreaktivne tvari klasificirane su u sedam vrsta sukladno stupnju opasnosti koji predstavljaju. Vrste samozapaljivih tvari variraju od vrste A koja nije prihvaćena za prijevoz u pakiranju u kojemu je provedeno ispitivanje, do vrste G koja nije predmetom odredbi za samoreaktivne tvari klase 4.1. Klasifikacija vrsta B do F u izravnom je odnosu s najvećom dozvoljenom količinom za jedno pakiranje. Načela koja se trebaju primijeniti za klasifikaciju, kao i primijenjivi postupci klasifikacije, ispitne metode i kriteriji, te primjer prikladnog ispitnog izvješća, navedeni su u Priručniku o ispitivanjima i kriterijima, dio II.

2.2.41.1.12 Samoreaktivne tvari koje su već klasificirane i dozvoljene za prijevoz u pakiranjima navedenim u 2.2.41.4, one koje su već odobrene za prijevoz u IBC-ima navedenim u 4.1.4.2 ADR-a, pakirnoj uputi IBC520 i one koje su odobrene za prijevoz u spremnicima sukladno poglavlju 4.2, navedene u 4.2.5.2 ADR-a, upute za prenosive spremnike T23. Svaka navedena odobrena tvar klasificirana je prema generičkoj oznaci tablice A poglavlja 3.2 (UN br. 221 do 3240), a navedene su i dodatne opasnosti i napomene o značajnim podacima o prijevozu.

Zbirni navodi specificiraju:

- samoreaktivne tvari vrste B do F, vidi 2.2.41.1.11 gore;

Autorsko pravo © Ujedinjeni narodi, 2013. Sva prava pridržana.

- fizikalno stanje (kapljevina/krutina); i

- kontrola temperature (kada je potrebno), vidi 2.2.41.1.17 dolje.

Klasifikacija samoreaktivnih tvari navedenih u 2.2.41.4 temelji se na tehnički čistoj tvari (osim kada je navedena koncentracija manja od 100%).

2.2.41.1.13 Klasifikaciju samoreaktivnih tvari koje nisu navedene u 2.2.41.4, 4.1.4.2 ADR-a, u pakirnoj uputi IBC520 ili 4.2.5.2 ADR-a, u uputama za prenosive spremnike T23 i dodjeli zbirnih navoda, obavit će nadležno tijelo države podrijetla na temelju izvješća o ispitivanju. Izjava odobrenja mora sadržavati klasifikaciju i značajne uvjete prijevoza. Ako država podrijetla nije ugovorna strana ADN-a, klasifikacija i uvjeti prijevoza moraju biti priznati od strane nadležnog tijela prve države ugovorne strane ADR-a u koju stigne pošiljka.

2.2.41.1.14 Aktivatori, npr. cinkovi spojevi, mogu se dodati samoreaktivnoj tvari u svrhu promjene njihove reaktivnosti. Ovisno o vrsti i koncentraciji aktivatora, ovo može rezultirati smanjenjem toplinske stabilnosti i promjenom eksplozivnih svojstava. Ako se bilo koje od tih svojstava promijeni, nova formulacija će se ocijeniti u skladu s postupkom klasifikacije.

2.2.41.1.15 Uzorci samoreaktivnih tvari ili formulacija samoreaktivnih tvari koji nisu navedeni u 2.2.41.4, za koje nema cjelovitog seta rezultata ispitivanja i koje treba podvrgnuti dodatnom ispitivanju ili ocjeni, trebaju biti dodijeljeni jednom od odgovarajućih navoda za samoreaktivne tvari vrste C ukoliko zadovoljavaju sljedeće uvjete:

- raspoloživi podaci ukazuju na to da uzorak nije opasniji od samoreaktivnih tvari vrste B;

- uzorak je pakiran u skladu s pakirnom metodom OP2 iz 4.1.4.1 ADR-a, a količina prema jedinici prijevoza tereta i prijevoznoj jedinici ograničena je na 10 kilograma;

- raspoloživi podaci ukazuju na to da je kontrolna temperatura, ukoliko postoji, dovoljno niska kako bi se spriječilo moguće opasno razlaganje, a dovoljno visoka kako bi se spriječila svaka opasna faza odvajanja.

Desensitizacija

2.2.41.1.16 Kako bi se osigurala sigurnost u prijevozu, samoreaktivne tvari u mnogim su slučajevima desensitizirane korištenjem razrjeđivača. Kada se određuje postotak tvari, to se odnosi na maseni udio, zaokružen do najbližeg cijelog broja. Ukoliko se koristi razrjeđivač, samoreaktivnu tvar je potrebno podvrgnuti ispitivanju razrjeđivačem u koncentraciji i obliku koji se koristi u prijevozu. Razrjeđivači koji samoreaktivnoj tvari dozvoljavaju da dosegne koncentraciju do opasnoga omjera u slučaju curenja iz pakiranja, ne smiju se koristiti. Razrjeđivač mora biti u skladu sa samoreaktivnom tvari. U tom pogledu, kompatibilni razrjeđivači su krutine ili kapljevine koje nemaju štetan utjecaj na toplinsku stabilnost, na vrstu opasnosti samoreaktivne tvari. Kapljeviti razrjeđivači u formulacijama koje zahtijevaju kontrolu temperature (vidi 2.2.41.1.14), trebaju imati vrelište od barem 60 °C i plamište ne manje od 5 °C. Vrelište kapljevine mora biti barem 50 °C iznad kontrolne temperature samoreaktivne tvari.

Zahtjevi kontrole temperature

2.2.41.1.17 Određene samoreaktivne tvari mogu se dovesti u uvjete kontrole temperature. Kontrolna temperatura najveća je temperatura pri kojoj se samoreaktivna tvar može sigurno prevoziti. Pretpostavlja se kako temperatura neposrednog okruženja pakiranja prelazi samo 55 °C u prijevozu u relativno kratkom razdoblju od 24 sata. U slučaju gubitka kontrole temperature, može biti potrebno primijeniti izvanredne postupke. Kritična temperatura jest temperatura na kojoj se takvi postupci trebaju primijeniti. Kontrolne i kritične temperature proizlaze iz vrijednosti SADT (vidi tablicu 1). SADT će biti određen kako bi se moglo odlučiti hoće li neka

Autorsko pravo © Ujedinjeni narodi, 2013. Sva prava pridržana.

tvar biti podvrgnuta kontroli temperature tijekom prijevoza. Odredbe za određivanje SADT navedene su u Priručniku o ispitivanjima i kriterijima, dio II., poglavlje 20. i odjeljak 28.4.

Tablica 1 Određivanje kontrolnih i izvanrednih temperatura

Vrsta spremnika	SADT[a]	Kontrolna tempreatura	Kritična temperatura
Jednostruka pakiranja i IBC-ovi	20 °C ili niža	20 °C ispod SADT	10 °C ispod SADT
	viša od 20 °C do 35 °C	15 °C ispod SADT	10 °C ispod SADT
	viša od 35 °C	10 °C ispod SADT	5 °C ispod SADT
Spremnici	ne viša od 50 °C	10 °C ispod SADT	5 °C ispod SADT

[a] *SADT tvari pakirane za prijevoz.*

Samoreaktivne tvari čija SADT vrijednost nije viša od 55°C mora biti predmetom kontrole temperature u prijevozu. Gdje je primijenjivo, kontrolne i kritične temperature navedene su u 2.2.41.4. Stvarna temperatura u prijevozu može biti niža od kontrolne temperature, ali temperaturu treba odabrati na način kako bi se izbjeglo opasno odvajanje faza.

Kruti desensitizirani eksplozivi

2.2.41.1.18 Kruti desensizitirani eksplozivi su tvari koje su namočene vodom ili alkoholima ili razrijeđene drugom tvari kako bi se potisnula njihova eksplozivna svojstva. Navodi u tablici A poglavlja 3.2 su: UN br. 1310, 1320, 1321, 1322, 1336, 1337, 1344, 1347, 1348, 1349, 1354, 1355, 1356, 1357, 1517, 1571, 2555, 2556, 2557, 2852, 2907, 3317, 3319, 3344, 3364, 3365, 3366, 3367, 3368, 3369, 3370, 3376, 3380 i 3474.

Tvari povezane sa samoreaktivnim tvarima

2.2.41.1.19 Tvari koje:

(a) su bile uvjetno prihvaćene u klasu 1 sukladno serijama ispitivanja 1 i 2, ali isključene iz klase 1 serijom ispitivanja 6;

(b) nisu samoreaktivne tvari klase 4.1; i

(c) nisu tvari klasa 5.1 ili 5.2

su također uključene u klasu 4.1. Takvi su navodi UN br. 2956, 3241, 3242 i 3251.

2.2.41.2 ***Tvari koje nisu prihvaćene za prijevoz***

2.2.41.2.1 Kemijski nestabilne tvari klase 4.1 nisu prihvaćene za prijevoz ukoliko se ne poduzmu nužni koraci sprečavanja opasne razgradnje ili polimerizacije u prijevozu. U tom smislu, posebno je potrebno osigurati da spremnici i cisterne ne sadrže tvar sklonu poticanju tih reakcija.

2.2.41.2.2 Zapaljive krutine, oksidirajuće, kojima je dodijeljen UN br. 3097, nisu prihvaćene za prijevoz ukoliko ne udovoljavaju zahtjevima klase 1. (vidi također 2.1.3.7).

2.2.41.2.3 Sljedeće tvari neće se prihvatiti za prijevoz:

- samoreaktivne tvari vrste A (vidi Priručnik o ispitivanjima i kriterijima, dio II., 20.4.2 (a));

Autorsko pravo © Ujedinjeni narodi, 2013. Sva prava pridržana.

- sulfidi fosfora koji nisu oslobođeni od žutog i bijelog fosfora;
- kruti desensitizirani eksplozivi koji nisu navedeni u tablici A poglavlja 3.2;
- anorganske zapaljive tvari u rastaljenom obliku osim UN br.2448 SUMPOR, RASTALJEN;
- barijev azid sa sadržajem vode manjim od 50% (maseni udio).

2.2.41.3 *Popis zbirnih navoda*

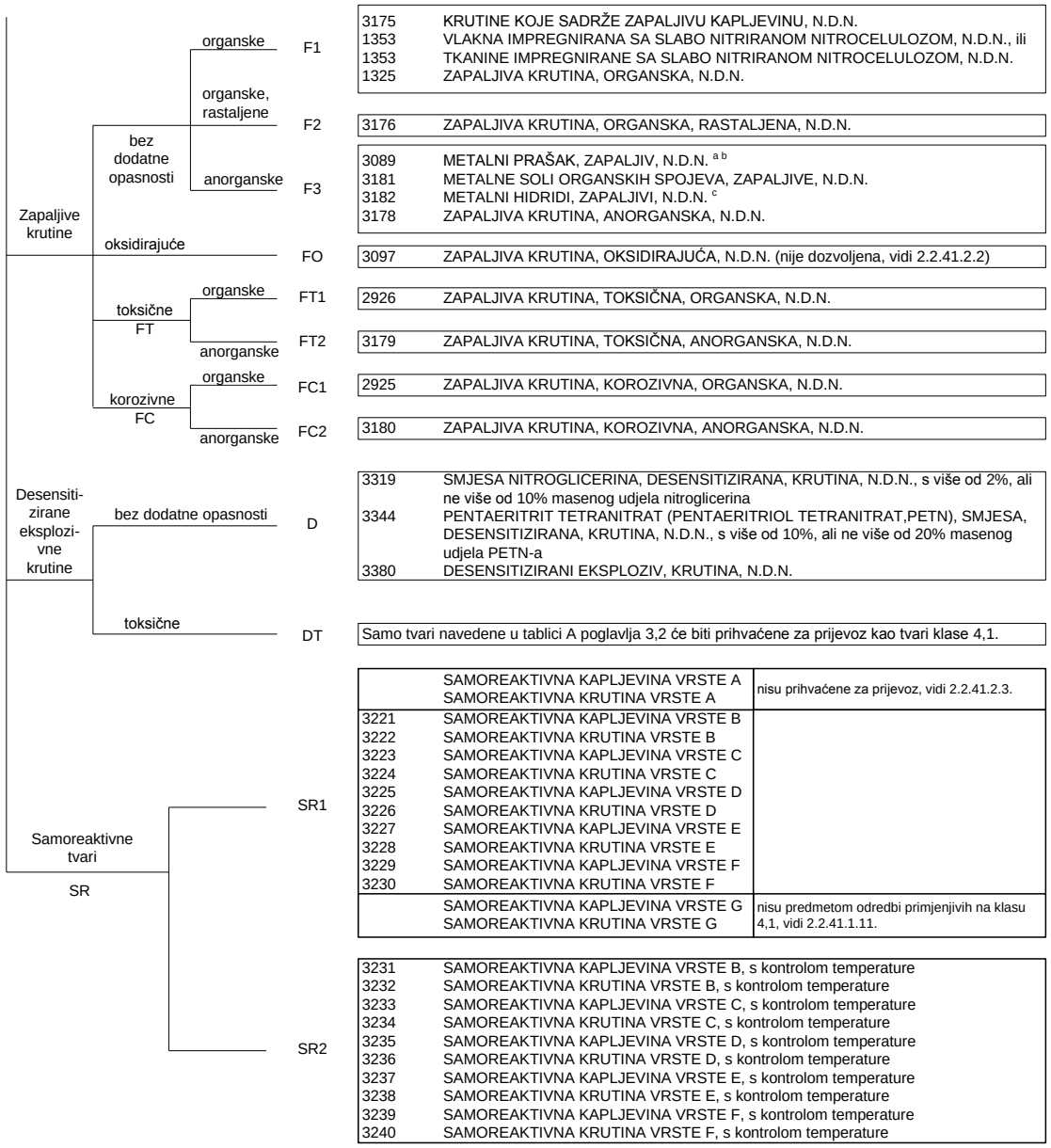

[a] *Metali i legure metala u praškastom ili drugom zapaljivom obliku, sklone spontanom sagorijevanju, tvari su klase 4.2.*

[b] *Metali i legure metala u praškastom ili drugom zapaljivom obliku koji u dodiru s vodom ispuštaju zapaljive plinove, tvari su klase 4.3.*

[c] *Metalni hidridi koji u dodiru s vodom ispuštaju zapaljive plinove, tvari su klase 4.3. Aluminijev borohidrid ili aluminijev borohidrid u uređajima, tvari su klase 4.2, UN br. 2870.*

Autorsko pravo © Ujedinjeni narodi, 2013. Sva prava pridržana.

2.2.41.4 Popis trenutačno dodijeljenih samoreaktivnih tvari u pakiranjima

U stupcu "Pakirna metoda" oznake OP1 do OP8 odnose se na pakirne metode u 4.1.4.1 ADR-a, pakirna uputa P520 (vidi također 4.1.7.1 ADR-a). Samoreaktivne tvari koje se prevoze trebaju ispunjavati uvjete klasifikacije i kontrolnih i kritičnih temperatura (izvedeno iz SADT) kako je navedeno. Za tvari koje su dozvoljene u IBC-ima, vidi 4.1.4.2 ADR-a, pakirna uputa IBC520, a za one dozvoljene u spremnicima sukladno poglavlju 4.2 ADR-a, vidi 4.2.5.2 ADR-a, uputu za prenosive spremnike T23.

NAPOMENA: *Klasifikacija dana u ovoj tablici temelji se na tehnički čistoj tvari (osim gdje je specificirana koncentracija manja od 100%). Za druge koncentracije, tvar može biti klasificirana različito prema postupcima danim u dijelu II "Priručnika o ispitivanjima i kriterijima" i u 2.2.41.1.17.*

SAMOREAKTIVNA TVAR	Koncen-tracija (%)	Pakirna metoda	Kontrolna temperatura (°C)	Kritična temperatura (°C)	UN generički navod	Napomene
ACETON-PIROGALOL KOPOLIMER 2-DIAZO-1-NAFTOL-5-SULFONAT	100	OP8			3228	
AZODIKARBONAMID FORMULACIJA VRSTE B, s kontroliranom temperaturom	<100	OP5			3232	(1)(2)
AZODIKARBONAMID FORMULACIJA VRSTE C	<100	OP6			3224	(3)
AZODIKARBONAMID FORMULACIJA VRSTE C, s kontroliranom temperaturom	<100	OP6			3234	(4)
AZODIKARBONAMID FORMULACIJA VRSTE D	<100	OP7			3226	(5)
AZODIKARBONAMID FORMULACIJA VRSTE D, s kontroliranom temperaturom	<100	OP7			3236	(6)
2,2' -AZODI(2,4-DIMETIL- 4-METOKSI -VALERONITRIL)	100	OP7	-5	+5	3236	
2,2' -AZODI(2,4-DIMETIL-VALERONITRIL)	100	OP7	+10	+15	3236	
2,2' -AZODI(ETIL- 2-METIL-PROPIONAT)	100	OP7	+20	+25	3235	
1,1-AZODI(HEKSAHIDROBENZONITRIL)	100	OP7			3226	
2,2' -AZODI(IZOBUTIRONITRIL)	100	OP6	+40	+45	3234	
2,2' -AZODI(IZOBUTIRONITRIL), kao vodena pasta	≤50	OP6			3224	
2,2' -AZODI(2-METILBUTIRONITRIL)	100	OP7	+35	+40	3236	
BENZEN-1,3-DISULFONIL HIDRAZID, kao pasta	52	OP7			3226	
BENZEN SULFONIL HIDRAZID	100	OP7			3226	
4-(BENZIL(ETIL)AMINO)-3-ETOKSI-BEN-ZENDIAZONIJEV CINKOV KLORID	100	OP7			3226	
4-(BENZIL(METIL)AMINO)-3-ETOKSI-BEN ZENDIAZONIJEV CINKOV KLORID	100	OP7	+40	+45	3236	
3-KLORO-4-DIETILAMINOBENZEN-DIAZONIJEV CINKOV KLORID	100	OP7			3226	

Autorsko pravo © Ujedinjeni narodi, 2013. Sva prava pridržana.

2.2.41.4 *Popis trenutačno dodijeljenih samoreaktivnih tvari u pakiranjima (nastavak)*

SAMOREAKTIVNA TVAR	Koncentracija (%)	Pakirna metoda	Kontrolna temperatura (°C)	Kritična temperatura (°C)	UN generički navod	Napomene
2-DIAZO-1-NAFTOL-4-SULFONIL KLORID	100	OP5			3222	(2)
2-DIAZO-1-NAFTOL-5-SULFONIL KLORID	100	OP5			3222	(2)
2-DIAZO-1-NAFTOL ESTER SMJESA SUMPORNE KISELINE , TIP D	<100	OP7			3226	(9)
2,5-DIBUTOKSI-4-(4-MORFONIL)-BENZEN -DIAZONIJEV TETRAKLOROCINKAT (2:1)	100	OP8			3228	
2,5-DIETOKSI-4-MORFOLINO-BENZENDIAZONJEV CINKOV KLORID	67-100	OP7	+35	+40	3236	
2,5-DIETOKSI-4-MORFOLINO-BENZENDIAZONIJEV CINKOV KLORID	66	OP7	+40	+45	3236	
2,5-DIETOKSI-4-MORFOLINO-BENZENDIAZONIJEV TETRAFLUOROBORAT	100	OP7	+30	+35	3236	
2,5-DIMETOKSI-4-(4-MORFOLINIL)-BENZ ENDIAZONIJEV SULFAT	100	OP7			3226	
2,5-DIETOKSI-4-(FENILSULFONIL)-BENZENEDIJAZONIJEV CINKOV KLORID	67	OP7	+40	+45	3236	
DIETILENGLIKOL BIS (ALIL KARBONAT) + DI- IZOPROPIL-PEROKSIDIKARBONAT	≥88 + ≤12	OP8	-10	0	3237	
2,5-DIMETOKSI-4-(4-METILFENILSULFO NIL)BENZEN- DIAZONIJEV CINKOV KLORID	79	OP7	+40	+45	3236	
4-(DIMETILAMINO)-BENZENDIAZONIJE V TRIKLOROCINKAT (-1)	100	OP8			3228	
4-DIMETILAMINO-6-(2-DIMETILAMINOE TOKSI) TOLUEN- 2-DIAZONIJEV CINKOV KLORID	100	OP7	+40	+45	3236	
N,N'-DINITROZO-N,N'- DIMETIL TEREFTALAMID, kao pasta	72	OP6			3224	
N,N'-DINITROZOPENTAMETILEN-TETRAMIN	82	OP6			3224	(7)
DIFENILOKSID-4,4'-DISULFONIL HIDRAZID	100	OP7			3226	
4-DIPROFILAMINOBENZEN-DIAZONIJEV CINKOV KLORID	100	OP7			3226	
2-(N,N-ETOKSIKARBONIL-FENILAMINO)-3-METOKSI-4-(N-METIL-N-CIKLOHEKSILAMINO) BENZEN DIJAZONIJEV CINKOV KLORID	63-92	OP7	+ 40	+ 45	3236	
2-(N,N-ETOKSIKARBONIL-FENILAMINO)-3-METOKSI-4-(N-METIL-N-CIKLOHEKSILAMINO) BENZENDIAZONIJEV CINKOV KLORID	62	OP7	+ 35	+ 40	3236	

Autorsko pravo © Ujedinjeni narodi, 2013. Sva prava pridržana.

2.2.41.4 *Popis trenutačno dodijeljenih samoreaktivnih tvari u pakiranjima (nastavak)*

SAMOREAKTIVNA TVAR	Koncentracija (%)	Pakirna metoda	Kontrolna temperatura (°C)	Kritična temperatura (°C)	UN generički navod	Napomene
N-FORMIL-2-(NITROMETILEN) -1,3-PERHIDROTIAZIN	100	OP7	+45	+50	3236	
2-(2-HIDROKSIETOKSI)-1-(PIROLIDIN-1-IL) BENZEN-4-DIAZONIJEV CINKOV KLORID	100	OP7	+ 45	+ 50	3236	
3-(2-HIDROKSIETOKSI)-4-(PIROLIDIN-1-IL) BENZEN DIAZONIJEV CINKOV KLORID	100	OP7	+40	+45	3236	
2-(N,N-METILAMINOETIL-KARBONIL)-4-(3,4-DIMETIL-FENILSULFONYL) BENZEN DIAZONIJEV HIDROGEN SULFAT	96	OP7	+45	+50	3236	
4-METILBENZENSULFONIL-HIDRAZID	100	OP7			3226	
3-METIL-4-(PIROLIDIN-1-IL) BENZENDIAZONIJEV TETRAFLUOROBORAT	95	OP6	+45	+50	3234	
4-NITROZOFENOL	100	OP7	+35	+40	3236	
SAMOREAKTIVNA KAPLJEVINA, UZORAK		OP2			3223	(8)
SAMOREAKTIVNA KAPLJEVINA, UZORAK, s kontroliranom temperaturom		OP2			3233	(8)
SAMOREAKTIVNA KRUTINA, UZORAK		OP2			3224	(8)
SAMOREAKTIVNA KRUTINA, UZORAK, s kontroliranom temperaturom		OP2			3234	(8)
NATRIJEV 2-DIAZO-1-NAFTOL-4-SULFONAT	100	OP7			3226	
NATRIJEV 2-DIAZO-1-NAFTOL-5-SULFONAT	100	OP7			3226	
TETRAMINSKI PALADIJEV (II) NITRAT	100	OP6	+30	+35	3234	

Napomene

(1) Azodikarbonamidne formulacije koje ispunjavaju kriterije u odjeljku 20.4.2 (b) *Priručnika o ispitivanjima i kriterijima,* Kontrolne i izvanredne temperature, odredit će se postupkom navedenim u 2.2.41.1.17.

(2) Potrebna je listica dodatne opasnosti "EKSPLOZIVNO" (model br. 1, vidi 5.2.2.2.2).

(3) Azodikarbonamidne formulacije koje ispunjavaju kriterije u odjeljku 20.4.2 (c) *Priručnika o ispitivanjima i kriterijima*.

(4) Azodikarbonamidne formulacije koje ispunjavaju kriterije u odjeljku 20.4.2 (c) *Priručnika o ispitivanjima i kriterijima,* Kontrolne i izvanredne temperature, odredit će se postupkom navedenim u 2.2.41.1.17.

(5) Azodikarbonamidne formulacije koje ispunjavaju kriterije u odjeljku 20.4.2 (d) *Priručnika o ispitivanjima i kriterijima*.

(6) Azodikarbonamidne formulacije koje ispunjavaju kriterije u odjeljku 20.4.2 (d) *Priručnika o ispitivanjima i kriterijima,* Kontrolne i izvanredne temperature, odredit će se postupkom navedenim u 2.2.41.1.17.

Autorsko pravo © Ujedinjeni narodi, 2013. Sva prava pridržana.

(7) S kompatibilnim razrjeđivačem čije vrelište nije manje od 150 °C.

(8) Vidi 2.2.41.1.15.

(9) Ovaj navod se primjenjuje za smjese estera 2-diazo-1-naftol-4-sumporne kiseline i 2-diazo-1-naftol-5-sumporne kiseline koji ispunjavaju kriterije odjeljka 20.4.2 (d) *Priručnika o ispitivanjima i kriterijima*.

Autorsko pravo © Ujedinjeni narodi, 2013. Sva prava pridržana.

2.2.42 Klasa 4.2 Tvari sklone spontanom zapaljenju

2.2.42.1 *Kriteriji*

2.2.42.1.1 Pojam klase 4.2 obuhvaća:

- *Piroforne tvari* koje su tvari, uključujući smjese i otopine (kapljevite ili krute), koje se čak i u malim količinama zapale u dodiru sa zrakom, unutar pet minuta. To su tvari klase 4.2 koje su najsklonije spontanom zapaljenju; i

- *Samozagrijavajuće tvari i predmeti* koje su tvari i predmeti, uključujući smjese i otopine, koje su, u dodiru sa zrakom, bez dodatne energije, sklone samozagrijavanju. Te tvari zapale se samo u velikim količinama (kilogramima), te nakon dužih vremenskih razdoblja (sati ili dana).

2.2.42.1.2 Tvari i predmeti klase 4.2 nadalje su klasificirani na sljedeći način:

S Tvari sklone spontanom zapaljenju, bez dodatne opasnosti:
- S1 organske, kapljevine;
- S2 organske, krutine;
- S3 anorganske, kapljevine;
- S4 anorganske, krutine;
- S5 organometalne;

SW Tvari sklone spontanom zapaljenju koje u dodiru s vodom ispuštaju zapaljive plinove;

SO Tvari sklone spontanom zapaljenju, oksidirajuće;

ST Tvari sklone spontanom zapaljenju, toksične:

- ST1 organske, toksične, kapljevine;
- ST2 organske, toksične, krutine;
- ST3 anorganske, toksične, kapljevine;
- ST4 anorganske, toksične, krutine;

SC Tvari sklone spontanom zapaljenju, korozivne:

- SC1 organske, korozivne, kapljevine;
- SC2 organske, korozivne, krutine;
- SC3 anorganske, korozivne, kapljevine;
- SC4 anorganske, korozivne, krutine.

Svojstva

2.2.42.1.3 Samozagrijavanje tvari je proces pri kojem postupna reakcija te tvari s kisikom (iz zraka) oslobađa toplinu. Ukoliko brzina proizvodnje topline prelazi brzinu gubitka topline, temperatura tvari će se povećati, što može, nakon vremena indukcije, dovesti do samozapaljenja i izgaranja.

Autorsko pravo © Ujedinjeni narodi, 2013. Sva prava pridržana.

Klasifikacija

2.2.42.1.4 Tvari i predmeti klasificirani u klasu 4.2 navedeni su u tablici A poglavlja 3.2. Dodjela tvari i predmeta koji nisu po nazivu navedeni u tablici A i poglavlja 3.2 značajnim specifičnim n.d.n. navodima u 2.2.42.3 sukladno odredbama poglavlja 2.1, može se temeljiti na iskustvu ili na rezultatima ispitnih postupaka sukladno Priručniku o ispitivanjima i kriterijima, dijelu III., odjeljku 33.3. Dodjela općim n.d.n. navodima klase 4.2 će se temeljiti na rezultatima ispitnih postupaka sukladno Priručniku o ispitivanjima i kriterijima, dijelu III., odjeljku 33.3; također će biti uzeto u obzir i iskustvo ukoliko ono dovodi do strože dodjele.

2.2.42.1.5 Kada su tvari ili predmeti koji nisu navedeni po nazivu dodijeljeni jednom od navoda navedenih u 2.2.42.3 na temelju ispitnih postupaka sukladno Priručniku o ispitivanjima i kriterijima, dijelu III., odjeljku 33.3, primjenjuju se sljedeći kriteriji:

(a) krutine sklone spontanom zapaljenju (piroforne), će se dodijeliti klasi 4.2 ukoliko se zapale nakon pada s visine od 1 m ili unutar pet minuta;

(b) kapljevine sklone spontanom zapaljenju (piroforne), će se dodijeliti klasi 4.2, u slučaju:

(i) kada se, nakon lijevanja na inertni nositelj, zapale unutar pet minuta, ili

(ii) negativnog rezultata ispitivanja sukladno (i), ukoliko se pri lijevanju na suh, nazubljeni filtar papir (Whatman filtar br. 3), zapale ili karboniziraju unutar pet minuta;

(c) tvari kod kojih se na uzorku oblika kocke veličine 10 cm, pri temperaturi ispitivanja od 140°C, uoči spontano zapaljenje ili porast temperature iznad 200°C unutar 24 sata, biti će dodijeljene klasi 4.2. Kriterij se temelji na temperaturi spontanog zapaljenja drvenog ugljena od 50°C za uzorak oblika kocke zapremine 27 m^3. Tvari s temperaturom spontanog zapaljenja višom od 50°C za zapreminu od 27 m^3, ne dodjeljuju se u klasu 4.2.

NAPOMENA 1: *Tvari koje se prevoze u pakiranjima zapremine koja nije veća od 3 m^3 izuzete su iz klase 4.2 ukoliko ispitivanjem s uzorkom oblika kocke veličine 10 cm pri temperaturi od 100°C, nije uočeno spontano zapaljenje ni porast temperature iznad 180°C unutar 24 sata.*

NAPOMENA 2: *Tvari koje se prevoze u pakiranjima zapremine koja nije veća od 450 litara izuzete su iz klase 4.2 ukoliko ispitivanjem s uzorkom oblika kocke veličine 10 cm pri temperaturi od 100 °C, nije uočeno spontano zapaljenje ni porast temperature iznad 160°C unutar 24 sata.*

NAPOMENA 3: *S obzirom da se organometalne tvari mogu klasificirati u klasu 4.2 ili 4.3 s dopunskim dodatnim opasnostima, ovisno o njihovim svojstvima, specifičan klasifikacijski dijagram toka je prikazan u 2.3.5.*

2.2.42.1.6 Ukoliko su tvari klase 4.2, kao rezultat primjesa, dodijeljene različitim kategorijama opasnosti u odnosu na one kojima pripadaju tvari navedene po nazivu u tablici A poglavlja 3.2, tim smjesama trebaju biti dodijeljeni navodi kojima one pripadaju na temelju stvarnog stupnja opasnosti.

NAPOMENA: *Za klasifikaciju otopina i smjesa (poput pripravaka i otpada), vidi također 2.1.3.*

2.2.42.1.7 Na temelju ispitnih postupaka u Priručniku o ispitivanjima i kriterijima, dijelu III., odjeljku 33.3, i kriterija navedenih u 2.2.42.1.5, može se također odrediti ukoliko je priroda tvari navedene po nazivu takva da ta tvar nije predmetom odredbi za ovu klasu.

Autorsko pravo © Ujedinjeni narodi, 2013. Sva prava pridržana.

Dodjela u pakirne skupine

2.2.42.1.8 Tvari i predmeti klasificirani pod raznim navodima unutar tablice A poglavlja 3.2 trebaju biti dodijeljeni u pakirne skupine I, II ili III na temelju ispitnih postupaka iz Priručnika o ispitivanjima i kriterijima, dijela III., odjeljka 33.3, u skladu sa sljedećim kriterijima:

(a) tvari podložne spontanom zapaljenju (piroforne) dodijelit će se pakirnoj skupini I;

(b) samozagrijavajuće tvari i predmeti kod kojih je, na uzorku u obliku kocke veličine 2,5 cm na ispitnoj temperaturi od 140°C, uočeno spontano zapaljenje ili porast temperature iznad 200°C unutar 24 sata, potrebno je dodijeliti pakirnoj skupini II;

(c) tvari s temperaturom spontanog zapaljenja višom od 50°C, zapremine 450 litara, neće se dodijeliti pakirnoj skupini II;

(d) blago samozagrijavajuće tvari kod kojih, na uzorku oblika kocke veličine 2,5 cm, pojave navedene u (b) nisu uočene u danim uvjetima, ali kod kojih se na uzorku oblika kocke veličine 10 cm pri ispitnoj temperaturi od 140°C uočava spontano zapaljenje ili porast temperature iznad 200°C unutar 24 sata, potrebno je dodijeliti pakirnoj skupini III.

2.2.42.2 ***Tvari koje se neće prihvatiti za prijevoz***

Sljedeće tvari neće se prihvatiti za prijevoz:

- UN br. 3255 terc-BUTIL HIPOKLORIT; i
- Samozagrijavajuće krutine, oksidirajuće, kojima je dodijeljen UN br. 3127 osim ukoliko udovoljavaju zahtjevima klase 1 (vidi 2.1.3.7).

Autorsko pravo © Ujedinjeni narodi, 2013. Sva prava pridržana.

2.2.42.3 *Popis zbirnih navoda*

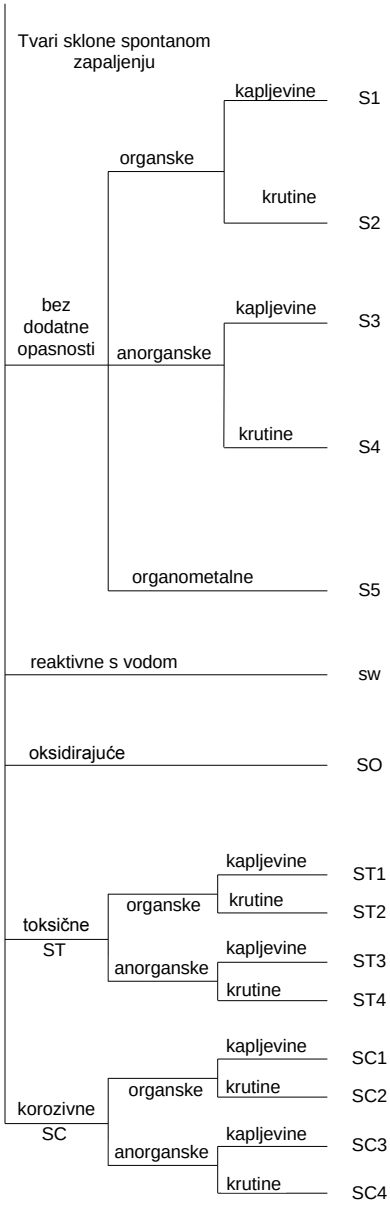

S1	2845	PIROFORNA KAPLJEVINA, ORGANSKA, N.D.N.
	3183	SAMOZAGRIJAVAJUĆA KAPLJEVINA, ORGANSKA, N.D.N.
S2	1373	VLAKNA ili TKANINE, ŽIVOTINJSKE, BILJNE ili SINTETIČKE, N.D.N. s uljem
	2006	PLASTIKE, TEMELJENE NA NITROCELULOZI, SAMOZAGRIJAVAJUĆE, N.D.N.
	3313	ORGANSKI PIGMENTI, SAMOZAGRIJAVAJUĆI
	2846	PIROFORNA KRUTINA, ORGANSKA, N.D.N.
	3088	SAMOZAGRIJAVAJUĆA KRUTINA, ORGANSKA, N.D.N.
S3	3194	PIROFORNA KAPLJEVINA, ANORGANSKA, N.D.N.
	3186	SAMOZAGRIJAVAJUĆA KAPLJEVINA, ANORGANSKA, N.D.N.
S4	1383	PIROFORNI METAL, N.D.N., ili
	1383	PIROFORNA SLITINA, N.D.N.
	1378	METALNI KATALIZATOR, VLAŽAN s vidljivim suviškom kapljevine
	2881	METALNI KATALIZATOR, SUH
	3189[a]	METALNI PRAŠAK, SAMOZAGRIJAVAJUĆI, N.D.N.
	3205	ALKOHOLATI ZEMNOALKALIJSKIH METALA, N.D.N.
	3200	PIROFORNA KRUTINA, ANORGANSKA, N.D.N.
	3190	SAMOZAGRIJAVAJUĆA KRUTINA, ANORGANSKA, N.D.N.
S5	3392	ORGANOMETALNA TVAR, KAPLJEVINA, PIROFORNA
	3391	ORGANOMETALNA TVAR, KRUTINA, PIROFORNA
	3400	ORGANOMETALNA TVAR, KRUTINA, SAMOZAGRIJAVAJUĆA
sw	3394	ORGANOMETALNA TVAR, KAPLJEVINA, PIROFORNA, REAKTIVNA S VODOM
	3393	ORGANOMETALNA TVAR, KRUTINA, PIROFORNA, REAKTIVNA S VODOM
SO	3127	SAMOZAGRIJAVAJUĆA KRUTINA, OKSIDIRAJUĆA, N.D.N. (nije dozvoljena, vidi 2.2.42.2)
ST1	3184	SAMOZAGRIJAVAJUĆA KAPLJEVINA, TOKSIČNA, ORGANSKA, N.D.N.
ST2	3128	SAMOZAGRIJAVAJUĆA KRUTINA, TOKSIČNA, ORGANSKA, N.D.N.
ST3	3187	SAMOZAGRIJAVAJUĆA KAPLJEVINA, TOKSIČNA, ANORGANSKA, N.D.N.
ST4	3191	SAMOZAGRIJAVAJUĆA KRUTINA, TOKSIČNA, ANORGANSKA, N.D.N.
SC1	3185	SAMOZAGRIJAVAJUĆA KAPLJEVINA, KOROZIVNA, ORGANSKA, N.D.N.
SC2	3126	SAMOZAGRIJAVAJUĆA KRUTINA, KOROZIVNA, ORGANSKA, N.D.N.
SC3	3188	SAMOZAGRIJAVAJUĆA KAPLJEVINA, KOROZIVNA, ANORGANSKA, N.D.N.
SC4	3206	ALKOHOLATI ALKALIJSKIH METALA, SAMOZAGRIJAVAJUĆI, KOROZIVNI, N.D.N.
	3192	SAMOZAGRIJAVAJUĆA KRUTINA, TOKSIČNA, ANORGANSKA, N.D.N.

[a] *Metalna prašina i metalni prašci, koji nisu toksični, u obliku pri kojem spontano zapaljivi koji unatoč tome, u dodiru s vodom ispuštaju zapaljive plinove, tvari su klase 4.3.*

Autorsko pravo © Ujedinjeni narodi, 2013. Sva prava pridržana.

2.2.43 Klasa 4.3 Tvari koje u dodiru s vodom oslobađaju zapaljive plinove

2.2.43.1 *Kriteriji*

2.2.43.1.2 Pojmom klase 4.3 obuhvaćene su tvari koje reagiraju s vodom i pri tome oslobađaju zapaljive plinove, sklone formiranju eksplozivnih smjesa sa zrakom i predmeti koji sadrže takve tvari.

2.2.43.1.2 Tvari i predmeti klase 4.3 nadalje su klasificirani na sljedeći način:

W tvari koje u dodiru s vodom oslobađaju zapaljive plinove, bez dodatne opasnosti, i predmeti koje sadrže takve tvari:

W1 Kapljevine;
W2 Krutine;
W3 Predmeti;

WF1 tvari koje u dodiru s vodom oslobađaju zapaljive plinove, kapljevine, zapaljive;

WF2 tvari koje u dodiru s vodom oslobađaju zapaljive plinove, krutine, zapaljive;

WS tvari koje u dodiru s vodom oslobađaju zapaljive plinove, krutine, samozagrijavajuće;

WO tvari koje u dodiru s vodom oslobađaju zapaljive plinove, krutine, oksidirajuće;

WT tvari koje u dodiru s vodom oslobađaju zapaljive plinove, zapaljive;

WT1 kapljevine;
WT2 krutine;

WC tvari koje u dodiru s vodom oslobađaju zapaljive plinove, korozivne;

WC1 kapljevine;
WC2 krutine;

WFC tvari koje u dodiru s vodom oslobađaju zapaljive plinove, zapaljive, korozivne.

Svojstva

2.2.43.1.3 Određene tvari mogu u dodiru s vodom razviti zapaljive plinove, koji sa zrakom mogu stvoriti eksplozivne smjese. Takve smjese se lako pale s uobičajenim izvorom paljenja, kao na primjer, otvorenom vatrom, iskrom iz nekog alata ili nezaštićenom lampom. Val tlaka i plamen, koji pri tome nastaju, mogu ugroziti ljude i okoliš. Ispitni postupak, na koji se poziva u 2.2.43.1.4 koristi se za utvrđivanje, da li se u reakciji tvari s vodom oslobađaju opasne količine potencijalno zapaljivih plinova. Ovaj ispitni postupak se ne smije koristiti za piroforne tvari.

Klasifikacija

2.2 43.1.4 Tvari i predmeti klasificirani u klasu 4.3 navedeni su u tablici A poglavlja 3.2. Dodjela tvari i predmeta koji nisu navedeni po nazivu u tablici A poglavlja 3.2 odgovarajućem navodu u 2.2.43.3 sukladno odredbama poglavlja 2.1, će se temeljiti na rezultatima ispitnog postupka u skladu s Priručnikom o ispitivanjima i kriterijima, dijelom III., odjeljkom 33.4; također treba uzeti u obzir iskustvo ukoliko ono dovodi do strože dodjele.

Autorsko pravo © Ujedinjeni narodi, 2013. Sva prava pridržana.

2.2.43.1.5 Kada su tvari koje nisu navedene po nazivu dodijeljene jednom od navoda navedenih u 2.2.43.3 na temelju ispitnog postupka sukladnog Priručniku o ispitivanjima i kriterijima, dijelu III., odjeljku 33.4, potrebno je primijeniti sljedeće kriterije:

Tvar će se dodijeliti klasi 4,3 ukoliko:

(a) do spontanog zapaljenja oslobođenog plina dolazi u bilo kojem koraku ispitnog postupka; ili

(b) dolazi do razvitka zapaljivog plina brzinom većom od 1 litre po kilogramu tvari koja se po satu ispituje.

NAPOMENA: *Budući da organometalne tvari mogu biti klasificirane u klasu 4.2 ili 4.3, uz dopunske dodatne opasnosti, ovisno o njihovim svojstvima, posebni klasifikacijski dijagram toka za tvari naveden je u 2.3.5.*

2.2.43.1.6 Ukoliko su tvari klase 4.3, kao rezultat primjesa, dodijeljene različitim kategorijama opasnosti u odnosu na one kojim pripadaju tvari navedene po nazivu u tablici A poglavlja 3.2, te smjese trebaju biti dodijeljene navodima kojim pripadaju na temelju stvarnog stupnja opasnosti.

NAPOMENA: *Za klasifikaciju otopina i smjesa (poput pripravaka i otpada) vidi također 2.1.3.*

2.2.43.1.7 Na temelju ispitnih postupaka sukladno Priručniku o ispitivanjima i kriterijima, dijelu III., odjeljku 33.4, i kriterija postavljenih u navodu 2.2.43.1.5, može se također odrediti je li priroda tvari navedene po nazivu takva da tvar nije predmetom odredbi za ovu klasu.

Dodjela pakirnih skupina

2.2.43.1.8 Tvari i predmeti klasificirani pod različitim navodima unutar tablice A poglavlja 3.2 bit će dodijeljeni pakirnim skupinama I, II ili III na temelju ispitnih postupaka Priručnika o ispitivanjima i kriterijima, dijela III., odjeljka 33.4, sukladno sljedećim kriterijima:

(a) pakirnoj skupini I bit će dodijeljena bilo koja tvar koja snažno reagira s vodom na okolnoj temperaturi i općenito pokazuje sklonost samozapaljivosti razvijenog plina ili njen plin iskazuje sklonost burnoj reakciji s vodom na okolnoj temperaturi, tako da je brzina razvitka zapaljivog plina veća ili jednaka 10 litara po kilogramu tvari u razdoblju od jedne minute;

(b) pakirnoj skupini II bit će dodijeljena bilo koja tvar koja brzo reagira s vodom na okolnoj temperaturi, tako da je najveća brzina razvitka zapaljivoga plina veća ili jednaka 20 litara po kilogramu tvari po satu, a ne ispunjava kriterije pakirne skupine I;

(c) pakirnoj skupini III bit će dodijeljena bilo koja tvar koja polagano reagira s vodom na okolnoj temperaturi, tako da je najveća brzina razvitka zapaljivoga plina veća od 1 litre po kilogramu tvari po satu, a ne ispunjava kriterije pakirnih skupina I ili II.

2.2.43.2 ***Tvari koje nisu prihvaćene za prijevoz***

Krutine koje reagiraju s vodom, oksidirajuće, dodijeljene UN br. 3133 nisu prihvaćene za prijevoz ukoliko ne udovoljavaju zahtjevima klase 1 (vidi također 2.1.3.7).

Autorsko pravo © Ujedinjeni narodi, 2013. Sva prava pridržana.

2.2.43.3 *Popis zbirnih navoda*

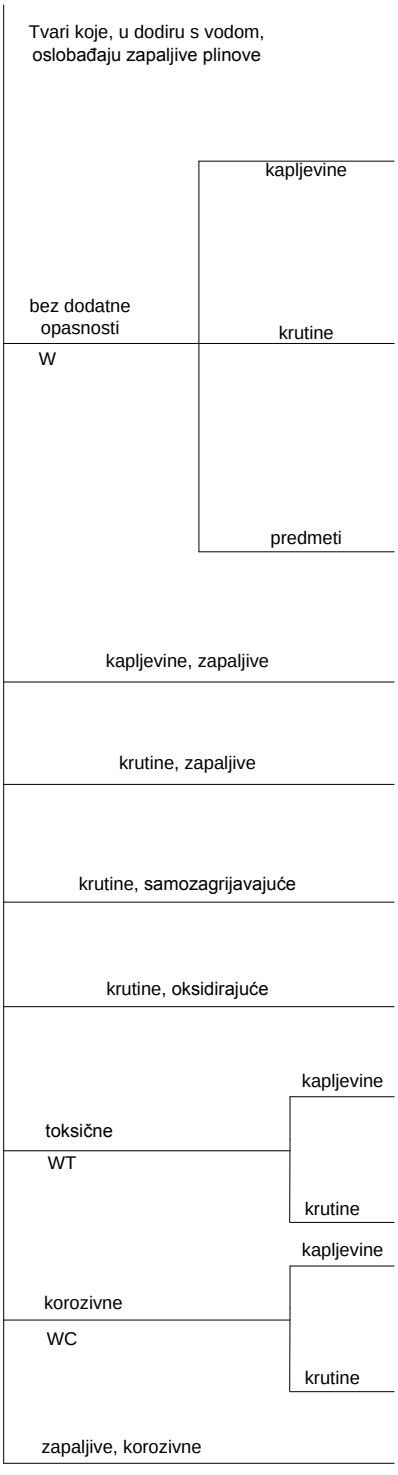

W1	1389	AMALGAM ALKALIJSKIH METALA, KAPLJEVINA
	1391	DISPERZIJA ALKALIJSKIH METALA, ili
	1391	DISPERZIJA ZEMNOALKALIJSKIH METALA
	1392	DISPERZIJA ZEMNOALKALIJSKIH METALA, AMALGAM, KAPLJEVINA
	1420	METALNE SLITINE KALIJA, KAPLJEVINE
	1421	SLITINA ALKALIJSKIH METALA, KAPLJEVINA, N.D.N.
	1422	SLITINE KALIJA I NATRIJA, KAPLJEVINE
	3398	ORGANOMETALNA TVAR, KAPLJEVINA, REAKTIVNA S VODOM
	3148	KAPLJEVINA REAKTIVNA S VODOM, N.D.N.
W2[a]	1390	AMIDI ALKALIJSKIH METALA
	3401	AMALGAM ALKALIJSKIH METALA, KRUTINA
	3402	AMALGAM ZEMNOALKALIJSKIH METALA, KRUTINA
	3170	NUSPRODUKTI TALJENJA ALUMINIJA ili
	3170	NUSPRODUKTI PONOVNOG TALJENJA ALUMINIJA
	3403	SLITINE METALA KALIJA, KRUTINE
	3404	SLITINE KALIJA I NATRIJA, KRUTINE
	1393	SLITINE ZEMNOALKALIJSKIH METALA, N.D.N.
	1409	METALNI HIDRIDI, REAKTIVNI S VODOM, N.D.N.
	3208	METALNA TVAR, REAKTIVNA S VODOM, N.D.N.
	3395	ORGANOMETALNA TVAR, KRUTINA, REAKTIVNA S VODOM
	2813	KRUTINA REAKTIVNA S VODOM, N.D.N.
W3	3292	BATERIJE KOJE SADRŽE NATRIJ, ili
	3292	ČLANCI, KOJI SADRŽE NATRIJ
WF1	3482	DISPERZIJA ALKALIJSKIH METALA, ZAPALJIVA, ili
	3482	DISPERZIJA ZEMNOALKALIJSKIH METALA, ZAPALJIVA
	3399	ORGANOMETALNA TVAR, KAPLJEVINA, REAKTIVNA S VODOM, ZAPALJIVA
WF2	3396	ORGANOMETALNA TVAR, KRUTINA, REAKTIVNA S VODOM, ZAPALJIVA
	3132	KRUTINA REAKTIVNA S VODOM, ZAPALJIVA, N.D.N.
WS[b]	3397	ORGANOMETALNA TVAR, KRUTINA, REAKTIVNA S VODOM, SAMOZAGRIJAVAJUĆA
	3209	METALNA TVAR, REAKTIVNA S VODOM, SAMOZAGRIJAVAJUĆA, N.D.N.
	3135	KRUTINA REAKTIVNA S VODOM, SAMOZAGRIJAVAJUĆA, N.D.N.
WO	3133	KRUTINA REAKTIVNA S VODOM, OKSIDIRAJUĆA, N.D.N. (nije dozvoljena, vidi 2.2.43.2)
WT1	3130	KAPLJEVINA REAKTIVNA S VODOM, TOKSIČNA, N.D.N.
WT2	3134	KRUTINA REAKTIVNA S VODOM, TOKSIČNA, N.D.N.
WC1	3129	KAPLJEVINA REAKTIVNA S VODOM, KOROZIVNA, N.D.N.
WC1	3131	KRUTINA REAKTIVNA S VODOM, KOROZIVNA, N.D.N.
WFC[c]	2988	KLOROSILANI, REAKTIVNI S VODOM, ZAPALJIVI, KOROZIVNI, N.D.N.
		(Nema nijednog drugog zbirnog navoda dostupnog s ovom klasifikacijskom oznakom; ukoliko je potrebno, klasifikacija pod zbirnim navodom s klasifikacijskom oznakom će se odrediti sukladno tablici prvenstva opasnosti u 2.1.3.10)

[a] *Metali i metalne legure koje u dodiru s vodom ne oslobađaju zapaljive plinove i nisu piroforni ili samozagrijavajući, ali su lako zapaljivi, tvari su klase 4.1. Zemnoalkalijski metali i legure zemnoalkalijskih metala u pirofornom obliku, tvari su klase 4.2. Metalna prašina i metalni prašci u pirofornom obliku, tvari su klase 4.2. Metali i metalne legure u pirofornom obliku, tvari su klase 4.2. Spojevi fosfora s teškim metalima, poput željeza, bakra, itd., nisu predmetom odredbi ADN-a.*

[b] *Metali i metalne legure u pirofornom obliku su tvari Klase 4.2.*

[c] *Klorosilani, s plamištem manjim od 23°C, koji u dodiru s vodom ne oslobađaju zapaljive plinove, tvari su klase 3. Klorosilani, s plamištem većim ili jednakim 23 °C i koji u dodiru s vodom ne oslobađaju zapaljive plinove, tvari su klase 8.*

Autorsko pravo © Ujedinjeni narodi, 2013. Sva prava pridržana.

Klasa 5.1 Oksidirajuće tvari

2.2.51.1 *Kriteriji*

2.2.51.1.1 Pojmom klase 5.1 obuhvaćene su tvari koje, iako same po sebi nisu nužno zapaljive, mogu oslobađanjem kisika prouzročiti ili pridonijeti zapaljenju drugih materijala i predmeta koji sadrže takve tvari.

2.2.51.1.2 Tvari klase 5.1 i predmeti koji sadrže takve tvari, dodatno su podijeljeni na sljedeći način:

O oksidirajuće tvari bez dodatne opasnosti ili predmeti koji sadrže takve tvari:

1 krutine;
2 kapljevine;
3 predmeti;

OF oksidirajuće tvari, krutine, zapaljive;

OS oksidirajuće tvari, krutine, samozagrijavajuće;

OW oksidirajuće tvari, krutine koje u kontaktu s vodom oslobađaju zapaljive plinove;

OT oksidirajuće tvari, toksične:

OT1 kapljevine;
OT2 krutine;

OC oksidirajuće tvari, korozivne:

OC1 kapljevine;
OC2 krutine;

OTC oksidirajuće tvari, toksične, korozivne.

2.2.51.1.3 Tvari i predmeti klasificirani unutar klase 5.1 navedene su u tablici A poglavlja 3.2. Dodjela tvari i predmeta koji nisu po nazivu navedeni u tablici A poglavlja 3.2 odgovarajućem navodu iz 2.2.51.3 sukladno odredbama poglavlja 2.1, može se temeljiti na ispitivanjima, postupcima i kriterijima u dolje navedenim odlomcima 2.2.51.1.6-2.2.51.1.9 i Priručniku o ispitivanjima i kriterijima, dijelu III., odjeljku 34.4. U slučaju neslaganja rezultata ispitivanja i poznatog iskustva, ocjena koja se temelji na poznatom iskustvu ima prednost u odnosu na rezultate ispitivanja.

2.2.51.1.4 Ukoliko su tvari klase 5.1, kao rezultat primjesa, dodijeljene različitim kategorijama opasnosti u odnosu na tvari navedene po nazivu u tablici A poglavlja 3.2, te smjese ili otopine bit će dodijeljene navodima kojima pripadaju na temelju stvarnog stupnja opasnosti.

NAPOMENA: *Za klasifikaciju otopina i smjesa (poput pripravaka i otpada), vidi također odjeljak 2.1.3.*

2.2.51.1.5 Na temelju ispitnih postupaka u Priručniku o ispitivanjima i kriterijima, dijelu III., odjeljku 34.4 i kriterija navedenih od 2.2.51.1.6 do 2.2.51.1.9, može se također odrediti je li priroda tvari navedene po nazivu u tablici A poglavlja 3.2 takva da nije predmetom odredbi za ovu klasu.

Autorsko pravo © Ujedinjeni narodi, 2013. Sva prava pridržana.

Oksidirajuće krutine

Klasifikacija

2.2.51.1.6 Kada oksidirajuće čvrste materije nisu poimenično navedene u tablici A Poglavlja 3.2 dodjeljuju se jednom od naziva navedenih u 2.2.51.3 na temelju postupka ispitivanja u skladu s Priručnikom za ispitivanje i kriterije, Dio III, pododjeljak 34.4.1 (Test o.1) ili alternativno, pododjeljak 34.4.3 (test 0.3), primjenjuju se sljedeći kriteriji:

a) U testu O.1: čvrsta materija se dodjeljuje klasi 5.1, ako u testiranju 4: 1 ili 1: 1 masenom odnosu uzorka i celuloze, se zapali, gori ili ima srednje vrijeme gorenja jednako ili manje nego smjesa u masenom odnosu 3: 7 kalij bromata i celuloze, ili

b) U testu O.3: čvrsta materija se dodjeljuje klasi 5.1, ako u testiranju 4: 1 ili 1: 1 masenom odnosu uzorka i celuloze, ima srednje vrijeme gorenja jednako ili manje od smjese u masenom omjeru 1: 2 kalcij peroksida i celuloze .

Dodjela pakirnih skupina

2.2.51.1.7 Oksidarajućim čvrstim tvarima klasificiranim pod raznim nazivima u Tablici A Poglavlja 3.2 bit će dodijeljene ambalažne skupine I, II ili III na temelju postupka ispitivanja Priručnika za ispitivanja i kriterije, Dio III, pododjeljak 34.4.1 (Test o.1) ili pododjeljak 34.4.3 (Test O.3), sukladno sljedećim kriterijima:

(a) Test O.1:

i) pakiranja skupina I: bilo koja tvar koja, u testiranju 4: 1 ili 1: 1 masenom odnosu uzorka i celuloze, ima srednje vrijeme gorenja jednako ili manje od srednjeg vremena gorenja smjese u masenom odnosu 3: 2 kalij bromata i celuloze;

(Ii) bilo koja tvar koja, u testiranju 4: 1 ili 1: 1 masenom odnosu uzorka i celuloze, ima srednje vrijeme gorenja jednako ili manje od srednjeg vremena gorenja smjese u masenom omjeru 2: 3 kalij bromata i celuloze i gdje kriteriji za pakirnu skupinu I nisu ispunjeni;

(Iii) pakiranja skupina III: bilo koja tvar koja, u testiranju 4: 1 ili 1: 1 masenom odnosu uzorka i celuloze, ima srednje vrijeme gorenja jednako ili manje od srednjeg vremena gorenja smjese u masenom odnosu 3: 7 kalij bromata i celuloze i kriteriji za ambalažne skupine I i II nisu ispunjeni;

(b) Test O.3:

(i) pakiranja skupina I: bilo koja tvar koja, u testiranju 4: 1 ili 1: 1 masenom odnosu uzorka i celuloze, ima srednje vrijeme gorenja veće od srednjeg vremena gorenja smjese u masenom odnosu 3: 1 kalcij peroksida i celuloze;

(ii) pakiranja skupina II: bilo koja tvar koja, u testiranju 4: 1 ili 1: 1 masenom odnosu uzorka i celuloze, ima srednje vrijeme gorenja jednako ili veće od srednjeg vremena gorenja smjese u masenom omjeru 1: 1 kalcij peroksida i celuloze, i gdje kriteriji za pakirnu skupinu I nisu ispunjeni;

(iii) pakiranja skupina III: bilo koja tvar koja, u testiranju 4: 1 ili 1: 1 masenom odnosu uzorka i celuloze, ima srednje vrijeme gorenja jednako ili veće od srednjeg vremena gorenja smjese u masenom omjeru 1: 2 kalcij peroksida i celuloze, a kriteriji za ambalažne skupine I i II nisu ispunjeni.

Autorsko pravo © Ujedinjeni narodi, 2013. Sva prava pridržana.

Oksidirajuće kapljevine

Klasifikacija

2.2.51.1.8 Kada su oksidirajuće tvari u kapljevitoj fazi, koje nisu navedene po nazivu u tablici A poglavlja 3.2, dodijeljene jednom od navoda navedenih u pododjeljku 2.2.51.3 na temelju ispitnog postupka sukladnog s Priručnikom o ispitivanjima i kriterijima, dijelom III., pododjeljkom 34.4.2, vrijede sljedeći kriteriji:

Tvari u kapljevitoj fazi bit će dodijeljene klasi 5.1 ukoliko ispitana smjesa tvari i celuloze u masenom omjeru od 1:1 pokazuje umjerno porast tlaka od 2070 kPa ili više, a vrijeme porasta srednjeg tlaka je manje od ili jednako vremenu porasta srednjeg tlaka smjese 65% vodene dušične kiseline i celuloze u masenom omjeru 1:1.

Dodjela pakirnih skupina

2.2.51.1.9 Oksidirajuće kapljevine klasificirane pod različitim navodima tablice A poglavlja 3.2 bit će dodijeljene pakirnim skupinama I, II ili III na temelju ispitnih postupaka Priručnika o ispitivanjima i kriterijima, dijela III., odjeljka 34.4.2, sukladno sljedećim kriterijima:

Autorsko pravo © Ujedinjeni narodi, 2013. Sva prava pridržana.

(a) pakirna skupina I: bilo koja tvar koja se, u ispitanoj smjesi tvari i celuloze u masenom omjeru od 1:1, spontano zapali; ili je vrijeme porasta srednjeg tlaka smjese tvari i celuloze u masenom omjeru od 1:1, manje od tlaka smjese 50% perklorne kiseline i celuloze u masenom omjeru od 1:1;

(b) pakirna skupina II: bilo koja tvar koja u ispitanoj smjesi tvari i celuloze u masenom omjeru od 1:1 pokazuje vrijeme porasta srednjeg tlaka manje ili jednako vremenu porasta tlaka smjese 40% vodene otopine natrijeva klorata i celuloze u masenom omjeru od 1:1; a kriteriji pakirne skupine I nisu zadovoljeni;

(c) pakirna skupina III: bilo koja tvar koja, u ispitanoj smjesi tvari i celuloze u masenom omjeru od 1:1, pokazuje vrijeme porasta srednjeg tlaka manje ili jednako vremenu porasta srednjeg tlaka smjese, 65% vodene otopine dušične kiseline i celuloze u masenom omjeru od 1:1; a kriteriji pakirnih skupina I i II nisu zadovoljeni.

2.2.51.2 ***Tvari koje nisu prihvaćene za prijevoz***

2.2.51.2.1 Kemijski nestabilne tvari klase 5.1 neće se prihvatiti za prijevoz ukoliko se ne poduzmu nužni koraci sprečavanja opasnog razlaganja ili polimerizacije tijekom prijevoza. U tu svrhu, posebice je potrebno osigurati da spremnici i rezervoari ne sadrže nikakav materijal koji je sklon poticanju ovih reakcija.

2.2.51.2.2 Sljedeće tvari i smjese neće se prihvatiti za prijevoz:

- oksidirajuće krutine, samozagrijavajuće, dodijeljene UN br. 3100, oksidirajuće krutine koje reagiraju s vodom, dodijeljene UN br. 3121 i oksidirajuće krutine, zapaljive, dodijeljene UN br. 3137, ukoliko ne udovoljavaju zahtjevima klase 1. (vidi također 2.1.3.7);

- vodikov peroksid, koji nije stabiliziran ili vodene otopine vodikovog peroksida, koje nisu stabilizirane i sadrže više 60% vodikovog peroksida;

- tetranitrometan koji nije oslobođen od zapaljivih nečistoća;

- otopine perklorne kiseline koje sadrže više od 72% masenog udjela kiseline ili smjese perklorne kiseline s bilo kojom kapljevinom osim vode;

- otopina klorne kiseline koja sadrži više od 10% klorne kiseline ili smjese klorne kiseline s bilo kojom kapljevinom osim vode;

- halogeni spojevi fluora osim onih dodijeljenih UN br. 1745 BROMOV PENTAFLUORID; 1746 BROMOV TRIFLUORID i 2495 JODOV PENTAFLUORID klase 5.1 kao i UN br. 1749 KLOROV TRIFLUORID i 2548 KLOROV PENTAFLUORID klase 2;

- amonijev klorat i njegove vodene otopine i smjese klorata s amonijevom soli;

- amonijev klorit i njegove vodene otopine i smjese klorita s amonijevom soli;

- smjese hipoklorita s amonijevom soli;

- amonijev bromat i njegove vodene otopine i smjese bromata s amonijevom soli;

Autorsko pravo © Ujedinjeni narodi, 2013. Sva prava pridržana.

- amonijev permanganat i njegove vodene otopine i smjese permanganata s amonijevom soli;
- amonijev nitrat koji sadrži više od 0,2% zapaljivih tvari (uključujući bilo koju organsku tvar koja se računa kao ugljik), ukoliko nije sastavni dio tvari ili predmeta klase 1;
- gnojiva sa sadržajem (u određivanju sadržaja amonijeva nitrata, svi ioni nitrata za koje je prisutan molekulski ekvivalent amonijevih iona u smjesi računaju se kao amonijev nitrat), ili sadržaj zapaljivih tvari koji prelazi vrijednosti navedene u posebnoj odredbi 307, osim u uvjetima primjenjivim na klasu 1;
- amonijev nitrit i njegove vodene otopine i smjese anorganskog nitrita s amonijevom soli;
- smjese kalijevog nitrata, natrijevog nitrita i amonijeve soli.

2.2.51.3 *Popis zbirnih navoda*

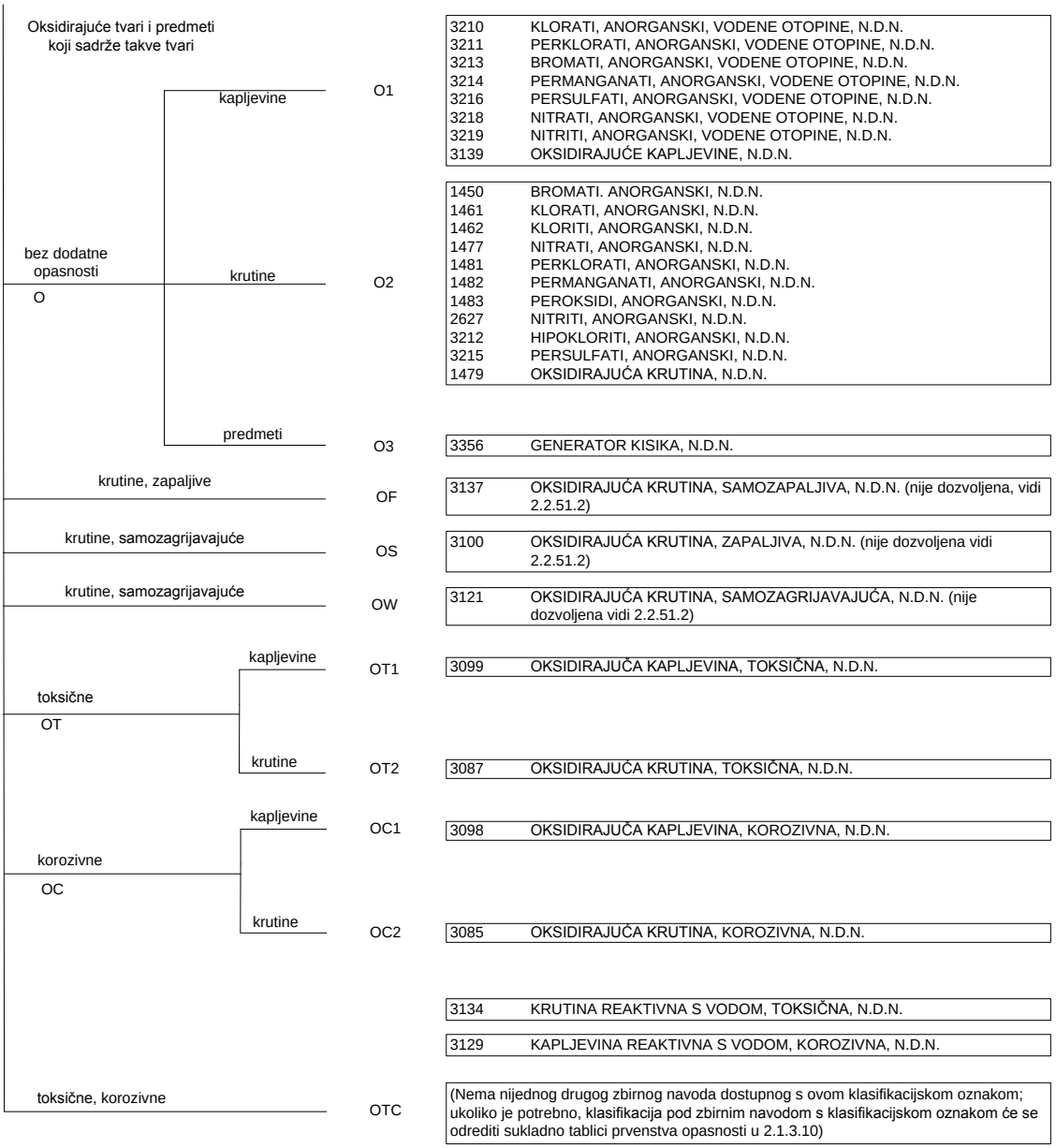

Autorsko pravo © Ujedinjeni narodi, 2013. Sva prava pridržana.

2.2.52 Klasa 5.2 Organski peroksidi

2.2.52.1 *Kriteriji*

2.2.52.1.1 Pojmom klase 5.2 obuhvaćeni su organski peroksidi i formulacije organskih peroksida.

2.2.52.1.2 Tvari klase 5.2 dodatno su podijeljene na sljedeći način:

P1 organski peroksidi koji ne zahtijevaju kontrolu temperature;
P2 organski peroksidi koji zahtijevaju kontrolu temperature.

Definicija

2.2.52.1.3 *Organski peroksidi* su organske tvari koje sadrže bivalentnu -O-O- strukturu i mogu se smatrati derivatima vodikovog peroksida, gdje su jedan ili oba vodikova atoma zamijenjeni organskim radikalima.

Svojstva

2.2.52.1.4 Organski peroksidi skloni su egzotermnom raspadanju pri normalnim ili povišenim temperaturama. Raspad se može potaknuti toplinom, dodirom s nečistoćama (npr. kiselinama, spojevima teških metala, aminima), trenjem ili udarom. Brzina raspada raste s temperaturom i varira formiranjem organskog peroksida. Raspad može rezultirati razvitkom štetnih ili zapaljivih plinova ili para. Za određene organske perokside nužno je kontrolirati temperaturu tijekom prijevoza. Neki organski peroksidi mogu se raspadati eksplozivno, posebice ukoliko su zatvoreni. Ovo svojstvo se može izmijeniti dodavanjem razrjeđivača ili korištenjem prikladnih pakiranja. Mnogi organski peroksidi snažno gore. Treba izbjegavati dodir organskih peroksida s očima. Neki organski peroksidi mogu prouzročiti ozbiljno oštećenje rožnice, čak i nakon kratkotrajnog dodira, ili su korozivni za kožu.

NAPOMENA: *Ispitne metode za određivanje zapaljivosti organskih peroksida navedene su u Priručniku o ispitivanjima i kriterijima, dijelu II., pododjeljku 32.4. S obzirom na to da organski peroksidi mogu snažno reagirati kada se zagriju, preporučuje se odrediti njihovo plamište, uz korištenje uzoraka malih veličina kako je opisano u normi ISO 3679:1983.*

Klasifikacija

2.2.52.1.5 Bilo koji organski peroksid razmotrit će se za klasifikaciju unutar klase 5.2 ukoliko formulacija organskog peroksida sadrži:

(a) ne više od 1,0% raspoloživog kisika iz organskih peroksida kada ne sadrži više od 1,0% vodikovog peroksida;

(b) ne više od 0,5% raspoloživog kisika iz organskih peroksida kada sadrži više od 1,0%, ali ne više od 7,0% vodikovog peroksida.

NAPOMENA: *Raspoloživi sadržaj kisika (%), formulacije organskog peroksida izražen je formulom:*

$$16 \times \sum (n_i \times c_i / m_i)$$

pri čemu je:
n_t = *broj peroksidnih skupina prema molekuli organskog peroksida i;*
C_i = *masena koncentracija (%) organskog peroksida i;*
m_t = *molekulska masa organskog peroksida i.*

Autorsko pravo © Ujedinjeni narodi, 2013. Sva prava pridržana.

2.2.52.1.6 Organski peroksidi klasificirani su u sedam vrsta prema stupnju opasnosti koje predstavljaju. Vrste organskog peroksida kreću se od vrste A, koja nije prihvaćena za prijevoz u pakiranju u kojem se provodi ispitivanje, do vrste G koja nije predmetom odredbi klase 5.2. Klasifikacija vrsta od B do F u izravnom je odnosu s najvećom dozvoljenom količinom unutar jednog pakiranja. Načela koji se primjenjuju na klasifikaciju tvari koje nisu navedene u 2.2.52.4, postavljena su u Priručniku o ispitivanjima i kriterijima, dijelu II.

2.2.52.1.7 Organski peroksidi koji su već bili klasificirani i dozvoljeni za prijevoz u pakiranjima navedenim u 2.2.52.4, oni koji su već dozvoljeni za prijevoz u IBC-ima, navedeni su u 4.1.4.2 ADR-a, pakirnoj uputi IBC520, a oni koji su već dozvoljeni za prijevoz u cisternama sukladno poglavljima 4.2 i 4.3 ADR-a, navedeni su u 4.2.5.2 ADR-a, pakirna uputa za prenosive cisterne T23. Svakoj dozvoljenoj tvari dodijeljena je generička oznaka tablice A poglavlja 3.2 (UN br. od 3101 do 3120), i odgovarajuće dodatne opasnosti, a navedene su i napomene koje pružaju odgovarajuće prijevozne podatke.

Spomenuti općeniti navodi specificiraju::

- vrste (od B do F) organskog peroksida (vidi gore 2.2.52.1.6);
- fizikalno stanje (kapljevina/krutina); i
- kontrolu temperature (kada se zahtijeva), vidi od 2.2.52.1.15 do 2.2.52.1.18.

Smjese ovih formulacija mogu se klasificirati kao ista vrsta organskog peroksida prema najopasnijem sastojku i mogu se prevoziti pod uvjetima prijevoza određenim za tu vrstu. Međutim, kako dva stabilna sastojka mogu formirati toplinski manje stabilnu smjesu, potrebno je odrediti temperaturu samoubrzavajućeg raspadanja (SADT) smjese i, ukoliko je potrebno, kontrolne i kritične temperature koje su dobivene iz SADT-a sukladno odlomku 2.2.52.1.16.

2.2.52.1.8 Klasifikaciju organskih peroksida, formulaciju ili smjesu organskih peroksida koji nisu navedeni u 2.2.52.4, 4.1.4.2 ADR-a, pakirnu uputu IBC520 ili 4.2.5.2 ADR-a, uputu za prenosive cisterne T23 i dodjelu zbirnog navoda obavit će nadležno tijelo države podrijetla. Izjava o odobrenju mora sadržavati klasifikaciju i značajne uvjete prijevoza. Ukoliko država podrijetla nije ugovorna strana ADN-a, klasifikaciju i uvjete prijevoza priznat će nadležno tijelo prve države ugovorne strane ADN-u u koju stigne pošiljka.

2.2.52.1.9 Uzorci organskih peroksida ili formulacija organskih peroksida koji nisu navedeni u 2.2.52.4, za koje nema potpunih rezultata ispitivanja i koje treba ponovno podvrgnuti ispitivanju ili procjeni, biti će razvrstani u prikladne navode za organske perokside vrste C, pod uvjetom da su zadovoljeni sljedeći uvjeti:

- da raspoloživi podaci ukazuju na to kako uzorak nije opasniji od organskih peroksida vrste B;
- da je uzorak pakiran sukladno s pakirnom metodom OP2 iz 4.1.4.1 ADR-a, a da je količina prema prijevoznoj jedinici ograničena na 10 kilograma;
- da raspoloživi podaci ukazuju na to kako je kontrolna temperatura, ukoliko postoji, dostatno niska kako bi se spriječio moguć opasan raspad, a dostatno visoka kako bi se spriječilo moguće opasno odvajanje faza.

Autorsko pravo © Ujedinjeni narodi, 2013. Sva prava pridržana.

Desensitizacija organskih peroksida

2.2.52.1.10 Kako bi se omogućila sigurnost tijekom prijevoza, organski peroksidi su u većini slučajeva, desensitizirani organskim kapljevinama ili krutinama, anorganskim krutinama ili vodom. Kada je propisan postotak tvari, to se odnosi maseni postotak, zaokružen na najbliži cijeli broj. Općenito, desensitizacija treba biti takva da u slučaju curenja ne dođe do koncentracije organskih peroksida u opasnoj mjeri.

2.2.52.1.11 Ukoliko za pojedine formulacije organskih peroksida nije utvrđeno drugačije, sljedeće definicije (definiciju), potrebno je primijeniti na razrjeđivače koji se koriste pri desensitizaciji:

- razrjeđivači vrste A su organske kapljevine koje su kompatibilne s organskim peroksidima i čije vrelište nije niže od 150 °C. Razrjeđivači vrste A mogu se koristiti u svrhu desensitizacije svih organskih peroksida;

- razrjeđivači vrste B su organske kapljevine koje su kompatibilne s organskim peroksidima i čije vrelište nije niže od 150 °C, no ne niže od 60 °C i s plamištem ne nižim od 5 °C.

Razrjeđivači vrste B mogu se koristiti za desensitizaciju svih organskih peroksida, pod uvjetom da je vrelište kapljevine barem za 60 °C više od vrijednosti SADT u pakiranju od 50 kilograma.

2.1.52.1.12 Razrjeđivači, osim vrste A ili vrste B mogu se dodati formulacijama organskih peroksida kako je navedeno u 2.2.52.4, pod uvjetom da su kompatibilni. Međutim, zamjena cjelokupnog ili dijela razrjeđivača vrste A ili vrste B drugim razrjeđivačem različitih svojstava zahtijeva ponovnu ocjenu formulacija organskih peroksida sukladno uobičajenom postupku prihvaćanja u klasu 5.2.

2.2.52.1.12 Voda se može koristiti samo za desensitizaciju organskih peroksida, navedenih u 2.2.52.4, ili prema odluci nadležnoga tijela u 2.2.52.1.8 koja navodi da su "s vodom“ ili "kao stabilna disperzija u vodi“. Uzorci organskih peroksida ili formulacija organskih peroksida koji nisu navedeni u 2.2.52.4 mogu se također desensitizirati vodom, pod uvjetom da su zadovoljeni zahtjevi u 2.2.52.1.9.

2.2.52.1.13 Organske i anorganske krutine mogu se koristiti za desensitizaciju organskih peroksida, pod uvjetom da su kompatibilne. Sukladne kapljevine i krutine su one koje nemaju štetan utjecaj na toplinsku stabilnost i vrstu opasnosti formulacije organskih peroksida.

Zahtjevi kontrole temperature

2.2.52.1.15 Određeni organski peroksidi mogu se prevoziti samo u uvjetima kontrolirane temperature. Kontrolna temperatura je najveća temperatura pri kojoj se organski peroksidi mogu sigurno prevoziti. Pretpostavlja se da temperatura u neposrednoj blizini pakiranja prelazi svega 55 °C u prijevozu tijekom relativno kratkog razdoblja od 24 sata. U slučaju gubitka kontrole temperature postoji mogućnost da će biti potrebno provesti izvanredne postupke. Kritična temperatura jest temperatura na kojoj će se provoditi takvi postupci.

2.2.52.1.16 Kontrolna i kritična temperatura dobivaju se iz vrijednosti SADT koja se definira kao najniža temperatura pri kojoj može doći do samoubrzavajućeg raspadanja tvari u pakiranju koje se koristi tijekom prijevoza (vidi tablicu 1). SADT će biti određen u svrhu utvrđivanja je li neku tvar potrebno podvrgnuti kontroli temperature tijekom prijevoza. Odredbe za određivanje vrijednosti SADT navedene su u Priručniku o ispitivanjima i kriterijima, dijelu II., odjeljcima 20 i 28.4.

Autorsko pravo © Ujedinjeni narodi, 2013. Sva prava pridržana.

Tablica 1: Dobivanje kontrolnih i kritičnih temperatura

Vrsta spremnika	SADT[a]	Kontrolna temperatura	Kritična temperatura
Jednostavna pakiranja i IBC-i	20 °C ili niže	20 °C ispod SADT	10 °C ispod SADT
	više od 20 °C i do 35 °C	15 °C ispod SADT	10 °C ispod SADT
	više od 35 °C	10 °C ispod SADT	5 °C ispod SADT
Spremnici	Ne više od 50 °C	10 °C ispod SADT	5 °C ispod SADT

a SADT tvari pakirane za prijevoz.

2.2.52.1.17 Predmetom kontrole temperature tijekom prijevoza biti će sljedeći organski peroksidi:

- organski peroksidi vrste B i vrste C sa SADT vrijednosti ≤ 50 °C;
- organski peroksidi vrste D koji pokazuju srednji učinak kada se zagriju u zatvorenom, sa SADT vrijednosti ≤ 50 °C ili koji pokazuju nizak ili neznatan učinak kada se zagriju u zatvorenom sa SADT ≤ 45 °C; i
- organski peroksidi vrste E i vrste F sa SADT vrijednosti ≤ 45 °C.

NAPOMENA: *Odredbe za određivanje učinaka zagrijavanja u zatvorenom navedene su u Priručniku o ispitivanjima i kriterijima, dijelu II., odjeljku 20 i pododjeljku 28.4.*

2.2.52.1.18 Gdje su primjenjive, kontrolne i kritične temperature navedene su u 2.2.52.4. Stvarna temperatura tijekom prijevoza može biti niža od kontrolne temperature, ali se treba odabrati na način da se izbjegne opasno odvajanje faza.

2.2.52.2 *Tvari koje nisu prihvaćene za prijevoz*

Organski peroksidi vrste A neće se prihvatiti za prijevoz prema odredbama klase 5.2 (vidi Priručnik o ispitivanjima i kriterijima, dio II., odlomak 20.4.3 (a)).

2.2.52.3 *Popis zbirnih navoda*

Organski peroksidi

Koji zahtijevaju kontrolu temperature — P1

	ORGANSKI PEROKSID VRSTE A, KAPLJEVINA ORGANSKI PEROKSID VRSTE A, KRUTINA	nisu prihvaćene za prijevoz, vidi 2.2.52.2.
3101	ORGANSKI PEROKSID VRSTE B, KAPLJEVINA	
3102	ORGANSKI PEROKSID VRSTE B, KRUTINA	
3103	ORGANSKI PEROKSID VRSTE C, KAPLJEVINA	
3104	ORGANSKI PEROKSID VRSTE C, KRUTINA	
3105	ORGANSKI PEROKSID VRSTE D, KAPLJEVINA	
3106	ORGANSKI PEROKSID VRSTE D, KRUTINA	
3107	ORGANSKI PEROKSID VRSTE E, KAPLJEVINA	
3108	ORGANSKI PEROKSID VRSTE E, KRUTINA	
3109	ORGANSKI PEROKSID VRSTE F, KAPLJEVINA	
3110	ORGANSKI PEROKSID VRSTE F, KRUTINA	
	ORGANSKI PEROKSID VRSTE G, KAPLJEVINA ORGANSKI PEROKSID VRSTE G, KRUTINA	nisu predmetom odredbi primjenjivih na klasu 5,2; vidi 2.2.52.1.6.

Koji ne zahtijevaju kontrolu temperature — P2

3111	ORGANSKI PEROKSID VRSTE B, KAPLJEVINA, s kontrolom temperature
3112	ORGANSKI PEROKSID VRSTE B, KRUTINA, s kontrolom temperature
3113	ORGANSKI PEROKSID VRSTE C, KAPLJEVINA, s kontrolom temperature
3114	ORGANSKI PEROKSID VRSTE C, KRUTINA, s kontrolom temperature
3115	ORGANSKI PEROKSID VRSTE D, KAPLJEVINA, s kontrolom temperature
3116	ORGANSKI PEROKSID VRSTE D, KRUTINA, s kontrolom temperature
3117	ORGANSKI PEROKSID VRSTE E, KAPLJEVINA, s kontrolom temperature
3118	ORGANSKI PEROKSID VRSTE E, KRUTINA, s kontrolom temperature
3119	ORGANSKI PEROKSID VRSTE F, KAPLJEVINA, s kontrolom temperature
3120	ORGANSKI PEROKSID VRSTE F, KRUTINA, s kontrolom temperature

Autorsko pravo © Ujedinjeni narodi, 2013. Sva prava pridržana.

2.2.52.4 *Popis trenutno dodijeljenih organskih peroksida u pakiranjima*

U stupcu "Pakirna metoda", oznake od "OP1" do "OP8" odnose se na pakirne metode u 4.1.4.1 ADR-a, pakirna uputa P520 (vidi također 4.1.7.1 ADR-a). Organski peroksidi namijenjeni prijevozu trebaju zadovoljavati uvjete razvrstavanja i kontrolne i kritične temperature (izvedene iz SADT vrijednosti), kako je navedeno. Za tvari koje su dozvoljene u IBC-ima, vidi 4.1.4.2 ADR-a, pakirna uputa IBC520, a za one koje su dozvoljene u cisternama sukladno poglavljima 4.2 i 4.3 ADR-a vidi 4.2.5.2 ADR-a, uputu za prenosive cisterne T23.

Autorsko pravo © Ujedinjeni narodi, 2013. Sva prava pridržana.

ORGANSKI PEROKSID	Koncentracija (%)	Razrjeđivač tip A (%)	Razrjeđivač tip B (%) 1)	Inertna krutina (%)	Voda	Metoda pakiranja	Kontrolna temperatura (°C)	Kritična temperatura (°C)	Broj (generička oznaka)	Dodatne opasnosti i napomene
ACETIL ACETON PEROKSID	≤42	≥48			≥8	OP7			3105	2)
"	≤32 u obliku paste					OP7			3106	20)
ACETIL CIKLOHEKSANSULFONIL PEROKSID	≤82				≥12	OP4	-10	0	3112	3)
"	≤32		≥68			OP7	-10	0	3115	
terc-AMIL HIDROPEROKSID	≤88	≥6			≥6	OP8			3107	
terc-AMIL PEROKSIACETAT	≤62	>38				OP7			3105	
terc-AMIL PEROKSIBENZOAT	≤100					OP5			3103	
terc-AMIL PEROKSI-2-ETILHEKSANOAT	≤100					OP7	+20	+25	3115	
terc-AMIL PEROKSI-2-ETILHEKSIL KARBONAT	≤100					OP7			3105	
terc-AMIL PEROKSIIZOPROPIL KARBONAT	≤77	≥23				OP5			3103	
terc-AMIL PEROKSINEODEKANOAT	≤77		≥23			OP7	0	+10	3115	
"	≤47	≥53				OP8	0	+ 10	3119	
terc-AMIL PEROKSIPIVALAT	≤77		≥23			OP5	+10	+15	3113	
terc-AMILPEROKSI-3,5,5-TRIMETILHEKSANOAT	≤100					OP7			3105	
terc-BUTIL KUMIL PEROKSID	>42 - 100					OP8			3107	
"	≤52			≥48		OP8			3108	
n-BUTIL-4,4-DI-(terc-BUTILPEROKSI)VALERAT	>52 - 100					OP5			3103	
"	≤52			≥48		OP8			3108	
terc-BUTIL HIDROPEROKSID	>79 - 90				≥10	OP5			3103	13)
"	≤80	≥20				OP7			3105	4) 13)
"	≤79				>14	OP8			3107	13) 23)
"	≤72				≥28	OP8			3109	13)
terc-BUTIL HIDROPEROKSID + DI-terc-BUTILPEROKSID	<82 + >9				≥7	OP5			3103	13)
terc-BUTIL MONOPEROKSIMALEAT	>52 - 100					OP5			3102	3)
"	≤52	≥48				OP6			3103	
"	≤52			≥48		OP8			3108	
"	≤52 u obliku paste					OP8			3108	
terc-BUTIL PEROKSIACETAT	>52 - 77	≥23				OP5			3101	3)
"	>32 - 52	≥48				OP6			3103	
"	≤32		≥68			OP8			3109	
terc-BUTIL PEROKSIBENZOAT	>77 - 100					OP5			3103	
"	>52 - 77	≥23				OP7			3105	
"	≤52			≥48		OP7			3106	
terc-BUTIL PEROKSIBUTIL FUMARAT	≤52	≥48				OP7			3105	

Autorsko pravo © Ujedinjeni narodi, 2013. Sva prava pridržana.

ORGANSKI PEROKSID	Koncentracija (%)	Razrjeđivač tip A (%)	Razrjeđivač tip B (%) l)	Inertna krutina (%)	Voda	Metoda pakiranja	Kontrolna temperatura (°C)	Kritična temperatura (°C)	Broj (generička oznaka)	Dodatne opasnosti i napomene
terc-BUTIL PEROKSIKROTONAT	≤77	≥23				OP7			3105	
terc-BUTIL PEROKSIDIETILACETAT	≤100					OP5	+20	+25	3113	
terc-BUTIL PEROKSI-2-ETILHEKSANOAT	>52 - 100					OP6	+20	+25	3113	
"	>32 - 52		≥48			OP8	+30	+35	3117	
"	≤52			≥48		OP8	+20	+25	3118	
"	≤32		≥68			OP8	+40	+45	3119	
terc-BUTIL PEROKSI-2-ETILHEKSANOAT + 2,2-DI-(terc-BUTILPEROKSI)BUTAN	≤12 + <14	≥14		≥60		OP7			3106	
"	≤31 + ≤36		≥33			OP7	+35	+40	3115	
terc-BUTIL PEROKSI-2-ETILHEKSILKARBONAT	≤100					OP7			3105	
terc-BUTIL PEROKSIIZOBUTIRAT	>52 - 77		≥23			OP5	+15	+20	3111	3)
"	≤52		≥48			OP7	+15	+20	3115	
terc-BUTILPEROKSI IZOPROPILKARBONAT	≤77	≥23				OP5			3103	
1-(2-terc-BUTILPEROKSIIZOPROPIL)-3-IZOPROPENILBENZEN	≤77	≥23				OP7			3105	
"	≤42			≥58		OP8			3108	
terc-BUTIL PEROKSI-2-METILBENZOAT	≤100					OP5			3103	
terc-BUTIL PEROKSINEODEKANOAT	>77 - 100					OP7	-5	+5	3115	
"	≤77		≥23			OP7	0	+10	3115	
"	≤52 kao stabilna disperzija u vodi					OP8	0	+10	3119	
"	≤42 kao stabilna disperzija u vodi (smrznut)					OP8	0	+10	3118	
"	≤32	≥68				OP8	0	+10	3119	
terc-BUTIL PEROKSINEOHEPTANOAT	≤77	≥23				OP7	0	+10	3115	
"	≤42 kao stabilna disperzija u vodi					OP8	0	+10	3117	
terc-BUTIL PEROKSIPIVALAT	>67 - 77	≥23				OP5	0	+10	3113	
"	>27 - 67		≥33			OP7	0	+10	3115	
"	≤27		≥73			OP8	+30	+35	3119	
terc-BUTILPEROKSI STEARILKARBONAT	≤100					OP7			3106	
terc-BUTIL PEROKSI-3,5,5-TRIMETILHEKSANOAT	>32 - 100					OP7			3105	
"	≤42			≥58		OP7			3106	
"	≤32		≥68			OP8			3109	

Autorsko pravo © Ujedinjeni narodi, 2013. Sva prava pridržana.

ORGANSKI PEROKSID	Koncentracija (%)	Razrjeđivač tip A (%)	Razrjeđivač tip B (%) l)	Inertna krutina (%)	Voda	Metoda pakiranja	Kontrolna temperatura (°C)	Kritična temperatura (°C)	Broj (generička oznaka)	Dodatne opasnosti i napomene
3-KLOROPEROKSIBENZOJEVA KISELINA	>57 - 86			≥14		OP1			3102	3)
"	≤57			≥3	≥40	OP7			3106	
"	≤77			≥6	≥17	OP7			3106	
KUMIL HIDROPEROKSID	>90 - 98	≤10				OP8			3107	13)
"	≤90	≥10				OP8			3109	13) 18)
KUMIL PEROKSINEODEKANOAT	≤87	≥13				OP7	-10	0	3115	
"	≤77		≥23			OP7	-10	0	3115	
"	≤52 kao stabilna disperzija u vodi					OP8	-10	0	3119	
KUMIL PEROKSINEOHEPTANOAT	≤77	≥23				OP7	-10	0	3115	
KUMIL PEROKSIPIVALAT	≤77		≥23			OP7	-5	+5	3115	
CIKLOHEKSANON PEROKSID(I)	≤91				≥9	OP6			3104	13)
"	≤72	≥28				OP7			3105	5)
"	≤72 u obliku paste					OP7			3106	5) 20)
"	≤32			≥68					Izuzet	29)
([3R-(3R,5aS,6S,8aS,9R,10R,12S,12aR**)]-DEKAHIDRO-10-METOKSI-3,6,9-TRIMETIL-3,12-EPOKSI-12H-PIRANO[4,3-j]-1,2-BENZODIOKSEPIN	≤100					OP7			3106	
DIACETON ALKOHOL PEROKSIDI	≤57		≥26		≥8	OP7	+40	+45	3115	6)
DIACETIL PEROKSID	≤27		≥73			OP7	+20	+25	3115	7) 13)
DI-terc-AMIL PEROKSID	≤100					OP8			3107	
2,2-DI-(terc-AMILPEROKSI)BUTAN	≤57	≥43				OP7			3105	
1,1-DI-(terc-AMILPEROKSI)CIKLOHEKSAN	≤82	≥18				OP6			3103	
DIBENZOIL PEROKSID	>51 - 100			≤48		OP2			3102	3)
"	>77 - 94				≥6	OP4			3102	3)
"	≤77				≥23	OP6			3104	
"	≤62			≥28	≥10	OP7			3106	
"	>52 - 62 u obliku paste					OP7			3106	20)
"	>35 - 52			≥48		OP7			3106	
"	>36 - 42	≥18			≤40	OP8			3107	
"	≤56,5 u obliku paste				≥15	OP8			3108	
"	≤52 u obliku paste					OP8			3108	20)
"	≤42 kao stabilna disperzija u vodi					OP8			3109	
"	≤35			≥65					Izuzet	29)

Autorsko pravo © Ujedinjeni narodi, 2013. Sva prava pridržana.

ORGANSKI PEROKSID	Koncentracija (%)	Razrjeđivač tip A (%)	Razrjeđivač tip B (%) l)	Inertna krutina (%)	Voda	Metoda pakiranja	Kontrolna temperatura (°C)	Kritična temperatura (°C)	Broj (generička oznaka)	Dodatne opasnosti i napomene
DI-(4-terc-BUTILCIKLOHEKSIL) PEROKSIDIKARBONAT	≤100					OP6	+30	+35	3114	
"	≤42 kao stabilna disperzija u vodi					OP8	+30	+35	3119	
DI-terc-BUTIL PEROKSID	>52 - 100					OP8			3107	
"	≤52		≥48			OP8			3109	25)
DI-terc-BUTIL PEROKSIAZELAT	≤52	≥48				OP7			3105	
2,2-DI-(terc-BUTILPEROKSI) BUTAN	≤52	≥48				OP6			3103	
1,6-DI-(terc-BUTILPEROKSIKARBONILOKSI) HEKSAN	≤72	≥28				OP5			3103	
1,1-DI-(terc-BUTILPEROKSI) CIKLOHEKSAN	>80 - 100					OP5			3101	3)
"	≤72		≥28			OP5			3103	30)
"	>52 - 80	≥20				OP5			3103	
"	>42 - 52	≥48				OP7			3105	
"	≤42	≥13		≥45		OP7			3106	
"	≤42	≥58				OP8			3109	
"	≤27	≥25				OP8			3107	21)
"	≤13	≥13	≥74			OP8			3109	
1,1-DI-(terc-BUTILPEROKSI) CIKLOHEKSAN + terc-BUTILPEROKSI-2-ETILHEKSANOAT	≤43 + ≤16	≥41				OP 7			3105	
DI-n-BUTIL PEROKSIDIKARBONAT	>27 - 52		≥48			OP7	-15	-5	3115	
"	≤27		≥73			OP8	-10	0	3117	
"	≤42 kao stabilna disperzija u vodi (smrznut)					OP8	-15	-5	3118	
DI-sek-BUTIL PEROKSIDIKARBONAT	>52 - 100					OP4	-20	-10	3113	
"	≤52		≥48			OP7	-15	-5	3115	
DI-(terc-BUTILPEROKSIIZOPROPIL) BENZEN(I)	>42 - 100			≤57		OP7			3106	
"	≤42			≥58					Izuzet	29)
DI-(terc-BUTILPEROKSI) FTALAT	>42 - 52	≥48				OP7			3105	
"	≤52 u obliku paste					OP7			3106	20)
"	≤42	≥58				OP8			3107	
2,2-DI-(terc-BUTILPEROKSI)PROPAN	≤52	≥48				OP7			3105	
"	≤42	≥13		≥45		OP7			3106	

Autorsko pravo © Ujedinjeni narodi, 2013. Sva prava pridržana.

ORGANSKI PEROKSID	Koncentracija (%)	Razrjeđivač tip A (%)	Razrjeđivač tip B (%) l)	Inertna krutina (%)	Voda	Metoda pakiranja	Kontrolna temperatura (°C)	Kritična temperatura (°C)	Broj (generička oznaka)	Dodatne opasnosti i napomene
1,1-DI-(terc-BUTILPEROKSI)-3,3.5-TRIMETILCIKLOHEKSAN	>90 - 100					OP5			3101	3)
"	≤90		≥10			OP5			3103	30)
"	>57 - 90	≥10				OP5			3103	
"	≤77		≥23			OP5			3103	
"	≤57			≥43		OP8			3110	
"	≤57	≥43				OP8			3107	
"	≤32	≥26	≥42			OP8			3107	
DICETIL PEROKSIDIKARBONAT	≤100					OP7	+30	+35	3116	
"	≤42 kao stabilna disperzija u vodi					OP8	+30	+35	3119	
DI-4-KLOROBENZOIL PEROKSID	≤77				≥23	OP5			3102	3)
"	≤52 u obliku paste					OP7			3106	20)
"	≤32			≥68					Izuzet	29)
DIKUMIL PEROKSID	>52 - 100					OP8			3110	12)
"	≤52			≥48					Izuzet	29)
DICIKLOHEKSIL PEROKSIDIKARBONAT	>91 - 100					OP3	+10	+15	3112	3)
"	≤91				≥9	OP5	+10	+15	3114	
"	≤42 kao stabilna disperzija u vodi					OP8	+15	+20	3119	
DIDEKANOIL PEROKSID	≤100					OP6	+30	+35	3114	
2,2-DI-(4,4-DI(terc-BUTILPEROKSI) CIKLOHEKSIL) PROPAN	≤42			≥58		OP7			3106	
"	≤22		≥78			OP8			3107	
DI-2,4-DIKLOROBENZOIL PEROKSID	≤77				≥23	OP5			3102	3)
"	≤52 u obliku paste					OP8	+ 20	+ 25	3118	
"	≤52 u obliku paste sa silikonskim uljem					OP7			3106	
DI-(2-ETOKSIETIL) PEROKSIDIKARBONAT	≤52		≥48			OP7	-10	0	3115	
DI-(2-ETILHEKSIL) PEROKSIDIKARBONAT	>77 - 100					OP5	-20	-10	3113	
"	≤77		≥23			OP7	-15	-5	3115	
"	≤62 kao stabilna disperzija u vodi					OP8	-15	-5	3119	
"	≤52 kao stabilna disperzija u vodi (smrznut)					OP8	-15	-5	3120	
2,2-DIHIDROPEROKSIPROPAN	≤27			≥73		OP5			3102	3)

Autorsko pravo © Ujedinjeni narodi, 2013. Sva prava pridržana.

ORGANSKI PEROKSID	Koncentracija (%)	Razrjeđivač tip A (%)	Razrjeđivač tip B (%) l)	Inertna krutina (%)	Voda	Metoda pakiranja	Kontrolna temperatura (°C)	Kritična temperatura (°C)	Broj (generička oznaka)	Dodatne opasnosti i napomene
DI-(1-HIDROKSICIKLOHEKSIL) PEROKSID	≤100					OP7			3106	
DIIZOBUTIRIL PEROKSID	>32 - 52		≥48			OP5	-20	-10	3111	3)
"	≤32		≥68			OP7	-20	-10	3115	
DIIZOPROPILBENZEN DIHIDROPEROKSID	≤82	≥5			≥5	OP7			3106	24)
DIIZOPROPIL PEROKSIDIKARBONAT	>52 - 100					OP2	-15	-5	3112	3)
"	≤52		≥48			OP7	-20	-10	3115	
"	≤32	≥68				OP7	-15	-5	3115	
DILAUROIL PEROKSID	≤100					OP7			3106	
"	≤42 kao stabilna disperzija u vodi					OP8			3109	
DI-(3-METOKSIBUTIL) PEROKSIDIKARBONAT	≤52		≥48			OP7	-5	+5	3115	
DI-(2-METILBENZOIL) PEROKSID	≤87				≥13	OP5	+30	+35	3112	3)
DI-(3-METILBENZOIL) PEROKSID + BENZOIL (3-METILBENZOIL) PEROKSID + DIBENZOIL PEROKSID	≤20 + ≤18 + ≤4		≥58			OP7	+35	+40	3115	
DI-(4-METILBENZOIL) PEROKSID	≤52 u obliku paste sa silikonskim uljem					OP7			3106	
2,5-DIMETIL-2,5-DI-(BENZOILPEROKSI) HEKSAN	>82 - 100					OP5			3102	3)
"	≤82			≥18		OP7			3106	
"	≤82				≥18	OP5			3104	
2,5-DIMETIL-2,5-DI-(terc-BUTILPEROKSI) HEKSAN	>90 - 100					OP5			3103	
"	>52 - 90	≥10				OP7			3105	
"	≤77			≥23		OP8			3108	
"	≤52	≥48				OP8			3109	
"	≤47 u obliku paste					OP8			3108	
2,5-DIMETIL-2,5-DI-(terc-BUTILPEROKSI) HEKSIN-3	>86 - 100					OP5			3101	3)
"	>52 - 86	≥14				OP5			3103	26)
"	≤52			≥48		OP7			3106	
2,5-DIMETIL-2,5-DI-(2-ETILHEKSANOILPEROKSI)HEKSAN	≤100					OP5	+20	+25	3113	
2,5-DIMETIL-2,5-DIHIDROPEROKSIHEKSAN	≤82				≥18	OP6			3104	
2,5-DIMETIL-2,5-DI-(3,5,5-TRIMETILHEKSANOILPEROKSI) HEKSAN	≤77	≥23				OP7			3105	
1,1-DIMETIL-3-HIDROKSIBUTILPEROKSI NEOHEPTANOAT	≤52	≥48				OP8	0	+10	3117	

Autorsko pravo © Ujedinjeni narodi, 2013. Sva prava pridržana.

ORGANSKI PEROKSID	**Koncentracija (%)**	**Razrjeđivač tip A (%)**	**Razrjeđivač tip B (%) l)**	**Inertna krutina (%)**	**Voda**	**Metoda pakiranja**	**Kontrolna temperatura (°C)**	**Kritična temperatura (°C)**	**Broj (generička oznaka)**	**Dodatne opasnosti i napomene**
DIMIRISTIL PEROKSIDIKARBONAT	≤100					OP7	+20	+25	3116	
"	≤42 kao stabilna disperzija u vodi					OP8	+20	+25	3119	
DI-(2-NEODEKANOILPEROKSIIZOPROPIL) BENZEN	≤52	≥48				OP7	-10	0	3115	
DI-n-NONANOIL PEROKSID	≤100					OP7	0	+10	3116	
DI-n-OKTANOIL PEROKSID	≤100					OP5	+10	+15	3114	
DI-(2-FENOKSIETIL) PEROKSIDIKARBONAT	>85 - 100					OP5			3102	3)
"	≤85				≥15	OP7			3106	
DIPROPIONIL PEROKSID	≤27		≥73			OP8	+15	+20	3117	
DI-n-PROPIL PEROKSIDIKARBONAT	≤100					OP3	-25	-15	3113	
"	≤77		≥23			OP5	-20	-10	3113	
PEROKSID DIJANTARNE KISELINE	>72 - 100					OP4			3102	3) 17)
"	≤72				≥28	OP7	+10	+15	3116	
DI-(3,5,5-TRIMETILHEKSANOIL) PEROKSID	>38 - 52	≥48				OP8	+10	+15	3119	
"	>52 - 82	≥18				OP7	0	+10	3115	
"	≤52 kao stabilna disperzija u vodi					OP8	+10	+15	3119	
"	≤38	≥62				OP8	+20	+25	3119	
ETIL 3,3-DI-(terc-AMILPEROKSI) BUTIRAT	≤67	≥33				OP7			3105	
ETIL 3,3-DI-(terc-BUTILPEROKSI) BUTIRAT	>77 - 100					OP5			3103	
"	≤77	≥23				OP7			3105	
"	≤52			≥48		OP7			3106	
1-(2-ETILHEKSANOILPEROKSI)-1,3-DIMETILBUTIL PEROKSIPIVALAT	≤52	≥45	≥10			OP7	-20	-10	3115	
terc-HEKSIL PEROKSINEODEKANOAT	≤71	≥29				OP7	0	+10	3115	
terc-HEKSIL PEROKSIPIVALAT	≤72		≥28			OP7	+10	+15	3115	
3-HIDROKSI-1,1-DIMETILBUTIL PEROKSINEODEKANOAT	≤77	≥23				OP 7	-5	+ 5	3115	
"	≤52	≥48				OP 8	-5	+ 5	3117	
"	≤52 kao stabilna disperzija u vodi					OP 8	-5	+ 5	3119	
IZOPROPIL sek-BUTIL PEROKSIDIKARBONAT +DI-sek-BUTIL PEROKSIDIKARBONAT +DIIZOPROPIL PEROKSIDIKARBONAT	≤32 + ≤15 - 18 ≤12 - 15	≥38				OP7	-20	-10	3115	
"	≤52 + ≤28 + ≤22					OP5	-20	-10	3111	3)
IZOPROPILKUMIL HIDROPEROKSID	≤72	≥28				OP8			3109	13)

Autorsko pravo © Ujedinjeni narodi, 2013. Sva prava pridržana.

ORGANSKI PEROKSID	Koncentracija (%)	Razrjedivač tip A (%)	Razrjedivač tip B (%) l)	Inertna krutina (%)	Voda	Metoda pakiranja	Kontrolna temperatura (°C)	Kritična temperatura (°C)	Broj (generička oznaka)	Dodatne opasnosti i napomene
p-MENTIL HIDROPEROKSID	>72 - 100					OP7			3105	13)
"	≤72	≥28				OP8			3109	27)
METILCIKLOHEKSANON PEROKSID(I)	≤67		≥33			OP7	+35	+40	3115	
METIL ETIL KETON PEROKSID(I)	vidi napomenu 8)	≥48				OP5			3101	3) 8) 13)
"	vidi napomenu 9)	≥55				OP7			3105	9)
"	vidi napomenu 10)	≥60				OP8			3107	10)
METIL IZOBUTIL KETON PEROKSID(I)	≤62	≥19				OP7			3105	22)
METIL IZOPROPIL KETON PEROKSID(I)	vidi napomenu 31)	≥70				OP8			3109	31)
ORGANSKI PEROKSID, TEKUĆI, UZORAK						OP2			3103	11)
ORGANSKI PEROKSID, TEKUĆI, UZORAK, REGULIRANE TEMPERATURE						OP2			3113	11)
ORGANSKI PEROKSID, KRUTI, UZORAK						OP2			3104	11)
ORGANSKI PEROKSID, KRUTI, UZORAK, REGULIRANE TEMPERATURE						OP2			3114	11)
3,3,5,7,7-PENTAMETIL-1,2,4-TRIOKSEPAN	≤100					OP8			3107	
PEROKSIOCTENA KISELINA, TIP D, stabilizirana	≤43					OP7			3105	13) 14) 19)
PEROKSIOCTENA KISELINA, TIP E, stabilizirana	≤43					OP8			3107	13) 15) 19)
PEROKSIOCTENA KISELINA, TIP F, stabilizirana	≤43					OP8			3109	13) 16) 19)
PEROKSILAURINSKA KISELINA	≤100					OP8	+35	+40	3118	
PINANIL HIDROPEROKSID	>56 - 100					OP7			3105	13)
"	≤56	≥44				OP8			3109	
POLIETER-POLI-terc-BUTILPEROKSI-KARBONAT	≤52		≥48			OP8			3107	
1,1,3,3-TETRAMETILBUTIL HIDROPEROKSID	≤100					OP7			3105	
1,1,3,3-TETRAMETILBUTIL PEROKSI-2 ETILHEKSANOAT	≤100					OP7	+15	+20	3115	
1,1,3,3- TETRAMETILBUTIL PEROKSINEODEKANOAT	≤72		≥28			OP7	-5	+5	3115	
"	≤52 kao stabilna disperzija u vodi					OP8	-5	+5	3119	
1,1,3,3-TETRAMETILBUTIL PEROKSIPIVALAT	≤77	≥23				OP7	0	+10	3115	
3,6,9-TRIETIL-3,6,9-TRIMETIL-1,4,7 TRIPEROKSONAN	≤17	≥18		≥65		OP8			3110	
"	≤42	≥58				OP7			3105	28)

Autorsko pravo © Ujedinjeni narodi, 2013. Sva prava pridržana.

Napomene (koje se odnose na posljednji stupac tablice u 2.2.52.4):

1) Razrjeđivač vrste B uvijek se može zamijeniti razrjeđivačem vrste A. Točka vrenja razrjeđivača vrste B treba biti barem za 60°C viša od SADT organskog peroksida.

2) Raspoloživog kisika ≤ 4.7%.

3) Potrebna je listica dodatne opasnosti "EKSPLOZIVNO" (model br. 1, vidi 5.2.2.2.2).

4) Razrjeđivač se može zamijeniti di-terc-butil peroksidom.

5) Raspoloživog kisika ≤ 9%.

6) S ≤ 9% vodikovog peroksida; raspoloživog kisika ≤ 10%.

7) Dozvoljena su samo nemetalna pakiranja.

8) Rasploživog kisika > 10% i ≤ 10,7%, s ili bez vode.

9) Raspoloživog kisika ≤ 10%, s ili bez vode.

10) Raspoloživog kisika ≤ 8,2%, s ili bez vode.

11) Vidi 2.2.52.1.9.

12) Do 2000 kg po spremniku dodijeljeno ORGANSKOM PEROKSIDU VRSTE F na temelju pokusa velikih razmjera.

13) Potrebna je listica dodatne opasnosti "KOROZIVNO" (model br. 8, vidi 5.2.2.2.2).

14) Formulacije peroksioctene kiseline koje ispunjavaju kriterije Priručnika o ispitivanjima i kriterijima, odlomka 20.4.3 (d).

15) Formulacije peroksioctene kiseline koje ispunjavaju kriterije Priručnika o ispitivanjima i kriterijima, odlomka 20.4.3 (e).

16) Formulacije peroksioctene kiseline koje ispunjavaju kriterije Priručnika o ispitivanjima i kriterijima, odlomka 20.4.3 (f).

17) Dodatak vode ovom organskom peroksidu snizit će njegovu toplinsku stabilnost.

18) Nije potrebna nikakva dodatna listica opasnosti "KOROZIVNO" (model br.8, vidi 5.2.2.2.2) za koncentracije niže od 80%.

19) Smjese s vodikovim peroksidom, vode i kiseline (kiselina).

20) S razrjeđivačem vrste A, s ili bez vode.

21) S masenim udjelom ≥ 25% razrjeđivača vrste A i dodatkom etilbenzena.

22) S masenim udjelom ≥ 19% razrjeđivača vrste A i dodatkom metil isobutil ketona.

23) S < 6% di-terc-butil peroksida.

24) S ≤ 8% 1-izopropilhidroperoksi-4-izopropilhidroksibenzena.

25) Razrjeđivač vrste B s vrelištem > 110 °C

26) S < 0,5% sadržaja hidroperoksida.

27) Za koncentracije više od 56% potrebna je listica dodatne opasnosti "KOROZIVNO" (model br.8, vidi 5.2.2.2.2).

28) Raspoloživog aktivnog kisika ≤ 7,6% unutar razrjeđivača vrste A čija je točka isparavanja 95% u rasponu od 200 do 260 °C

29) Nije predmetom zahtjeva ADN-a za klasu 5.2.

30) Razrjeđivač vrste B s vrelištem > 130 °C.

31) Aktivni kisik ≤ 6,7%.

Autorsko pravo © Ujedinjeni narodi, 2013. Sva prava pridržana.

2.2.61 Klasa 6.1 Toksične tvari

2.2.61.1 *Kriteriji*

2.2.61.1.1 Pojmom klase 6.1 obuhvaćene su tvari za koje se zna, na temelju iskustva ili za koje je iz eksperimenata na životinjama zaključeno, da u relativno malim količinama tijekom jednog ili kratkotrajnog djelovanja mogu štetno djelovati na ljudsko zdravlje ili prouzročiti smrt udisanjem, apsorpcijom kroz kožu ili gutanjem.

NAPOMENA: *Genetski modificirani mikroorganizmi i organizmi će se dodijeliti ovoj klasi ukoliko udovoljavaju zahtjevima za ovu klasu.*

2.2.61.1.2 Tvari klase 6.1 nadalje su podijeljene kako slijedi:

T toksične tvari bez dodatne opasnosti:

- T1 organske, kapljevine;
- T2 organske, krutine;
- T3 organometalne tvari;
- T4 anorganske, kapljevine;
- T5 anorganske, krutine;
- T6 kapljevine, koje se koriste kao pesticidi;
- T7 krutine, koje se koriste kao pesticidi;
- T8 uzorci;
- T9 ostale toksične tvari;

TF toksične tvari, zapaljive:

- TF1 kapljevine;
- TF2 kapljevine, koje se koriste kao pesticidi;
- TF3 krutine;

TS toksične tvari, samozagrijavajuće, krutine;

TW toksične tvari, koje u dodiru s vodom, ispuštaju zapaljive plinove:

- TW1 kapljevine;
- TW2 krutine;

TO toksične tvari, oksidirajuće:

- TO1 kapljevine;
- TO2 krutine;

TC toksične tvari, korozivne:

- TC1 organske, kapljevine;
- TC2 organske, krutine;
- TC3 anorganske, kapljevine;
- TC4 anorganske, krutine;

TFC toksične tvari, zapaljive, korozivne.

TFW toksične zapaljive tvari, koje u dodiru s vodom ispuštaju zapaljive plinove.

Autorsko pravo © Ujedinjeni narodi, 2013. Sva prava pridržana.

Definicije

2.2.61.1.3 Za potrebe ADN-a:

LD_{50} (srednja smrtonosna količina), za akutnu oralnu toksičnost, statistički je izračunata količina tvari za koju se može očekivati da prouzroči smrt unutar 14 dana u 50% mladih odraslih albino štakora ukoliko se konzumira oralnim putem. Vrijednost LD_{50} izražena je u obliku mase ispitne tvari u odnosu na masu ispitne životinje (mg/kg).

LD_{50} za akutnu dermalnu toksičnost predstavlja količinu tvari koja, ukoliko se daje u neprekidnom dodiru od 24 sata s golom kožom albino štakora, najvjerojatnije može prouzročiti smrt u 14 dana kod polovice ispitnih životinja. Broj životinja podvrgnutih ispitivanju mora biti dostatan za dobivanje statistički značajnog rezultata i treba biti u skladu s učinkovitom farmakološkom praksom. Rezultat je izražen u miligramima po kilogramu tjelesne mase.

LC50 za akutnu toksičnost udisanjem predstavlja koncentraciju pare, izmaglice ili prašine koja, ukoliko se daje stalnim udisanjem i mladim odraslim mužjacima i ženkama albino štakora tijekom jednog sata, najvjerojatnije, može prouzročiti smrt unutar 14 dana kod polovice životinja podvrgnutih ispitivanju. Krutu tvar treba podvrgnuti ispitivanju ukoliko postoji vjerojatnost da je barem 10% (prema masi), od ukupne mase, u obliku prašine u dosegu respiratornoga sustava, npr. aerodinamički promjer frakcije čestice jest 10 μm ili manje. Tvar u kapljevitoj fazi je potrebno podvrgnuti ispitivanju ukoliko postoji vjerojatnost stvaranja izmaglice zbog propusnosti spremnika za prijevoz. Za obje, i krute i kapljevite tvari više od 90% (prema masi) uzorka pripremljenog za toksičnost udisanjem treba biti u dosegu respiratornoga sustava, kao što je gore navedeno. Rezultat mora biti izražen u miligramima po litri zraka za prašine i izmaglice ili u mililitrima po kubičnom metru zraka (ppm), za pare.

Klasifikacija i dodjela pakirnim skupinama

2.2.61.1.4 Tvari klase 6.1 će se klasificirati u tri pakirne skupine prema stupnju opasnosti koji predstavljaju za prijevoz, kako slijedi:

pakirna skupina I:	vrlo toksične tvari;
pakirna skupina II:	toksične tvari;
pakirna skupina III:	blago toksične tvari.

2.2.61.1.5 Tvari, smjese, otopine i predmeti klasificirani unutar klase 6.1 navedeni su u tablici A poglavlja 3.2. Dodjela tvari, smjesa i otopina koje nisu navedene po nazivu u tablici A poglavlja 3.2 odgovarajućem navodu u pododjeljku 2.2.61.3 i odgovarajućoj pakirnoj skupini u skladu s odredbama poglavlja 2.1, potrebno je obaviti sukladno sljedećim kriterijima u 2.2.61.1.6 do 2.2.61.1.11.

2.2.61.1.6 Za ocjenu stupnja toksičnosti, treba uzeti u obzir ljudsko iskustvo kod primjera slučajnoga trovanja, kao i posebna svojstva pojedinih tvari: kapljevito stanje, jaku hlapljivost, bilo koju mogućnost posebne apsorpcije preko kože i posebne biološke učinke.

Autorsko pravo © Ujedinjeni narodi, 2013. Sva prava pridržana.

2.2.61.1.7 U nedostatku mogućnosti promatranja na ljudima, stupanj toksičnosti će se procijeniti korištenjem dostupnih podataka ispitivanja na životinjama u skladu s dolje navedenom tablicom:

	Pakirna skupina	Oralna toksičnost LD_{50} (mg/kg)	Dermalna toksičnost LD_{50} (mg/kg)	Toksičnost udisanjem putem prašina i izmaglica LC_{50} (mg/1)
Vrlo toksično	I	≤ 5,0	≤ 50	≤ 0,2
Toksično	II	> 5,0 i ≤ 50	> 50 i ≤ 200	> 0,2 i ≤ 2,0
Blago toksično	III[a]	> 50 i ≤ 300	> 200 i ≤ 1000	> 2,0 i ≤ 4,0

[a] *Tvari suzavca moraju biti uključene u pakirnu skupinu II, čak i ako podaci vezani za njihovu toksičnost odgovaraju kriterijima pakirne skupine III.*

2.2.61.1.7.1 Gdje određena tvar pokazuje različite stupnjeve toksičnosti, za dvije ili više vrsta izlaganja, ona će biti svrstana u najviši stupanj toksičnosti.

2.2.61.1.7.2 Tvari koje zadovoljavaju kriterije klase 8 i čija toksičnost udisanjem prašina i izmaglica (LC_{50}) dovode pakirnoj skupini I bit će prihvaćene samo za dodjelu klasi 6.1 ukoliko je toksičnost oralnim putem gutanja ili dodira s kožom najmanje u rasponu pakirne skupine I ili II. U protivnom, dodijelit će se klasi 8, ukoliko je to potrebno (vidi fusnotu [6] u 2.2.8.1.5).

2.2.61.1.7.3 Kriteriji vezani uz toksičnost udisanjem prašine i izmaglica temelje se na LC_{50} podacima koji se odnose na izloženost od jednog sata; ukoliko takvi podaci postoje, moraju se primjenjivati. Međutim, ukoliko postoje samo LC_{50} podaci za izloženost od četiri sata, takve vrijednosti mogu se pomnožiti s četiri, a produkt može biti zamijenjen prema gore navedenim kriterijima, tj. LC_{50} vrijednost pomnožena sa četiri (4 sata), smatra se ekvivalentom za LC_{50} (1 sat).

Toksičnost udisanjem para

2.2.61.1.8 Kapljevine koje oslobađaju toksične pare moraju biti klasificirane u sljedeće skupine gdje oznaka "V“ predstavlja zasićenu koncentraciju pare (u ml/m^3 zraka) (hlapljivost), pri 20 °C, i uz standardni atmosferski tlak:

	Pakirna skupina	
Vrlo toksično	I	Gdje je V ≥ 10 LC_{50} i LC_{50} ≤ 1 000 ml/m^3
Toksično	II	Gdje jeV ≥ LC_{50} i LC_{50} ≤ 3 000 ml/m^3 i kriteriji pakirne skupine I nisu zadovoljeni
Blago toksično	III[a]	Gdje je V ≥ 1/5 LC_{50} i LC_{50} ≤ 5 000 ml/m^3 i kriteriji pakirnih skupina I i II nisu zadovoljeni

[a] *Tvari suzavca moraju biti uključene u pakirnu skupinu II, čak i ako podaci vezani za njihovu toksičnost odgovaraju kriterijima pakirne skupine III.*

Autorsko pravo © Ujedinjeni narodi, 2013. Sva prava pridržana.

Ti kriteriji vezani uz toksičnost udisanjem para temelje se na LC_{50} podacima koji se odnose na jedan sat izloženosti i ukoliko ti podaci postoje, moraju se koristiti.

Međutim, gdje su LC_{50} podaci koji se odnose na izloženost parama u periodu od 4 sata dostupni, takve vrijednosti mogu se pomnožiti s vrijednošću dva, a produkt se može zamijeniti prema gore navedenim kriterijima, tj. LC_{50} (4 sata) x 2, smatra se ekvivalentom za LC_{50} (1 sat).

GRANICE SKUPINA TOKSIČNOSTI UDISANJEM PARA

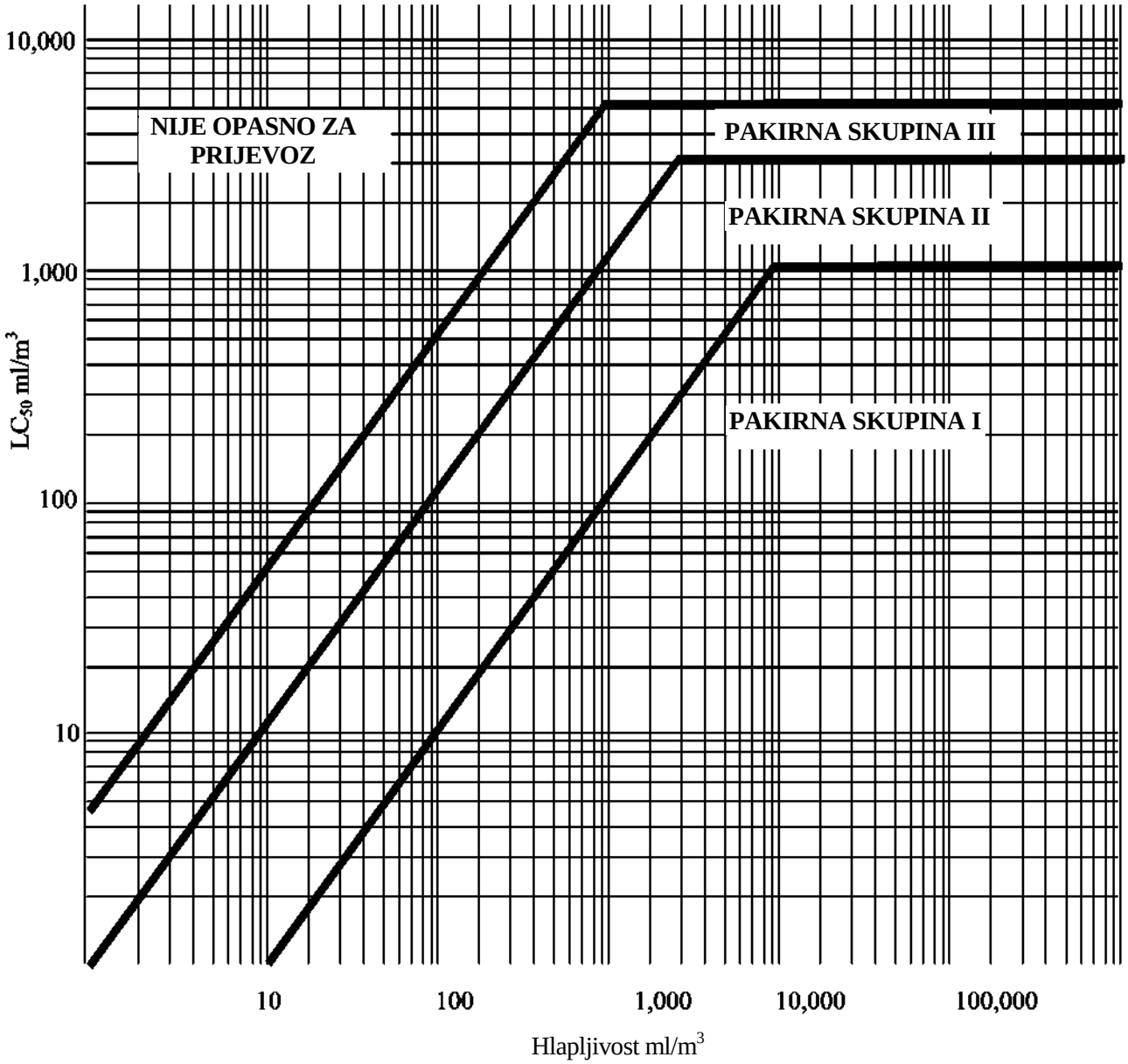

Na slici su kriteriji izraženi u grafičkom obliku, kao pomoć pri lakšoj klasifikaciji. Međutim, uslijed aproksimacija svojstvenih upotrebi grafova, tvari koje pripadaju na ili u blizinu granica skupina, moraju biti provjerene numeričkim kriterijima.

Autorsko pravo © Ujedinjeni narodi, 2013. Sva prava pridržana.

Smjese kapljevina

2.2.61.1.9 Smjese kapljevina koje su toksične udisanjem bit će dodijeljene pakirnim skupinama prema sljedećim kriterijima:

2.2.61.1.9.1 Ukoliko je poznata LC_{50} vrijednost za svaku od toksične tvari koja sačinjava smjesu, pakirna skupina će se odrediti na sljedeći način:

(a) izračun LC_{50} vrijednosti smjese:

$$LC_{50}\,(\text{smjesa}) = \frac{1}{\sum_{i=1}^{1} \frac{f_i}{LC_{50i}}}$$

pri čemu je f_i = molarni udio sastojka *i* smjese;

LC_{50i} = prosječna smrtonosna koncentracija sastojka *i* u ml/m^3.

(b) izračun hlapljivosti svakog sastojka smjese:

$$V_i = P_i \times \frac{10^6}{101{,}3}\ (\text{ml/m}^3)$$

pri čemu je P_i = parcijalni tlak sastojka *i* u kPa pri temperaturi od 20 °C i standardnom atmosferskom tlaku.

(c) izračun omjera hlapljivosti prema LC_{50}:

$$R = \sum_{i=1}^{n} \frac{V_i}{LC_{50i}}$$

(d) vrijednosti izračunate za LC_{50} (smjesu) i R zatim se koriste za određivanje pakirne skupine smjese:

pakirna skupina I $R \geq 10$ i LC_{50} (smjesa) $\leq 1\,000$ ml/m^3;

pakirna skupina II $R \geq 1$ i LC_{50} (smjesa) $\leq 3\,000$ ml/m^3, ukoliko smjesa ne zadovoljava kriterije pakirne skupine I;

pakirna skupina III $R \geq 1/5$ i LC_{50} (smjesa) $\leq 5\,000$ ml/m^3, ukoliko smjesa ne zadovoljava kriterije pakirnih skupina II i III.

2.2.61.1.9.2 U nedostatku LC_{50} podataka o toksičnim sastojcima tvari, smjesu se može dodijeliti pakirnoj skupini na temelju sljedećih pojednostavljenih ispitivanja o graničnoj toksičnosti. Kada se primjenjuju ova granična ispitivanja, za prijevoz smjese odredit će se i koristiti najstroža pakirna skupina.

Autorsko pravo © Ujedinjeni narodi, 2013. Sva prava pridržana.

2.2.61.1.9.3 Smjesa će se dodijeliti pakirnoj skupini I ukoliko zadovolji oba od sljedećih kriterija:

(a) uzorak smjese u kapljevitoj fazi uparava se i razrjeđuje zrakom u svrhu stvaranja ispitne atmosfere od 1 000 ml/m^3 smjese uparene u zraku. Deset albino štakora (pet mužjaka i pet ženki), izlažu se pokusnoj atmosferi jedan sat i promatraju 14 dana. Ukoliko pet ili više životinja ugine tijekom 14-dnevnog razdoblja promatranja, pretpostavlja se kako smjesa ima LC_{50} vrijednost manju ili jednaku od 1 000 ml/m^3;

(b) uzorak pare u ravnoteži s smjesom u kapljevitoj fazi razrjeđuje se sa 9 jednakih zapremina zraka u svrhu stvaranja ispitne atmosfere. Deset albino štakora (pet mužjaka i pet ženki), izloženi su ispitnoj atmosferi jedan sat i promatraju se 14 dana. Ukoliko pet ili više životinja ugine tijekom tog 14-dnevnog razdoblja promatranja pretpostavlja se kako je hlapljivost smjese 10 puta veća ili jednaka od LC_{50} vrijednosti smjese.

2.2.61.1.9.4 Smjesu će se dodijeliti pakirnoj skupini II ukoliko zadovoljava oba sljedeća kriterija, a ne zadovoljava kriterije pakirne skupine I:

(a) uzorak smjese u kapljevitom stanju se uparava i razrjeđuje zrakom u svrhu stvaranja ispitne atmosfere od 3 000 ml/m3 uparene smjese u zraku. Deset albino štakora (pet mužjaka i pet ženki), izloženi su ispitnoj atmosferi jedan sat i promatraju se 14 dana. Ukoliko pet ili više životinja ugine tijekom 14-dnevnog razdoblja promatranja, pretpostavlja se kako smjesa ima LC_{50} vrijednost manju ili jednaku od 3 000 ml/m3;

(b) uzorak pare u ravnoteži sa smjesom u kapljevitom stanju koristi se za stvaranje ispitne atmosfere. Deset albino štakora (pet mužjaka i 5 ženki), izloženi su ispitnoj atmosferi jedan sat i promatraju se 14 dana. Ukoliko pet ili više životinja ugine tijekom 14-dnevnog razdoblja promatranja, pretpostavlja se kako je hlapljivost smjese veća ili jednaka od LC_{50} smjese.

2.2.61.1.9.5 Smjesu će se dodijeliti pakirnoj skupini III ukoliko zadovoljava oba sljedeća kriterija, a ne zadovoljava kriterije pakirnih skupina I ili II:

(a) uzorak smjese u kapljevitom stanju se uparava i razrjeđuje zrakom u svrhu stvaranja ispitne atmosfere od 5 000 ml/m3 uparene smjese u zraku. Deset albino štakora (pet mužjaka i pet ženki), izloženi su ispitnoj atmosferi jedan sat i promatraju se 14 dana. Ukoliko pet ili više životinja ugine tijekom 14-dnevnog razdoblja promatranja, pretpostavlja se kako smjesa ima LC_{50} vrijednost manju ili jednaku od 5 000 ml/m3;

(b) koncentracija pare (hlapljivost), smjese u kapljevitom stanju se mjeri i ukoliko je koncentracija veća ili jednaka 1 000 ml/m3, pretpostavlja se kako smjesa ima hlapljivost veću ili jednaku 1/5 vrijednosti smjese LC_{50}.

Metode određivanja oralne i dermalne toksičnosti smjesa

2.2.61.1.10 Kada se provodi klasifikacija i dodjeljuju odgovarajuće pakirne skupine smjesama klase 6.1 sukladno kriterijima oralne i dermalne toksičnosti (vidi 2.2.61.1.3), potrebno je odrediti akutnu LD_{50} vrijednost smjese.

2.2.61.1.10.1 Ukoliko smjesa sadrži samo jednu aktivna tvar, a LD_{50} vrijednost tog sastojka je poznat, u odsutnosti pouzdanih akutnih podataka oralnoj i dermalnoj toksičnosti trenutne smjese koju treba prevoziti, oralna i dermalna LD_{50} vrijednost dobiva se sljedećom metodom:

$$LD_{50}vrijednost \text{ pripravka} = \frac{LD_{50}vrijednost \text{ aktivne tvari} \times 100}{\text{postotak masenog udjela tvari}}$$

Autorsko pravo © Ujedinjeni narodi, 2013. Sva prava pridržana.

2.2.61.1.10.2 Ukoliko smjesa sadrži više od jednog aktivnog sastojka, postoje tri moguća pristupa koja se mogu koristiti u svrhu određivanja oralne i dermalne LD_{50} vrijednosti smjese. Poželjna metoda je pribaviti pouzdane podatke o akutnoj oralnoj i dermalnoj toksičnosti trenutne smjese. Ukoliko nema pouzdanih, točnih podataka, može se primijeniti bilo koja od sljedećih metoda:

(a) klasificirati formulaciju prema najopasnijem sastojku smjese, kao da je taj sastojak prisutan u istoj koncentraciji kao ukupna koncentracija svih aktivnih sastojaka; ili

(b) primijeniti formulu:

$$\frac{C_A}{T_A} + \frac{C_B}{T_B} + ... + \frac{C_Z}{T_Z} = \frac{100}{T_M}$$

pri čemu je:

C = postotak koncentracije sastojka A, B, ..., Z u smjesi;

T = oralna LD_{50} vrijednost sastojka A, B, ..., Z;

T_M = oralna LD_{50} vrijednost smjese.

NAPOMENA: *Formulom se može, također, koristiti ta dermalne toksičnosti ukoliko su dostupni podaci o istim vrstama za sve sastojke. Uporaba ove formule ne uzima u obzir pojave pojačanja ili zaštite.*

Klasifikacija pesticida

2.2.61.1.11 Sve aktivne tvari pesticida i njihovi pripravci za koje su poznate LC_{50} i/ili LD_{50} vrijednosti i koje su klasificirane unutar klase 6.1, biti će klasificirane u odgovarajuće pakirne skupine sukladno kriterijima navedenim u 2.2.61.1.6 do 2.2.61.1.9. Tvari i pripravci koji su karakterizirani dodatnim opasnostima, klasificirat će se sukladno tablici prvenstva opasnosti u 2.1.3.10, uz dodjelu odgovarajućim pakirnim skupinama.

2.2.61.1.11.1 Ukoliko nije poznata oralna ili dermalna LD_{50} vrijednost za pripravke pesticida, ali je poznata LD_{50} vrijednost aktivne(ih) tvari, LD_{50} vrijednost za pripravak dobiva se primjenom postupaka iz 2.2.61.1.10.

NAPOMENA: *LD_{50} podaci o toksičnosti za određene uobičajene pesticide navedeni su u najnovijem izdanju dokumenta "Preporučena klasifikacija pesticida prema opasnostima i smjernice za klasifikaciju od strane SZO-a" u Međunarodnom programu kemijske sigurnosti, Svjetske zdravstvene organizacije (SZO), 1211 Ženeva 27, Švicarska. Dok se taj dokument može koristiti kao izvor LD_{50} podataka za pesticide, sustav klasifikacije neće se koristiti u svrhu klasifikacije za prijevoz ili dodjele pakirnim skupinama pesticida, što treba obaviti sukladno zahtjevima ADN-a.*

2.2.61.1.11.2 Ispravan otpremni naziv koji se koristi u prijevozu pesticida bit će odabran na temelju aktivnog sastojka, fizikalnog stanja pesticida i bilo kojih dodatnih opasnosti koje može pokazati (vidi 3.1.2).

Autorsko pravo © Ujedinjeni narodi, 2013. Sva prava pridržana.

2.2.61.1.12 Ukoliko tvari klase 6.1, kao rezultat primjesa pripadnu kategorijama opasnosti različitim od onih kojim pripadaju tvari, navedene po nazivu u tablici A poglavlja 3.2, takve smjese ili otopine će se dodijeliti navodima kojima pripadaju na temelju aktualnog stupnja opasnosti.

NAPOMENA: *Za klasifikaciju otopina i smjesa (poput pripravaka i otpada), vidi također 2.1.3.*

2.2.61.1.13 Na temelju kriterija 2.2.61.1.6 do 2.2.61.1.11, također se može utvrditi je li priroda otopine ili smjese navedene po nazivu, odnosno otopine ili smjese koja sadrži tvar navedenu po nazivu, takva da otopina ili smjesa ne podliježe odredbama za ovu klasu.

2.2.61.1.14 Tvari, otopine i smjese, uz izuzetak tvari i pripravaka koji se koriste kao pesticidi, koji ne ispunjavanju kriterije Direktiva 67/548/EEZ[3] ili 88/379/EEZ[4] s izmjenama i dopunama i koje stoga nisu klasificirane kao vrlo toksične, toksične ili štetne prema tim direktivama, s izmjenama i dopunama, mogu se smatrati tvarima koje ne pripadaju klasi 6.1.

2.2.61.2 ***Tvari koje nisu prihvaćene za prijevoz***

2.2.61.2.1 Kemijski nestabilne tvari klase 6.1 ne smiju biti prihvaćene za prijevoz, osim ako su poduzeti potrebni koraci za sprečavanje njihovog opasnog raspada ili polimerizacije za vrijeme prijevoza. Zbog toga je potrebno posebice provjeriti kako spremnici i rezervoari ne sadrže nikakvu(e) tvar(i) koja(e) mogu uzrokovati takvu reakciju.

2.2.61.2.2 Sljedeće tvari i smjese nisu prihvaćene za prijevoz:

- Vodikov cijanid, bezvodni ili u otopini, koji ne odgovara opisima UN br. 1051, 1613, 1614 i 3294;
- Metalni karbonili, koji imaju plamište niže od 23 °C, osim UN br. 1259 NIKLOV KARBONIL i 1994 ŽELJEZOV PENTAKARBONIL;
- 2,3,7,8-TETRAKLORODIBENZO-p-DIOKSIN (TCDD) u koncentracijama koje se smatraju vrlo toksičnim, sukladno kriterijima iz 2.2.61.1.7;
- UN br. 2249 DIKLORODIMETIL ETER, SIMETRIČAN;

Pripravci fosfida bez aditiva koji inhibiraju oslobađanje toksičnih zapaljivih plinova.

[3] *Direktiva Vijeća 67/548/EEZ od 27. lipnja 1967. o usklađivanju zakona, propisa i upravnih odredbi koje se odnose na klasifikaciju, pakiranje i obilježavanje listicama opasnosti opasnih tvari (Službeni list Europske zajednice br. L 196 od 16.08.1967., stranica 1).*

[4] *Direktiva Europskog parlamenta i Vijeća 1999/45/EEZ o usklađivanju zakona, propisa i upravnih odredbi Država članica koje se odnose na klasifikaciju, pakiranje i obilježavanje opasnih pripravaka (Službeni list Europske zajednice br. L 200 od 30. srpnja, 1999., stranice 1 do 68).*

Autorsko pravo © Ujedinjeni narodi, 2013. Sva prava pridržana.

2.2.61.3 *Popis zbirnih navoda*

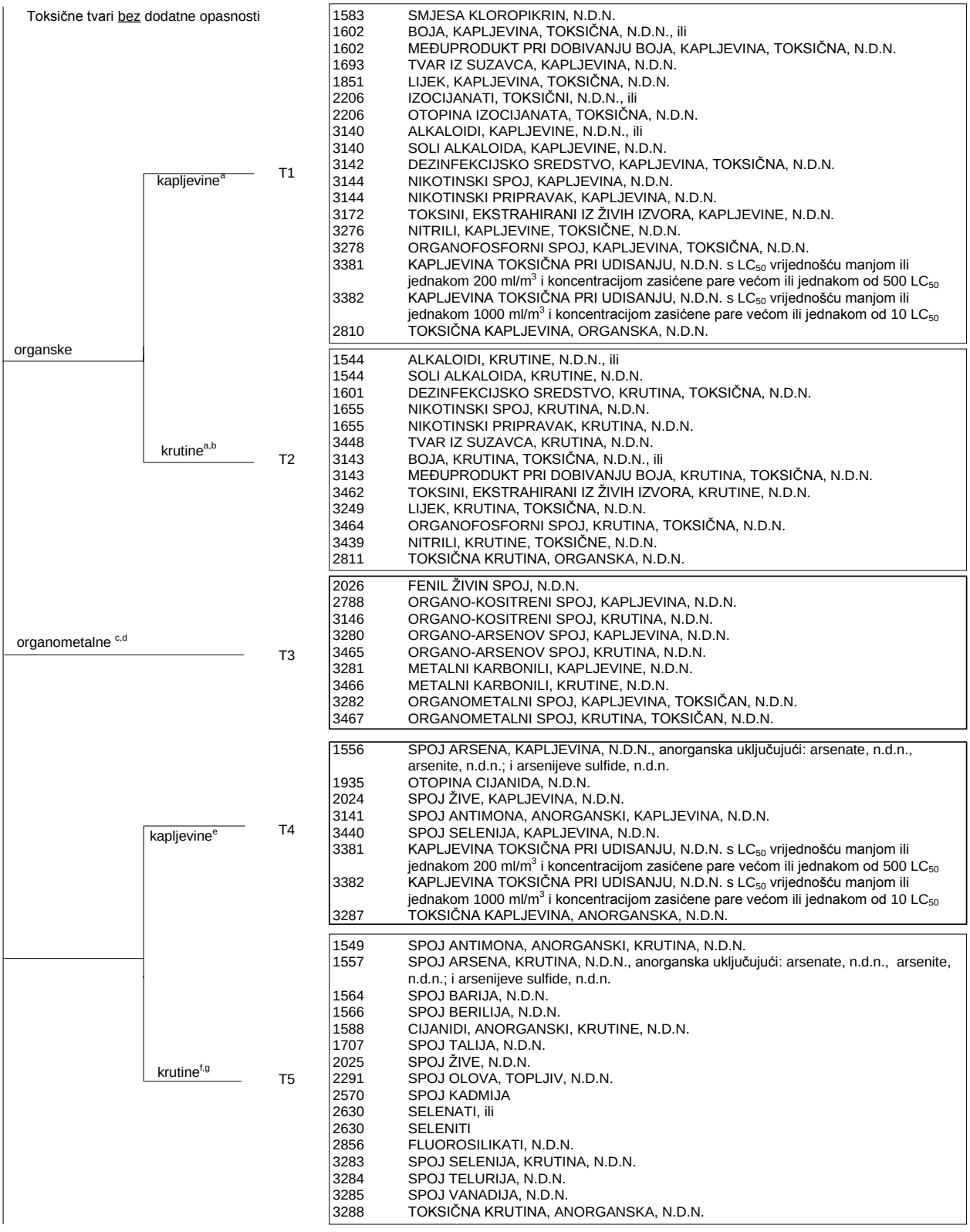

1583	SMJESA KLOROPIKRIN, N.D.N.
1602	BOJA, KAPLJEVINA, TOKSIČNA, N.D.N., ili
1602	MEĐUPRODUKT PRI DOBIVANJU BOJA, KAPLJEVINA, TOKSIČNA, N.D.N.
1693	TVAR IZ SUZAVCA, KAPLJEVINA, N.D.N.
1851	LIJEK, KAPLJEVINA, TOKSIČNA, N.D.N.
2206	IZOCIJANATI, TOKSIČNI, N.D.N., ili
2206	OTOPINA IZOCIJANATA, TOKSIČNA, N.D.N.
3140	ALKALOIDI, KAPLJEVINE, N.D.N., ili
3140	SOLI ALKALOIDA, KAPLJEVINE, N.D.N.
3142	DEZINFEKCIJSKO SREDSTVO, KAPLJEVINA, TOKSIČNA, N.D.N.
3144	NIKOTINSKI SPOJ, KAPLJEVINA, N.D.N.
3144	NIKOTINSKI PRIPRAVAK, KAPLJEVINA, N.D.N.
3172	TOKSINI, EKSTRAHIRANI IZ ŽIVIH IZVORA, KAPLJEVINE, N.D.N.
3276	NITRILI, KAPLJEVINE, TOKSIČNE, N.D.N.
3278	ORGANOFOSFORNI SPOJ, KAPLJEVINA, TOKSIČNA, N.D.N.
3381	KAPLJEVINA TOKSIČNA PRI UDISANJU, N.D.N. s LC_{50} vrijednošću manjom ili jednakom 200 ml/m^3 i koncentracijom zasićene pare većom ili jednakom od 500 LC_{50}
3382	KAPLJEVINA TOKSIČNA PRI UDISANJU, N.D.N. s LC_{50} vrijednošću manjom ili jednakom 1000 ml/m^3 i koncentracijom zasićene pare većom ili jednakom od 10 LC_{50}
2810	TOKSIČNA KAPLJEVINA, ORGANSKA, N.D.N.

1544	ALKALOIDI, KRUTINE, N.D.N., ili
1544	SOLI ALKALOIDA, KRUTINE, N.D.N.
1601	DEZINFEKCIJSKO SREDSTVO, KRUTINA, TOKSIČNA, N.D.N.
1655	NIKOTINSKI SPOJ, KRUTINA, N.D.N.
1655	NIKOTINSKI PRIPRAVAK, KRUTINA, N.D.N.
3448	TVAR IZ SUZAVCA, KRUTINA, N.D.N.
3143	BOJA, KRUTINA, TOKSIČNA, N.D.N., ili
3143	MEĐUPRODUKT PRI DOBIVANJU BOJA, KRUTINA, TOKSIČNA, N.D.N.
3462	TOKSINI, EKSTRAHIRANI IZ ŽIVIH IZVORA, KRUTINE, N.D.N.
3249	LIJEK, KRUTINA, TOKSIČNA, N.D.N.
3464	ORGANOFOSFORNI SPOJ, KRUTINA, TOKSIČNA, N.D.N.
3439	NITRILI, KRUTINE, TOKSIČNE, N.D.N.
2811	TOKSIČNA KRUTINA, ORGANSKA, N.D.N.

2026	FENIL ŽIVIN SPOJ, N.D.N.
2788	ORGANO-KOSITRENI SPOJ, KAPLJEVINA, N.D.N.
3146	ORGANO-KOSITRENI SPOJ, KRUTINA, N.D.N.
3280	ORGANO-ARSENOV SPOJ, KAPLJEVINA, N.D.N.
3465	ORGANO-ARSENOV SPOJ, KRUTINA, N.D.N.
3281	METALNI KARBONILI, KAPLJEVINE, N.D.N.
3466	METALNI KARBONILI, KRUTINE, N.D.N.
3282	ORGANOMETALNI SPOJ, KAPLJEVINA, TOKSIČAN, N.D.N.
3467	ORGANOMETALNI SPOJ, KRUTINA, TOKSIČAN, N.D.N.

1556	SPOJ ARSENA, KAPLJEVINA, N.D.N., anorganska uključujući: arsenate, n.d.n., arsenite, n.d.n.; i arsenijeve sulfide, n.d.n.
1935	OTOPINA CIJANIDA, N.D.N.
2024	SPOJ ŽIVE, KAPLJEVINA, N.D.N.
3141	SPOJ ANTIMONA, ANORGANSKI, KAPLJEVINA, N.D.N.
3440	SPOJ SELENIJA, KAPLJEVINA, N.D.N.
3381	KAPLJEVINA TOKSIČNA PRI UDISANJU, N.D.N. s LC_{50} vrijednošću manjom ili jednakom 200 ml/m^3 i koncentracijom zasićene pare većom ili jednakom od 500 LC_{50}
3382	KAPLJEVINA TOKSIČNA PRI UDISANJU, N.D.N. s LC_{50} vrijednošću manjom ili jednakom 1000 ml/m^3 i koncentracijom zasićene pare većom ili jednakom od 10 LC_{50}
3287	TOKSIČNA KAPLJEVINA, ANORGANSKA, N.D.N.

1549	SPOJ ANTIMONA, ANORGANSKI, KRUTINA, N.D.N.
1557	SPOJ ARSENA, KRUTINA, N.D.N., anorganska uključujući: arsenate, n.d.n., arsenite, n.d.n.; i arsenijeve sulfide, n.d.n.
1564	SPOJ BARIJA, N.D.N.
1566	SPOJ BERILIJA, N.D.N.
1588	CIJANIDI, ANORGANSKI, KRUTINE, N.D.N.
1707	SPOJ TALIJA, N.D.N.
2025	SPOJ ŽIVE, N.D.N.
2291	SPOJ OLOVA, TOPLJIV, N.D.N.
2570	SPOJ KADMIJA
2630	SELENATI, ili
2630	SELENITI
2856	FLUOROSILIKATI, N.D.N.
3283	SPOJ SELENIJA, KRUTINA, N.D.N.
3284	SPOJ TELURIJA, N.D.N.
3285	SPOJ VANADIJA, N.D.N.
3288	TOKSIČNA KRUTINA, ANORGANSKA, N.D.N.

[a] *Tvari i pripravci koji sadrže alkaloide ili nikotin, a koriste se kao pesticidi klasificiraju se pod u UN br. 2588* PESTICIDI, KRUTINE, TOKSIČNE, N.D.N., UN br. 2902 PESTICIDI, KAPLJEVINE, TOKSIČNE, N.D.N. ili UN br. 2903 PESTICIDI, KAPLJEVINE, TOKSIČNE, ZAPALJIVE, N.D.N.

[b] *Aktivne tvari i smrvljene tvari ili smjese tvari namijenjene za laboratorije i eksperimente, te za proizvodnju farmaceutskih proizvoda s drugim tvarima klasificiraju se sukladno svojoj toksičnosti (vidi 2.2.61.1.7 do 2.2.61.1.11).*

[c] *Samozagrijavajuće tvari, blago toksični i spontano zapaljivi organometalni spojevi, tvari su klase 4.2.*

[d] *Tvari koje reagiraju s vodom, blago toksične, i organometalni spojevi koji reagiraju s vodom, su tvari klase 4.3.*

[e] *Živin fulminat, vlažan, s ne manje od 20% vode, ili smjesa alkohola i vode prema masi, tvar je klase 1, UN br. 0135.*

[f] *Fericijanidi, ferocijanidi, alkalijski tiocijanati i amonijevi tiocijanati ne podliježu odredbama ADN-a.*

[g] *Olovne soli i olovni pigmenti koji, kad su pomiješani u omjeru 1:1.000 s 0.07M hidroklorne kiseline i ukoliko se miješa jedan sat pri temperaturi od 23 °C ± 2 °C, pokazuju topljivost od 5% ili manje, ne podliježu odredbama ADN-a.*

Autorsko pravo © Ujedinjeni narodi, 2013. Sva prava pridržana.

2.2.61.3 *Popis zbirnih navoda (nastavak)*

Toksične tvari bez dodatne opasnosti (nastavak)		
pesticidi — kapljevine[h]	T6	2992 PESTICID NA BAZI KARBAMATA, KAPLJEVINA, TOKSIČNA 2994 PESTICID NA BAZI ARSENA, KAPLJEVINA, TOKSIČNA 2996 PESTICID NA BAZI ORGANOKLORA, KAPLJEVINA, TOKSIČNA 2998 PESTICID NA BAZI TRIAZINA, KAPLJEVINA, TOKSIČNA 3006 PESTICID NA BAZI TIOKARBAMATA, KAPLJEVINA, TOKSIČNA 3010 PESTICID NA BAZI BAKRA, KAPLJEVINA, TOKSIČNA 3012 PESTICID NA BAZI ŽIVE, KAPLJEVINA, TOKSIČNA 3014 PESTICID NA BAZI SUPSTITUIRANOG NITROFENOLA, KAPLJEVINA, TOKSIČNA 3016 PESTICID NA BAZI BIPIRIDIJA, KAPLJEVINA, TOKSIČNA 3018 PESTICID NA BAZI ORGANOFOSFORA, KAPLJEVINA, TOKSIČNA 3020 PESTICID NA BAZI ORGANO-KOSITRA, KAPLJEVINA, TOKSIČNA 3026 PESTICID NA BAZI DERIVATA KUMARINA, KAPLJEVINA, TOKSIČNA 3348 PESTICID NA BAZI DERIVATA FENOKSIOCTENE KISELINE, KAPLJEVINA, TOKSIČNA 3352 PESTICID NA BAZI PIRETROIDA, KAPLJEVINA, TOKSIČNA 2902 PESTICID, KAPLJEVINA, TOKSIČNA, N.D.N.
pesticidi — krutine[h]	T7	2757 PESTICID NA BAZI KARBAMATA, KRUTINA, TOKSIČNA 2759 PESTICID NA BAZI ARSENA, KRUTINA, TOKSIČNA 2761 PESTICID NA BAZI ORGANOKLORA, KRUTINA, TOKSIČNA 2763 PESTICID NA BAZI TRIAZINA, KRUTINA, TOKSIČNA 2771 PESTICID NA BAZI TIOKARBAMATA, KRUTINA, TOKSIČNA 2775 PESTICID NA BAZI BAKRA, KRUTINA, TOKSIČNA 2777 PESTICID NA BAZI ŽIVE, KRUTINA, TOKSIČNA 2779 PESTICID NA BAZI SUPSTITUIRANOG NITROFENOLA, KRUTINA, TOKSIČNA 2781 PESTICID NA BAZI BIPIRIDIJA, KRUTINA, TOKSIČNA 2783 PESTICID NA BAZI ORGANOFOSFORA, KRUTINA, TOKSIČNA 2786 PESTICID NA BAZI ORGANO-KOSITRA, KRUTINA, TOKSIČNA 3027 PESTICID NA BAZI DERIVATA KUMARINA, KRUTINA, TOKSIČNA 3048 PESTICID NA BAZI ALLUMINIJA, KRUTINA, TOKSIČNA 3345 PESTICID NA BAZI DERIVATA FENOKSIOCTENE KISELINE, KRUTINA, TOKSIČNA 3349 PESTICID NA BAZI PIRETROIDA, KRUTINA, TOKSIČNA 2588 PESTICID, KRUTINA, TOKSIČNA, N.D.N.
uzorci	T8	3315 KEMIJSKI UZORAK, TOKSIČAN
ostale toksične tvari[i]	T9	3243 KRUTINE KOJE SADRŽE TOKSIČNU KAPLJEVINU, N.D.N.
Toksične tvari s dodatnom opasnosti		
zapaljive TF — kapljevine[j,k]	TF1	3071 MERKAPTANI, KAPLJEVINE, TOKSIČNE, ZAPALJIVE, N.D.N., ili 3071 SMJESE MERKAPTANA, KAPLJEVINE, TOKSIČNE, ZAPALJIVE, N.D.N. 3080 IZOCIJANATI,. TOKSIČNI, ZAPALJIVI, N.D.N. 3080 OTOPINA IZOCIJANATA, TOKSIČNA, ZAPALJIVA, N.D.N. 3275 NITRILI, TOKSIČNI, ZAPALJIVI, N.D.N. 3279 SPOJ ORGANOFOSFORA, TOKSIČAN, ZAPALJIV, N.D.N. 3383 KAPLJEVINA TOKSIČNA PRI UDISANJU, ZAPALJIVA, N.D.N. s LC_{50} vrijednošću manjom ili jednakom 200 ml/m^3 i koncentracijom zasićene pare većom ili jednakom od 500 LC_{50} 3384 KAPLJEVINA TOKSIČNA PRI UDISANJU, ZAPALJIVA, N.D.N. s LC_{50} vrijednošću manjom ili jednakom 1000 ml/m^3 i koncentracijom zasićene pare većom ili jednakom od 10 LC_{50} 2929 TOKSIČNA KAPLJEVINA, ZAPALJIVA, ORGANSKA, N.D.N.
zapaljive TF — pesticidi, kapljevine (plamište ne više od 23 °C)	TF2	2991 PESTICID NA BAZI KARBAMATA, KAPLJEVINA, TOKSIČNA, ZAPALJIVA 2993 PESTICID NA BAZI ARSENA, KAPLJEVINA, TOKSIČNA, ZAPALJIVA 2995 PESTICID NA BAZI ORGANOKLORA, KAPLJEVINA, TOKSIČNA, ZAPALJIVA 2997 PESTICID NA BAZI TRIAZINA, KAPLJEVINA, TOKSIČNA, ZAPALJIVA 3005 PESTICID NA BAZI TIOKARBAMATA, KAPLJEVINA, TOKSIČNA, ZAPALJIVA 3009 PESTICID NA BAZI BAKRA, KAPLJEVINA, TOKSIČNA, ZAPALJIVA 3011 PESTICID NA BAZI ŽIVE, KAPLJEVINA, TOKSIČNA, ZAPALJIVA 3013 PESTICID NA BAZI SUPSTITUIRANOG NITROFENOLA, KAPLJEVINA, TOKSIČNA, ZAPALJIVA 3015 PESTICID NA BAZI BIPIRIDIJA, KAPLJEVINA, TOKSIČNA, ZAPALJIVA 3017 PESTICID NA BAZI ORGANOFOSFORA, KAPLJEVINA, TOKSIČNA, ZAPALJIVA 3019 PESTICID NA BAZI ORGANO-KOSITRA, KAPLJEVINA, TOKSIČNA, ZAPALJIVA 3025 PESTICID NA BAZI DERIVATA KUMARINA, KAPLJEVINA, TOKSIČNA, ZAPALJIVA 3347 PESTICID NA BAZI DERIVATA FENOKSIOCTENE KISELINE, KAPLJEVINA, TOKSIČNA, ZAPALJIVA 3351 PESTICID NA BAZI PIRETROIDA, KAPLJEVINA, TOKSIČNA, ZAPALJIVA 2903 PESTICID, KAPLJEVINA, TOKSIČNA, N.D.N., ZAPALJIVA
zapaljive TF — krutine	TF3	1700 SVIJEĆE SUZAVCI 2930 TOKSIČNE KRUTINE, ZAPALJIVE, N.D.N.
krutine, samozagrijavajuće[c] TS		3124 TOKSIČNA KRUTINA, SAMOZAGRIJAVAJUĆA, N.D.N.

[c] *Samozagrijavajuće tvari, blago toksični i spontano zapaljivi organometalni spojevi, tvari su klase 4.2.*

[h] *Predmeti saturirani ovim pesticidom, poput ploča od drvenih vlakana, papirnih traka, kuglice od pamučne vune, listovi plastičnog materijala, u hermetički zatvorenim omotima, ne podliježu odredbama ADN-a.*

[i] *Smjese krutina koje ne podliježu odredbama ADN-a i toksičnih kapljevina mogu se prevoziti pod UN br. 3243 bez prethodne primjene klasifikacijskih kriterija klase 6.1, pod uvjetom kako u trenutku utovara tvari ili zatvaranja pakiranja, spremnika ili prijevozne jedinice tereta, nema nikakve vidljive kapljevine. Svaka pakiranje mora odgovarati vrsti konstrukcije koja je prošla ispitivanje na propusnost na razini pakirne skupine II. Ovaj navod se neće koristiti za krutine koje sadrže kapljevinu pakirne skupine I.*

[j] *Vrlo toksične ili toksične zapaljive kapljevine s plamištem nižim od 23 °C izuzev tvari koje su vrlo toksične pri udisanju, tj. tvari UN brojeva 1051, 1092, 1098, 1143, 1163, 1182, 1185, 1238, 1239, 1244, 1251, 1259, 1613, 1614, 1695, 1994, 2334, 2382, 2407, 2438, 2480, 2482, 2484, 2485, 2606, 2929, 3279 i 3294 su tvari klase 3.*

[k] *Zapaljive kapljevine, blago toksične, uz izuzetak tvari i pripravaka koji se koriste kao pesticidi, čije je plamište između 23 °C i 60 °C uključivo, tvari su klase 3.*

Autorsko pravo © Ujedinjeni narodi, 2013. Sva prava pridržana.

2.2.61.3 *Popis zbirnih navoda (nastavak)*

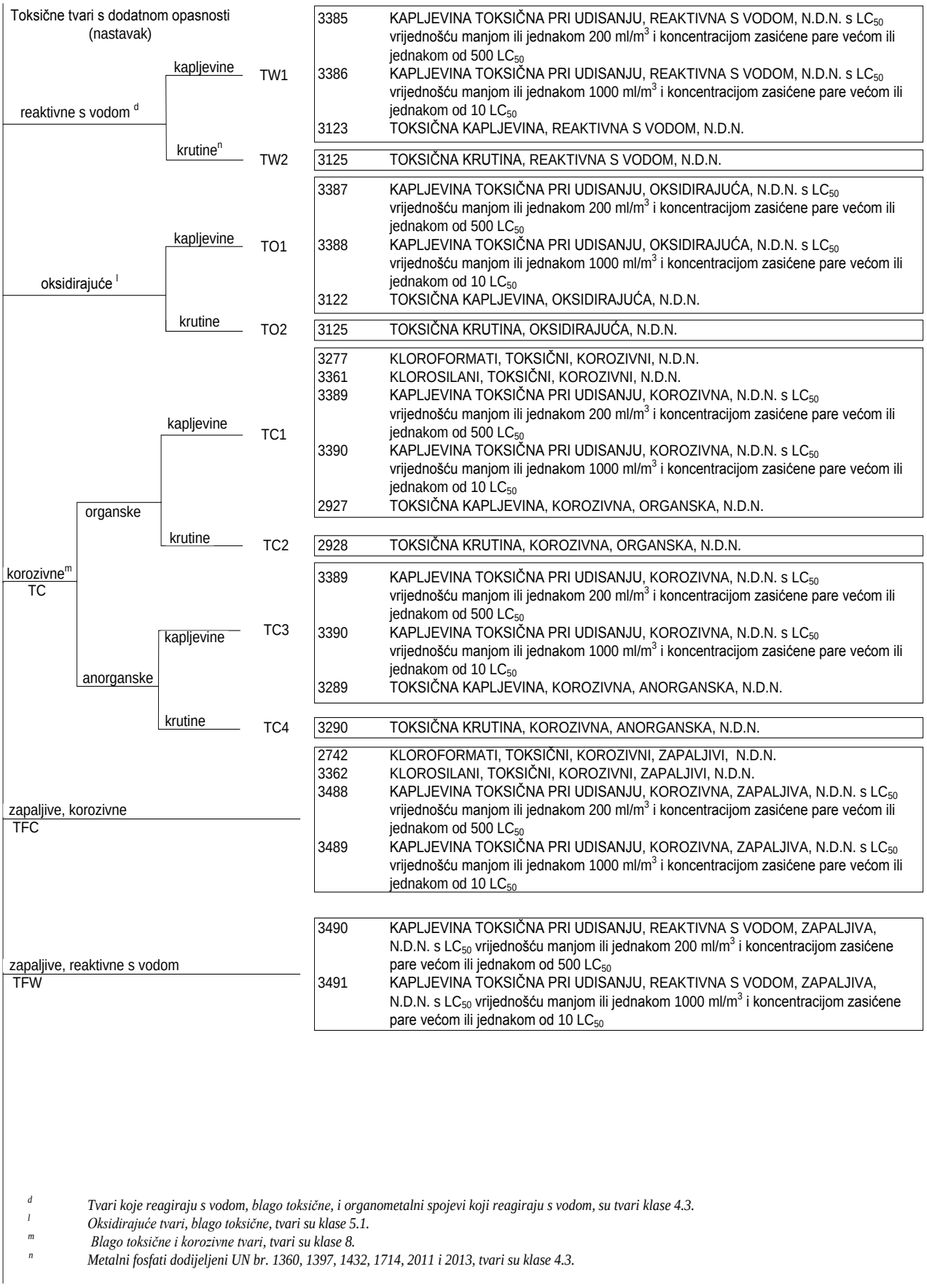

3385	KAPLJEVINA TOKSIČNA PRI UDISANJU, REAKTIVNA S VODOM, N.D.N. s LC_{50} vrijednošću manjom ili jednakom 200 ml/m^3 i koncentracijom zasićene pare većom ili jednakom od 500 LC_{50}
3386	KAPLJEVINA TOKSIČNA PRI UDISANJU, REAKTIVNA S VODOM, N.D.N. s LC_{50} vrijednošću manjom ili jednakom 1000 ml/m^3 i koncentracijom zasićene pare većom ili jednakom od 10 LC_{50}
3123	TOKSIČNA KAPLJEVINA, REAKTIVNA S VODOM, N.D.N.

3125	TOKSIČNA KRUTINA, REAKTIVNA S VODOM, N.D.N.

3387	KAPLJEVINA TOKSIČNA PRI UDISANJU, OKSIDIRAJUĆA, N.D.N. s LC_{50} vrijednošću manjom ili jednakom 200 ml/m^3 i koncentracijom zasićene pare većom ili jednakom od 500 LC_{50}
3388	KAPLJEVINA TOKSIČNA PRI UDISANJU, OKSIDIRAJUĆA, N.D.N. s LC_{50} vrijednošću manjom ili jednakom 1000 ml/m^3 i koncentracijom zasićene pare većom ili jednakom od 10 LC_{50}
3122	TOKSIČNA KAPLJEVINA, OKSIDIRAJUĆA, N.D.N.

3125	TOKSIČNA KRUTINA, OKSIDIRAJUĆA, N.D.N.

3277	KLOROFORMATI, TOKSIČNI, KOROZIVNI, N.D.N.
3361	KLOROSILANI, TOKSIČNI, KOROZIVNI, N.D.N.
3389	KAPLJEVINA TOKSIČNA PRI UDISANJU, KOROZIVNA, N.D.N. s LC_{50} vrijednošću manjom ili jednakom 200 ml/m^3 i koncentracijom zasićene pare većom ili jednakom od 500 LC_{50}
3390	KAPLJEVINA TOKSIČNA PRI UDISANJU, KOROZIVNA, N.D.N. s LC_{50} vrijednošću manjom ili jednakom 1000 ml/m^3 i koncentracijom zasićene pare većom ili jednakom od 10 LC_{50}
2927	TOKSIČNA KAPLJEVINA, KOROZIVNA, ORGANSKA, N.D.N.

2928	TOKSIČNA KRUTINA, KOROZIVNA, ORGANSKA, N.D.N.

3389	KAPLJEVINA TOKSIČNA PRI UDISANJU, KOROZIVNA, N.D.N. s LC_{50} vrijednošću manjom ili jednakom 200 ml/m^3 i koncentracijom zasićene pare većom ili jednakom od 500 LC_{50}
3390	KAPLJEVINA TOKSIČNA PRI UDISANJU, KOROZIVNA, N.D.N. s LC_{50} vrijednošću manjom ili jednakom 1000 ml/m^3 i koncentracijom zasićene pare većom ili jednakom od 10 LC_{50}
3289	TOKSIČNA KAPLJEVINA, KOROZIVNA, ANORGANSKA, N.D.N.

3290	TOKSIČNA KRUTINA, KOROZIVNA, ANORGANSKA, N.D.N.

2742	KLOROFORMATI, TOKSIČNI, KOROZIVNI, ZAPALJIVI, N.D.N.
3362	KLOROSILANI, TOKSIČNI, KOROZIVNI, ZAPALJIVI, N.D.N.
3488	KAPLJEVINA TOKSIČNA PRI UDISANJU, KOROZIVNA, ZAPALJIVA, N.D.N. s LC_{50} vrijednošću manjom ili jednakom 200 ml/m^3 i koncentracijom zasićene pare većom ili jednakom od 500 LC_{50}
3489	KAPLJEVINA TOKSIČNA PRI UDISANJU, KOROZIVNA, ZAPALJIVA, N.D.N. s LC_{50} vrijednošću manjom ili jednakom 1000 ml/m^3 i koncentracijom zasićene pare većom ili jednakom od 10 LC_{50}

3490	KAPLJEVINA TOKSIČNA PRI UDISANJU, REAKTIVNA S VODOM, ZAPALJIVA, N.D.N. s LC_{50} vrijednošću manjom ili jednakom 200 ml/m^3 i koncentracijom zasićene pare većom ili jednakom od 500 LC_{50}
3491	KAPLJEVINA TOKSIČNA PRI UDISANJU, REAKTIVNA S VODOM, ZAPALJIVA, N.D.N. s LC_{50} vrijednošću manjom ili jednakom 1000 ml/m^3 i koncentracijom zasićene pare većom ili jednakom od 10 LC_{50}

[d] *Tvari koje reagiraju s vodom, blago toksične, i organometalni spojevi koji reagiraju s vodom, su tvari klase 4.3.*

[l] *Oksidirajuće tvari, blago toksične, tvari su klase 5.1.*

[m] *Blago toksične i korozivne tvari, tvari su klase 8.*

[n] *Metalni fosfati dodijeljeni UN br. 1360, 1397, 1432, 1714, 2011 i 2013, tvari su klase 4.3.*

Autorsko pravo © Ujedinjeni narodi, 2013. Sva prava pridržana.

Fusnote

(a) Tvari i preparati za suzbijanje štetočina, koji sadrže alkaloide ili nikotin, klasificiraju se pod UN 2588 PESTICID, ČVRST, OTROVAN, N.D.N .; UN 2902 PESTICID, TEKUĆI, OTROVAN, N.D.N. ili UN 2903 PESTICID, TEKUĆI, OTROVAN, ZAPALJIV, N.D.N.

(b) Aktivne tvari kao i trituracije (usitnjene komponente smjese) ili smjese tvari, koje su namijenjene za laboratorijske ili istraživačke svrhe, kao i proizvodnju lijekova klasificiraju se s drugim tvarima u skladu sa njihovom otrovnošću (vidi 2.2.61.1.7 do 2.2. 61.1.11).

(c) Slabo otrovne, samosagrijavajuće tvari i samozapaljivi organometalni spojevi su tvari klase 4.2.

(d) Slabo otrovne tvari, koje reagiraju s vodom i razvijaju zapaljive plinove i organometalni spojevi koji reagiraju s vodom i razvijaju zapaljive plinove, su tvari klase 4.3.

(e) Fulminat žive, ovlažen s najmanje 20% (mase) vode ili smjesom alkohola i vode je materija klase 1, UN 0135.

(f) Fericijanidi, ferocijanidi kao i alkalni tiocijanati i amonijumtiocijanati ne podliježu odredbama ADN.

(g) Olovne soli i olovni pigmenti, pomiješani u odnosu 1: 1000 sa 0,07M klorovodične kiseline i ako pri miješanju sat vremena na temperaturi od 23 ° C ± 2 ° C, ispoljavaju topljivost od najviše 5%, ne podliježu odredbama ADN.

(h) Predmeti impregnirani ovim sredstvima za suzbijanje štetočina (pesticidima), kao što su kartonske ploče, papirnate trake, kuglice od vate, plastične ploče, u hermetički zatvorenim omotima, ne podliježu odredbama ADN.

(i) Smjese čvrstih tvari, koje ne podliježu odredbama ADN i otrovnih tekućih tvari mogu se prevoziti pod UN brojem 3243, a da se prethodno ne primjenjuju kriteriji klasifikacije za klasu 6.1, pod uvjetom, da za vrijeme utovara tvari ili zatvaranja ambalaže, kontejnera ili jedinice za transport tereta nije vidljiva nikakva slobodna tekućina. Svaka ambalaža mora odgovarati vrsti konstrukcije, koja je uspješno izdržala ispitivanja nepropusnosti za pakirnu skupinu II. Ovaj naziv se ne smije koristiti za čvrste tvari, koje sadrže tekuću materiju ambalažne skupine I.

(j) Vrlo otrovne i otrovne zapaljive tekućine s točkom paljenja ispod 23 ° C su tvari klase 3, osim onih koje su vrlo otrovne ako se udišu, kao što je definirano u 2.2.61.1.4 do 2.2.61.1.9. Tekućine koje su vrlo otrovne ako se udišu su označene kao "otrovno ako se udiše" sa službenim nazivom za prijevoz u stupcu (2) ili posebnom odredbom 354 u stupcu (6) tablice A Poglavlja 3.2.

(k) Slabo otrovne zapaljive tekuće tvari, s točkom paljenja od 23° C do uključivo 60 ° C, s izuzetkom sredstava za suzbijanje štetočina, su tvari klase 3.

(l) Slabo otrovne, oksidirajuće tvari su tvari klase 5.1.

(m) Slabo otrovne i slabo nagrizajuće tvari su tvari klase 8.

(n) Metal fosfidi svrstani u UN brojeve 1360,1397, 1432,1714, 2011 i 2013 su tvari klase 4.3.

Autorsko pravo © Ujedinjeni narodi, 2013. Sva prava pridržana.

2.2.62 Klasa 6.2 Infektivne tvari

2.2.62.1 *Kriteriji*

2.2.62.1.1 Pojmom klase 6.2 obuhvaćene su infektivne tvari. U svrhu ADN-a, infektivne tvari su tvari koje su poznate po tome da sadrže patogene ili se to od njih sa sigurnošću očekuje. Patogeni se definiraju kao mikroorganizmi (uključujući bakterije, viruse, riketsije, parazite, gljive) i drugi agensi, poput priona koji uzrokuju oboljenja kod ljudi ili životinja.

NAPOMENA 1: *Genetski modificirani mikroorganizmi i organizmi, biološki produkti, dijagnostički uzorci i zaražene žive životinje, moraju se klasificirati u ovu klasu ukoliko zadovoljavaju uvjete klase.*

NAPOMENA 2: *Otrovi biljnog, životinjskog ili bakterijskog podrijetla, koji ne sadrže infektivne tvari ili organizme ili koji nisu u sadržani unutar njih, tvari su klase 6.1, UN br. 3172 ili 3462.*

2.2.62.1.2 Tvari klase 6.2 podijeljene su na sljedeći način:

I1 infektivne tvari koje utječu na ljude;

I2 infektivne tvari koje utječu samo na životinje;

I3 klinički otpad;

I4 biološke tvari, kategorija B.

Definicije

2.2.62.1.3 Za potrebe ADN-a,

"Biološki proizvodi" su oni proizvodi koji potječu iz živih organizama koji se proizvode i otpremaju u skladu sa zahtjevima odgovarajućih nadležnih tijela, koja mogu imati posebne licencne zahtjeve, i koji se koriste za prevenciju, liječenje ili dijagnozu bolesti u ljudi ili životinja ili za razvoj, eksperimentalne ili istraživačke svrhe koje su s njima povezane. Oni uključuju, ali se ne ograničavaju, na gotove ili nedovršene proizvode poput cjepiva;

"Kulture", su rezultat procesa na temelju kojeg se patogeni namjerno šire. Definicija ne uključuje ljudske i životinjske uzorke pacijenata koji su navedeni u ovom poglavlju;

"Medicinski ili klinički otpadi" su otpadi nastali kao rezultat liječenja ljudi ili životinja odnosno bio istraživanja;

"Uzorci pacijenata" su ljudski ili životinjski materijali, izravno prikupljeni od ljudi ili životinja, što uključuje ali nije ograničeno na tjelesne izlučevine, izlučevine, krv i njezine pripravke, tkivo i tampone natopljene tekućinama tkiva, te dijelove tijela koji se prevoze za potrebe istraživanja, dijagnosticiranja, ispitivanja, liječenja i prevencije bolesti.

Autorsko pravo © Ujedinjeni narodi, 2013. Sva prava pridržana.

Klasifikacija

2.2.62.1.4 Infektivne tvari klasificiraju se u klasu 6.2 i namijenjeni su im brojevi UN br. 2814., 2900., 3291. ili 3373., po potrebi.

Infektivne tvari su podijeljene u sljedeće kategorije:

2.2.62.1.4.1 Kategorija A: Infektivna tvar koja se prenosi u obliku kojim je pri izloženosti moguće prouzročiti trajnu invalidnost, po život opasnu ili kobnu bolest koja utječe na zdravlje ljudi ili životinja. Indikativni primjeri tvari koje udovoljavaju zahtjevima navedeni su u tablici u ovom odjeljku.

NAPOMENA: *Do izlaganja dolazi kad se infektivna tvar oslobodi iz svojeg zaštitnog pakiranja, čime dolazi do fizičkog dodira s ljudima ili životinjama*.

(a) Infektivnim tvarima koje ispunjavaju ove kriterije, a koje uzrokuju bolest kod ljudi ili i kod ljudi i kod životinja dodjeljuje se UN br. 2814. Infektivnim tvarima koje uzrokuju bolest samo kod životinja dodjeljuje se UN br. 2900;

(b) Dodjela UN br. 2814 ili UN br. 2900 mora se temeljiti na poznatoj medicinskoj povijesti bolesti i simptomima ljudskog ili životinjskog izvora, lokalnim endemskim uvjetima, ili stručnoj procjeni pojedinačnih okolnosti ljudskog ili životinjskog izvora.

NAPOMENA 1: *Vlastiti otpremni naziv za UN br. 2814 je "INFEKTIVNA TVAR, NAPADA LJUDE". Vlastiti otpremni naziv za UN br. 2900 je "INFEKTIVNA TVAR, NAPADA SAMO ŽIVOTINJE".*

NAPOMENA 2: *Tablica koja slijedi nije konačna. Infektivne tvari, uključujući nove ili patogene koji se pojavljuju, kojih nema u tablici ali koje ispunjavaju iste kriterije, dodjeljuju se kategoriji A. Pored toga, ukoliko postoji sumnja ispunjava li tvar kriterije ili ne, potrebno ju je uključiti u kategoriju A*.

NAPOMENA 3: *U sljedećoj tablici, mikroorganizmi čiji su nazivi pisani kurzivom su bakterije, mikoplazme, rikecije ili gljivice.*

Autorsko pravo © Ujedinjeni narodi, 2013. Sva prava pridržana.

INDIKATIVNI PRIMJERI INFEKTIVNIH TVARI UKLJUČENIH U KATEGORIJU A U BILO KOJEM OBLIKU AKO NIJE NAZNAČENO DRUGAČIJE (2.2.62.1.4.1)	
UN broj i naziv	**Mikroorganizam**
UN br. 2814 Infektivne tvari koje utječu na ljude	*Bacillus anthracis (samo kulture)* *Brucella abortus (samo kulture)* *Brucella melitensis (samo kulture)* *Brucella suis (samo kulture)* *Burkholderia mallei - Pseudomonas mallei* - sakagija *(samo kulture)* *Burkholderia pseudomallei - Pseudomonas pseudomallei (samo kulture)* *Chlamydia psittaci* - avian strains (samo kulture) *Clostridium botulinum (samo kulture)* *Coccidioides immitis (samo kulture)* *Coxiella burnetii (samo kulture)* Krimski-Kongo virus hemoragijske groznice Denga virus (samo kulture) Istočni equine (konjski) virus encefalitisa (samo kulture) *Escherichia coli,* Ebola virus Flexal virus *Francisella tularensis (samo kulture)* Guanarito virus Hantaan virus Hantavirusi koji uzrokuju groznicu s bubrežnim sindromom Hendra virus Virus Hepatitisa B (samo kulture) Virus Herpes B (samo kulture) Virus humane imunodeficijencije (samo kulture) Vrlo patogeni virus ptičje gripe (samo kulture) Virus japanskog encefalitisa (samo kulture) Junin virus Virus Kyasanur šumske bolesti Lassa virus Machupo virus Marburg virus Virus boginja majmuna *Mycobacterium tuberculosis (samo kulture)*[a] Nipah virus Virus Omsk hemoragijske groznice Poliovirus (samo kulture) Virus bjesnila (samo kulture) *Rickettsia prowazekii (samo kulture)* *Rickettsia rickettsii* (samo kulture) Virus Rift Valley groznice (samo kulture) Virus ruskog proljetno-ljetnoga encefalitisa (samo kulture) Sabia virus *Shigella dysenteriae vrsta 1 (samo kulture)* [a] Virus krpeljnoga encefalitisa (samo kulture) Variola virus Virus encefalitisa venezuelanskoga konja (samo kulture) Virus zapadnoga Nila (samo kulture) Virus žute groznice (samo kulture) *Yersinia pestis* (samo kulture)

[a] *Međutim, kada su kulture namijenjene u svrhu dijagnostike ili liječenja, one mogu biti klasificirane kao infektivne tvari kategorije B.*

Autorsko pravo © Ujedinjeni narodi, 2013. Sva prava pridržana.

INDIKATIVNI PRIMJERI INFEKTIVNIH TVARI UKLJUČENIH U KATEGORIJU A U BILO KOJEM OBLIKU AKO NIJE NAZNAČENO DRUGAČIJE (2.2.62.1.4.1)	
UN broj i naziv	**Mikroorganizam**
UN br. 2900 Infektivne tvar koje utječu samo na životinje	Virus groznice afričke svinje (samo kulture) Avian paramyxovirus tip 1 – Virus velogenični Newcastle-bolesti (samo kulture) Virus klasične svinjske groznice (samo kulture) Virus slinavke (samo kulture) Virus bolesti kvrgave kože (samo kulture) *Mycoplasma mycoides* - zarazna pleuropneumonia goveda (samo kulture) Peste des petits ruminants virus (samo kulture) Rinderpest virus (samo kulture) Virus boginja ovaca (samo kulture) Virus boginja koza (samo kulture) Virus vezikularne bolesti svinja (samo kulture) Virus vezikularnog stomatitisa (samo kulture)

2.2.62.1.4.2 Kategorija B: Infektivna tvar koja ne ispunjava zahtjeve za uključivanje u kategoriju A. Infektivnim tvarima kategorije B treba biti dodijeljen UN br. 3373.

NAPOMENA: *Ispravan otpremni naziv za UN br. 3373 je "BIOLOŠKA TVAR, KATEGORIJA B".*

2.2.62.1.5 *Izuzeci*

2.2.62.1.5.1 Tvari koje ne sadrže infektivne tvari ili tvari za koje ne postoji vjerojatnost da mogu prouzročiti bolest u ljudi ili životinja, nisu predmetom odredbi ADN-a, ukoliko udovoljavaju zahtjevima za uključivanje u drugu kategoriju.

2.2.62.1.5.2 Tvari koje sadrže mikroorganizme koji su patogeni za ljude ili životinje nisu predmet ADN-a osim ukoliko ne udovoljavaju kriterijima za klasifikaciju u druge klase.

2.2.62.1.5.3 Tvari u takvom obliku, u kojem su bilo koji prisutni patogeni organizmi uklonjeni ili onesposobljeni na način da više ne predstavljaju rizik za zdravlje, nisu predmet ADN-a, osim ukoliko ne udovoljavaju kriterijima za klasifikaciju u druge klase.

NAPOMENA: *Medicinska oprema iz koje je slobodna kapljevina iscrpljena dužna je ispuniti zahtjeve ovog odjeljka, te nije predmetom odredbi ADN-a.*

2.2.62.1.5.4 Tvari kod kojih je koncentracija patogena na prirodnoj razini (uključujući i uzorke hrane i vode) i koje ne predstavljaju značajan rizik od infekcije nisu podložne ADN-u, osim ukoliko ne udovoljavaju kriterijima za klasifikaciju u druge klase.

2.2.62.1.5.5 Osušene točke krvi, koje se dobivaju nanošenjem kapi krvi na upijajući materijal, ne podliježu odredbama ADN.

2.2.62.1.5.6 Uzorci dobiveni preventivnim ispitivanjima krvi sadržane u stolici ne podliježu odredbama ADN.

2.2.62.1.5.7 Krv ili sastojci krvi, koji su sakupljeni u svrhu transfuzije ili pripreme proizvoda krvi za uporabu pri transfuziji ili transplantaciji i sva tkiva ili organi, koji su namijenjeni za transplantaciju, kao i uzorci koji su u vezi s istom namjenom, ne podliježu odredbama ADN.

Autorsko pravo © Ujedinjeni narodi, 2013. Sva prava pridržana.

2.2.62.1.5.8 Uzorci od ljudi i životinja (uzorci pacijenata), kod kojih postoji najmanja vjerojatnost, da oni sadrže uzročnike bolesti, ne podliježu odredbama ADN, ako se uzorak transportira u ambalaži, koja sprječava bilo kakvo oslobađanje uzorka i koja je označena riječima

«IZUZETI MEDICINSKI UZORCI» ili «IZUZETI VETERINARSKI UZORCI»

Ambalaža se smatra da je odgovarajuća prema naprijed navedenim zahtjevima, ako ispunjava sljedeće uvjete:

(a) Ambalaža se sastoji od tri komponente:

(i) nepropusnog(ih) osnovnog(ih) spremnika;

(ii) nepropusnog(ih) sekundarnog(ih) pakiranja; i

(iii) vanjskog pakiranja odgovarajuće jakosti za zapreminu, masu i namjenu, i s najmanje jednom površinom koja ima minimalne dimenzije od 100 mm × 100 mm;

(b) za kapljevine, apsorpcijski materijal u dostatnoj količini da absorbira cjelokupni sadržaj mora se postaviti između osnovnog(ih) spremnika i sekundarnog pakiranja tako da tijekom prijevoza sve tvari u kapljevitoj fazi ne mogu ući ili izaći iz vanjskog pakiranja, i pri tome neće kompromitirati cjelovitost apsorbirajućeg materijala;

(c) kada se u sekundarno pakiranje smjesti više lomljivih posuda, tada svaka od njih mora biti obavijena ili odvojena jedna od druge tako da se međusobno ne dodiruju.

NAPOMENA 1: *Segment profesionalnog mišljenja potreban je pri određivanju je li tvar izuzeta od ovog odjeljka. Takvo mišljenje bi trebalo biti temeljeno na poznatoj povijesti bolesti, simptomima i individualnim okolnostima izvora, čovjeka ili životinje, i endemskih lokalnih uvjeta. Primjeri uzoraka koji mogu biti prevoženi prema ovom pododjeljku uključuju krv ili urin za promatranje stupnja kolesterola, glukoze u krvi, hormona, ili antitijela prostate (PSA), a koji su nužni za promatranje rada organa poput srca, jetre ili bubrega za ljude ili životinje s nezaraznim bolestima, ili za promatranje terapeutskih lijekova; onih provedenih zbog osiguranja ili u svrhu zapošljavanja i namijenjeni utvrđivanju prisutnosti droga ili alkohola; testova na trudnoću; biopsija za otkrivanje raka; otkrivanja antitijela unutar ljudi ili životinja u nedostatku bilo kakve zabrinutosti za infekciju (npr. ocjena imuniteta uzrokovanog cjepivom, dijagnoza autoimunoloških bolesti, itd.).*

NAPOMENA 2: *Za zračni prijevoz, pakiranja za uzorke izuzeta pod ovim odjeljkom moraju ispuniti uvjete od (a) do (c).*

2.2.62.1.5.7 Osim:

(a) medicinskog otpada (UN br. 3291);

(b) medicinskih uređaja ili opreme koji su kontaminirani zaraznim tvarima ili sadrže zarazne tvari kategorije A (UN br. 2814 ili UN br. 2900); i

(c) medicinski uređaji ili oprema koji su kontaminirani drugom opasnom robom ili sadrže drugu opasnu robu koja odgovara definiciji druge klase, medicinski uređaji ili oprema koji su potencijalno kontaminirani zaraznim tvarima ili sadrže zarazne tvari koje se prevoze zbog dezinfekcije, čišćenja, sterilizacije, popravka ili evaluacije opreme, ne podliježu odredbama ADN-a, osim odredbama iz ovog odlomka, ako su pakirani u pakiranja konstruirana i izrađena na takav način da se u uobičajenim uvjetima prijevoza ne mogu slomiti, probušiti ili propuštati sadržaj. Pakiranja moraju biti konstruirana tako da udovoljavaju zahtjevima izradbe navedenima pod 6.1.4 ili 6.6.5 ADR-a.

Autorsko pravo © Ujedinjeni narodi, 2013. Sva prava pridržana.

Takva pakiranja moraju udovoljavati općim zahtjevima pakiranja pod 4.1.1.1 i 4.1.1.2 ADR-a te biti sposobna zadržati medicinske uređaje i opremu kad se ispuste s visine od 1,2 m. Pakiranja će biti označena kao "RABLJENI MEDICINSKI UREĐAJ" ili "RABLJENA MEDICINSKA OPREMA". Kada se koriste ovojna pakiranja, ona se označavaju na isti način, osim ako natpis ostaje vidljiv.

2.2.62.1.6- 2.2.62.1.8 *(Rezervirano)*

2.2.62.1.9 *Biološki proizvodi*

U svrhu ADN-a, biološki proizvodi podijeljeni su u sljedeće skupine:

(a) oni koji se proizvode i pakiraju u skladu s odgovarajućim zahtjevima nadležnih tijela i prevoze u svrhu konačnoga pakiranja ili distribucije, i koriste za vlastitu zdravstvenu njegu od strane profesionalnih medicinskih djelatnika ili pojedinaca. Tvari unutar ove skupine nisu predmetom odredbi ADN-a;

(b) oni koji ne pripadaju odjeljku (a), a zna se ili se vjeruje da sadrže zarazne tvari, te koji udovoljavaju zahtjevima kategorije A ili B. Tvarima iz te skupine treba dodijeliti UN br. 2814, 2900 ili 3373, prema potrebi.

NAPOMENA: *Neki licencirani biološki proizvodi mogu predstavljati biološku opasnost samo na određenim područjima u svijetu. U tom slučaju, nadležna tijela mogu zahtijevati da ti biološki proizvodi moraju biti u skladu s mjesnim uvjetima za zarazne tvari ili mogu nametnuti druge mjere predostrožnosti.*

2.2.62.1.10 *Genetički modificirani mikroorganizmi i organizmi*

Genetički modificirani mikroorganizmi koji ne udovoljavaju definiciji pojma o zaraznoj tvari, trebaju biti klasificirani sukladno poglavlju 2.2.9.

2.2.62.1.11 *Medicinski ili klinički otpad*

2.2.62.1.11.1 Medicinskom ili kliničkom otpadu klase A zaraznih tvari treba dodijeliti UN br. 2814 ili UN br. 2900, prema potrebi. Medicinskom ili kliničkom otpadu koji sadrži infektivne tvari klase B, treba dodijeliti UN br. 3291.

NAPOMENA: *Medicinski ili klinički otpad naveden pod brojem 18 01 03 (Otpad iz zdravstvene njege ljudi i životinja i/ili istraživanju povezanom s tim otpad porodništva, dijagnostike, liječenja ili sprečavanja bolesti kod ljudi – otpad čije je prikupljanje i odlaganje podložno posebnom zahtjevu u svrhu sprečavanja infekcije) ili 18 02 02 (Otpad iz zdravstvene njege ljudi i životinja i/ili istraživanju povezanom s tim – otpad porodništva, dijagnostike, liječenja ili sprečavanja bolesti kod životinja – otpad čije je prikupljanje i odlaganje podložno posebnim zahtjevima u svrhu sprečavanja infekcije) sukladnom s popisom otpada priloženim Odluci Komisije 2000/532/EZ[5] , mora biti klasificiran u skladu sa zahtjevima izvan ovoga odjeljka na osnovi medicinske i veterinarske dijagnoze o zdravstvenom stanju pacijenta ili životinje.*

[5] *Odluka komisije 2000/532/EZ od 3. svibnja, 2000. godine zamjenjuje Odluku 94/3/EZ kao osnovu popisa otpada sukladno članku 1(a) Direktive Vijeća 75/442/EEZ (zamijenjena direktivom 2006/12/EZ Europskog parlamenta i Vijeća (Službeni list Europske zajednice br. L 114 od 27.4.2006, stranica 9) o otpadu i Odluke Vijeća 94/904/EZ kojom se uspostavlja popis opasnog otpada u skladu s člankom 1(4) Direktive Vijeća 91/689/EEZ o opasnom otpadu (Službeni list Europske zajednice Br. L 226 od 6.9.2000, stranica 3).*

Autorsko pravo © Ujedinjeni narodi, 2013. Sva prava pridržana.

2.2.62.1.11.2 Medicinskom ili kliničkom otpadu za koji se vjeruje kako postoji mala vjerojatnost da sadrži infektivne tvari, treba dodijeliti UN br. 3291. Za dodijeljivanje, u obzir mogu biti uzeti međunarodni, regionalni ili nacionalni katalozi otpada.

NAPOMENA 2: *Ispravan otpremni naziv za UN br. 3291 je "KLINIČKI OTPAD, NESPECIFICIRAN, n.d.n." ili "(BIO) MEDICINSKI OTPAD, n.d.n". ili "REGULIRANI MEDICINSKI OTPAD, n.d.n."*

NAPOMENA 2: *Unatoč gore navedenim klasifikacijskim kriterijima, medicinski ili klinički otpad naveden pod brojem 18 01 04 (Otpad iz zdravstvene njege ljudi i životinja i/ili istraživanju povezanom s tim - otpad porodništva, dijagnostike, liječenja ili sprečavanja bolesti kod ljudi – otpad čije je prikupljanje i odlaganje podložno posebnom zahtjevu u svrhu sprečavanja infekcije) ili 18 02 03 (Otpad iz zdravstvene njege ljudi i životinja i/ili istraživanju povezanom s tim – otpad porodništva, dijagnostike, liječenja ili sprečavanja bolesti kod životinja – otpad čije je prikupljanje i odlaganje podložno posebnim zahtjevima u svrhu sprečavanja infekcije) sukladno popisu otpada priloženim Odluci Komisije 2000/532/EZ*[5]*, nisu podložni odredbama ADN-a.*

2.2.62.1.11.3 Dekontaminirani medicinski ili klinički otpad, u kojemu su bile infektivne tvari, nije predmetom odredbi ADN-a, ukoliko ne udovoljava zahtjevima uključivanja u neku drugu klasu.

2.2.62.1.11.4 Medicinski ili klinički otpad kojem je dodijeljen UN br. 3291, treba dodijeliti u pakirnu skupinu II.

2.2.62.1.12 *Zaražene životinje*

2.2.62.1.12.1 Žive životinje ne smiju se koristiti za prijenos zaraznih tvari, osim ako ih nije moguće prenijeti na drugi način. Živa životinja koja je namjerno zaražena i zna se ili se sumnja da sadrži zaraznu tvar, smije se prevoziti prema odredbama i uvjetima nadležnog tijela[6].

2.2.62.1.12.2 Životinjski materijal zaražen patogenima kategorije A ili patogenima koji mogu biti označeni kategorijom A samo u kulturama, mora biti označen s UN 2814 ili UN 2900, po potrebi. Životinjski materijal zaražen patogenima kategorije B, osim onih koji mogu biti označeni kategorijom A ako su u kulturama, mora biti označen s UN 3373.

2.2.62.2 ***Tvari koje ne smiju biti prihvaćene za prijevoz***

Živi kralježnjaci i beskralježnjaci – životinje, ne smiju se koristiti za prijevoz zaraznog agensa ako se sredstvo ne može prevoziti drugim sredstvima ili ako prijevoz nije odobrilo nadležno tijelo (vidi 2.2.62.1.12.2).

[6] *Takvi propisi nalaze se u npr. Direktivi 91/628/EEZ (Službeni list Europske zajednice br. L 340 od 11. prosinca 1991., str. 17), i u Preporukama Vijeća Europe (Ministarski odbor) o prijevozu određenih životinjskih vrsta.*

Autorsko pravo © Ujedinjeni narodi, 2013. Sva prava pridržana.

3. Popis zbirnih navoda

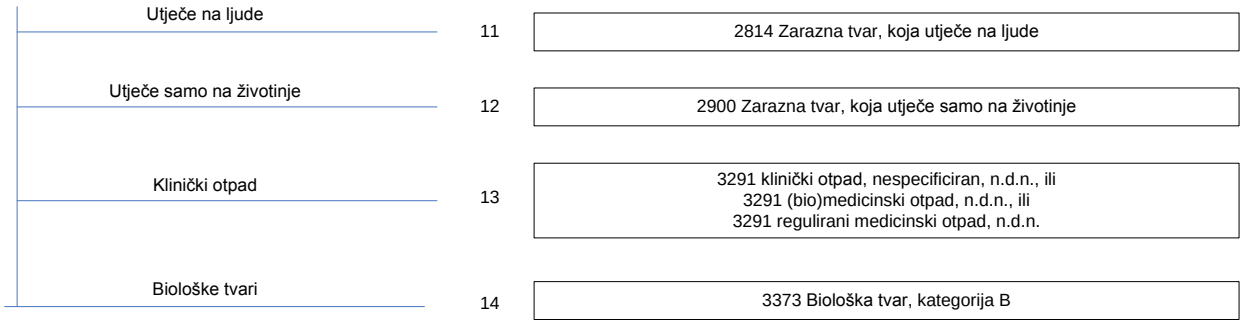

2.2.7 Klasa 7 Radioaktivni materijal

2.2.7.1 *Definicije*

2.2.7.1.1 *Radioaktivni materijal* predstavlja svaki materijal koji sadrži radionukleide kod kojih i koncentracija radioaktivnosti i ukupna aktivnost u pošiljci prelaze vrijednosti navedene u 2.2.7.2.2.1 do 2.2.7.2.2.6.

2.2.7.1.2 *Kontaminacija*

Kontaminacija predstavlja prisutnost radioaktivne tvari na površini u količini iznad 0,4 Bq/cm^2 za beta i gama emitere i alfa emitere niske toksičnosti, ili 0,04 Bq/cm^2 za sve ostale alfa emitere.

Promjenjiva kontaminacija predstavlja kontaminaciju koja može biti uklonjena s površine tijekom uobičajenih uvjeta prijevoza.

Nepromjenjiva kontaminacija predstavlja kontaminaciju drugačiju od promjenjive kontaminacije.

2.2.7.1.3 **Definicije posebnih pojmova A 1 i A 2**

A 1 vrijednost aktivnosti radioaktivnih tvari u posebnom obliku, koja je navedena u tablici 2.2.7.2.2.1 ili izvedena prema 2.2.7.2.2.2, koja se primjenjuje za određivanje granične vrijednosti aktivnosti za zahtjeve ADN.

A 2 vrijednost aktivnosti radioaktivnih tvari, osim radioaktivnih tvari u posebnom obliku, koja je navedena u tablici 2.2.7.2.2.1 ili izvedena prema 2.2.7.2.2.2, koja se primjenjuje za utvrđivanje graničnih vrijednosti aktivnosti za zahtjeve ADN.

Izvori alfa zračenja male toksičnosti su: prirodni uranij; osiromašeni uran; prirodni torij; uran-235 ili uran- 238; torij-232; torij-228; i torij-230, ako su sadržani u rudama ili fizičkim ili kemijskim koncentratima, ili izvori alfa zračenja sa periodom poluraspada manjim od 10 dana.

Tvari s malom specifičnom aktivnošću (LSA) h je radioaktivna tvar koja ima ograničenu specifičnu aktivnost ili radioaktivna tvar, za koju su propisane granične vrijednosti procijenjene srednje specifične aktivnosti. Vanjski zaštitni materijali, koji obuhvaćaju materiju LSA ne uzimaju se u obzir prilikom utvrđivanja procijenjene srednje specifične aktivnosti.

Neozračeni torij je torij koji sadrži najviše 10-7 g urana-233 po gramu torija-232.

Autorsko pravo © Ujedinjeni narodi, 2013. Sva prava pridržana.

Neozračeni uranij je uran, koji sadrži najviše 2 x 103 Bq plutonija po gramu urana-235, najviše 9 x 106 Bq fisijskih proizvoda po gramu urana-235 i najviše 5 x 10-3 g urana-236 po gramu uranija 235.

Površinski kontaminiran predmet (SCO) i je čvrst predmet, koji sam po sebi nije radioaktivan, ali na čijoj površini se nalaze radioaktivne tvari.

Radioaktivna tvari u posebnom obliku je ili
(a) čvrsta radioaktivna materija, koja nije disperzivna ili
(b) zabrtvljena kapsula, koja sadrži radioaktivne tvari.

Slabo disperzivna radioaktivna materija je čvrsta radioaktivna materija ili čvrsta radioaktivna materija u zaptivenoj kapsuli, koja ima ograničenu disperzivnost i nije u prahu.

Specifična aktivnost radionuklida aktivnost radionuklida po jedinici mase tog nuklida. Specifična aktivnost neke tvari je aktivnost po jedinici mase tvari, u kojoj su radionuklidi u suštini ravnomjerno raspoređeni.

Uranij - prirodni, osiromašeni, obogaćeni:
Prirodni uran uran (koji može biti kemijski izdvojen), s prirodnim sastavom izotopa urana (oko 99,28% mase urana-238 i 0,72% mase urana-235).

Osiromašeni uran uran s manjim postotkom mase urana-235 od prirodnog urana.

Obogaćeni uran uran s postotkom mase urana-235 većim od 0,72%. U svim slučajevima prisutan je vrlo mali postotak mase uranijev 234.

Fisijski nuklidi su uran-233, uran-235, plutonij-239, i plutonij-241.

Fisijske tvari su tvari koje sadrže bilo koji fisijski nuklid. Iz ove definicije pojma fisijski tvari izuzimaju se sljedeće tvari:

(a) neozračen prirodni ili osiromašeni uran,

(b) prirodni uranij ili osiromašeni uran, koji je bio ozračen samo u termičkim reaktorima.

(c) tvari s fisijskim nuklidima koga je manje od ukupno 00:25 g;

(d) bilo koja kombinacija (a), (b) i / ili (c).

Ovi izuzeci vrijede samo ako ne postoji druga materija sa fisijskim nuklidima u komadu za otpremu ili u pošiljci, ako se isporučuje neupakirano.

2.2.7.2 ***Klasifikacija***

2.2.7.2.1 *Opće odredbe*

2.2.7.2.1.1 Radioaktivne tvari će biti dodijeljene jednom od UN brojeva navedenima u tablici 2.2.7.2.1.1, sukladno 2.2.7.2.4 i 2.2.7.2.5, uzimajući u obzir karakteristike tvari određene u 2.2.7.2.3.

Autorsko pravo © Ujedinjeni narodi, 2013. Sva prava pridržana.

Tablica 2.2.7.2.1.1 Dodjela UN brojeva

UN broj	Službeni naziv za transport i opis[a]
UN 2908	RADIOAKTIVNI MATERIJAL, IZUZETO PAKIRANJE - PRAZNO PAKIRANJE
UN 2909	RADIOAKTIVNI MATERIJAL, IZUZETO PAKIRANJE - PREDMETI IZRAĐENI OD PRIRODNOG URANIJA ili ISCRPLJENOG URANIJA ili PRIRODNOG TORIJA
UN 2910	RADIOAKTIVNI MATERIJAL, IZUZETO PAKIRANJE - OGRANIČENA KOLIČINA MATERIJALA
UN 2911	RADIOAKTIVNI MATERIJAL, IZUZETO PAKIRANJE - UREĐAJI ILI PREDMETI
Radioaktivni materijal niske specifične aktivnosti (2.2.7.3.1)	
UN 2912	RADIOAKTIVNI MATERIJAL, NISKA SPECIFIČNA AKTIVNOST (LSA-I), nefisijski ili fisijski s izuzećem
UN 3321	RADIOAKTIVNI MATERIJAL, NISKA SPECIFIČNA AKTIVNOST (LSA-II), nefisijski ili fisijski s izuzećem
UN 3322	RADIOAKTIVNI MATERIJAL, NISKA SPECIFIČNA AKTIVNOST (LSA-III), nefisijski ili fisijski s izuzećem
UN 3324	RADIOAKTIVNI MATERIJAL, NISKA SPECIFIČNA AKTIVNOST (LSA-II), fisijski
UN 3325	RADIOAKTIVNI MATERIJAL, NISKA SPECIFIČNA AKTIVNOST (LSA-III), fisijski
Predmeti s kontaminiranom površinom (2.2.7.2.3.2)	
UN 2913	RADIOAKTIVNI MATERIJAL, PREDMETI S KONTAMINIRANOM POVRŠINOM (SCO-I ili SCO-II), nefisijski ili fisijski s izuzećem
UN 3326	RADIOAKTIVNI MATERIJAL, PREDMETI S KONTAMINIRANOM POVRŠINOM (SCO-I ili SCO-II), fisijski
Pakiranja vrste A (2.2.7.2.4.4)	
UN 2915	RADIOAKTIVNI MATERIJAL, PAKIRANJE VRSTE A, uobičajen oblik, nefisijski ili fisijski s izuzećem
UN 3327	RADIOAKTIVNI MATERIJAL, PAKIRANJE VRSTE A, fisijski, uobičajen oblik
UN 3332	RADIOAKTIVNI MATERIJAL, PAKIRANJE VRSTE A, poseban oblik, nefisijski ili fisijski s izuzećem
UN 3333	RADIOAKTIVNI MATERIJAL, PAKIRANJE VRSTE A, poseban oblik, fisijski
Pakiranja vrste B(U) (2.2.7.2.4.6)	
UN 2916	RADIOAKTIVNI MATERIJAL, PAKIRANJE VRSTE B(U), nefisijski ili fisijski s izuzećem
UN 3328	RADIOAKTIVNI MATERIJAL, PAKIRANJE VRSTE B(U), fisijski
Pakiranja vrste B(M) (2.2.7.2.4.6)	
UN 2917	RADIOAKTIVNI MATERIJAL, PAKIRANJE VRSTE B(M), nefisijski ili fisijski s izuzećem
UN 3326	RADIOAKTIVNI MATERIJAL, PAKIRANJE VRSTE B(M), fisijski
Pakiranja vrste C (2.2.7.4.6)	
UN 3323	RADIOAKTIVNI MATERIJAL, PAKIRANJE VRSTE C, nefisijski ili fisijski s izuzećem
UN 3330	RADIOAKTIVNI MATERIJAL, PAKIRANJE VRSTE C, fisijski
Poseban postupak (2.2.7.2.5)	
UN 2919	RADIOAKTIVNI MATERIJAL, PRIJEVOZ S POSEBNIM POSTUPKOM, nefisijski ili fisijski s izuzećem
UN 3331	RADIOAKTIVNI MATERIJAL, PRIJEVOZ S POSEBNIM POSTUPKOM, fisijski
Uranijev heksafluorid (2.2.7.2.4.5)	
UN 2977	RADIOAKTIVNI MATERIJAL, URANIJEV HEKSAFLUORID, fisijski
UN 2978	RADIOAKTIVNI MATERIJAL, URANIJEV HEKSAFLUORID, nefisijski ili fisijski s izuzećem
UN 3507	Uranij heksafluorid, radioaktivne tvari, izuzet kom ZA OTPREMU manje od 0.1 kg po komadu za otpremu, nije fisijski ili fisijski izuzetak [bc]

[a] Službeni naziv za transport se nalazi u stupcu "Službeni naziv za transport i opis" i ograničen je na tom dijelu koji je prikazan velikim slovima. U slučajevima UN brojeva 2909, 2911,2913 i 3326, gdje su alternativni službeni nazivi za transport odvojeni riječju "ili" koristit će se samo relevantan službeni naziv za transport.

[b] Termin "fisijski, izuzet" odnosi se samo na materiju izuzetu pod 2.2.7.2.3.5.

[c] Za UN broj 350, vidi također posebnu odredbu 369 u poglavlju 3.3.

Autorsko pravo © Ujedinjeni narodi, 2013. Sva prava pridržana.

2.2.7.2.2 Određivanje osnovnih vrijednosti aktivnosti radionuklida

2.2.7.2.2.1 Sljedeće osnovne vrijednosti za pojedinačne radionukleide navedene su u tablici 2.2.7.2.2.1:

(a) A_1 i A_2 vrijednost u TBq;

(b) Granična koncentracija aktivnosti za izuzete tvari u Bq / g; i

(c) ograničenje aktivnosti za izuzetu pošiljku u Bq.

Autorsko pravo © Ujedinjeni narodi, 2013. Sva prava pridržana.

Tablica 2.2.7.2.2.1: Temeljne vrijednosti radionuklida za pojedine radionuklide

Radionuklid (atomski broj)	A_1 (TBq)	A_2 (TBq)	Granična koncentracija radioaktivnosti za izuzeti materijal	Ograničenje aktivnosti za izuzetu pošiljku (Bq)
Aktinij (89)				
Ac-225 (a)	8×10^{-1}	6×10^{-3}	1×10^{1}	1×10^{4}
Ac-227 (a)	9×10^{-1}	9×10^{-5}	1×10^{1}	1×10^{3}
Ac-228	6×10^{-1}	5×10^{-1}	1×10^{1}	1×10^{6}
Srebro (47)				
Ag-105	2×10^{0}	2×10^{0}	1×10^{2}	1×10^{6}
Ag-108m (a)	7×10^{-1}	7×10^{-1}	1×10^{1} (b)	1×10^{6} (b)
Ag-ll0m (a)	4×10^{-1}	4×10^{-1}	1×10^{1}	1×10^{6}
Ag-111	2×10^{0}	6×10^{-1}	1×10^{3}	1×10^{6}
Aluminij (13)				
Al-26	1×10^{1}	1×10^{1}	1×10^{1}	1×10^{5}
Americij (95)				
Am-241	1×10^{1}	1×10^{-3}	1×10^{0}	1×10^{4}
Am-242m (a)	1×10^{1}	1×10^{-3}	1×10^{0} (b)	1×10^{4} (b)
Am-243 (a)	5×10^{0}	1×10^{-3}	1×10^{0} (b)	1×10^{3} (b)
Argon (18)				
Ar-37	4×10^{1}	4×10^{1}	1×10^{6}	1×10^{8}
Ar-39	4×10^{1}	2×10^{1}	1×10^{7}	1×10^{4}
Ar-41	3×10^{1}	3×10^{-1}	1×10^{2}	1×10^{9}
Arsenij (33)				
As-72	3×10^{1}	3×10^{-1}	1×10^{1}	1×10^{5}
As-73	4×10^{1}	4×10^{1}	1×10^{3}	1×10^{7}
As-74	1×10^{0}	9×10^{-1}	1×10^{1}	1×10^{6}
As-76	3×10^{1}	3×10^{-1}	1×10^{2}	1×10^{5}
As-77	2×10^{1}	7×10^{-1}	1×10^{3}	1×10^{6}
Astat (85)				
At-211 (a)	2×10^{1}	5×10^{-1}	1×10^{3}	1×10^{7}
Zlato (79)				
Au-193	7×10^{0}	2×10^{0}	1×10^{2}	1×10^{7}

Autorsko pravo © Ujedinjeni narodi, 2013. Sva prava pridržana.

Radionuklid (atomski broj)	***A_1*** **(TBq)**	***A_2*** **(TBq)**	**Granična koncentracija radioaktivnosti za izuzeti materijal**	**Ograničenje aktivnosti za izuzetu pošiljku (Bq)**
Au-194	1×10^{0}	1×10^{0}	1×10^{1}	1×10^{6}
Au-195	1×10^{1}	6×10^{0}	1×10^{2}	1×10^{7}
Au-198	1×10^{0}	6×10^{-1}	1×10^{2}	1×10^{6}
Au-199	1×10^{1}	6×10^{-1}	1×10^{2}	1×10^{6}
Barij (56)				
Ba-131 (a)	2×10^{0}	2×10^{0}	1×10^{2}	1×10^{6}
Ba-133	3×10^{0}	3×10^{0}	1×10^{2}	1×10^{6}
Ba-133m	2×10^{1}	6 x 10"1	1×10^{2}	1×10^{6}
Ba-140 (a)	5×10^{-1}	3×10^{-1}	1×10^{1} (b)	1×10^{5} (b)
Berilij (4)				
Be-7	2×10^{1}	2×10^{1}	1×10^{3}	1×10^{7}
Be-10	4×10^{1}	6×10^{-1}	1×10^{4}	1×10^{6}
Bizmut (83)				
Bi-205	7×10^{-1}	7×10^{-1}	1×10^{1}	1×10^{6}
Bi-206	3×10^{-1}	3×10^{-1}	1×10^{1}	1×10^{5}
Bi-207	7×10^{-1}	7×10^{-1}	1×10^{1}	1×10^{6}
Bi-210	1×10^{0}	6×10^{1}	1×10^{3}	1×10^{6}
Bi-210m (a)	6×10^{-1}	2×10^{-2}	1×10^{1}	1×10^{5}
Bi-212 (a)	7×10^{-1}	6×10^{-1}	1×10^{1}(b)	1×10^{5} (b)
Berkelij (97)				
Bk-247	8×10^{0}	8×10^{-4}	1×10^{0}	1×10^{4}
Bk-249 (a)	4×10^{1}	3×10^{-1}	1×10^{3}	1×10^{6}
Brom (35)				
Br-76	4×10^{-1}	4×10^{-1}	1×10^{1}	1×10^{5}
Br-77	3×10^{0}	3×10^{0}	1×10^{2}	1×10^{6}
Br-82	4×10^{-1}	4×10^{-1}	1×10^{1}	1×10^{6}
Ugljik (6)				
C-ll	1×10^{0}	6×10^{-1}	1×10^{1}	1×10^{6}
C-14	4×10^{1}	3×10^{0}	1×10^{4}	1×10^{7}
Kalcij (20)				
Ca-41	neograničeno	neograničeno	1×10^{5}	1×10^{7}

Autorsko pravo © Ujedinjeni narodi, 2013. Sva prava pridržana.

Radionuklid (atomski broj)	**A_1 (TBq)**	**A_2 (TBq)**	**Granična koncentracija radioaktivnosti za izuzeti materijal**	**Ograničenje aktivnosti za izuzetu pošiljku (Bq)**
Ca-45	4×10^{1}	1×10^{0}	1×10^{4}	1×10^{7}
Ca-47 (a)	3×10^{0}	3×10^{-1}	1×10^{1}	1×10^{6}
Kadmij (48)				
Cd-109	3×10^{1}	2×10^{0}	1×10^{4}	1×10^{6}
Cd-113m	4×10^{1}	5×10^{-1}	1×10^{3}	1×10^{6}
Cd-115(a)	3×10^{0}	4×10^{-1}	1×10^{2}	1×10^{6}
Cd-115m	5×10^{-1}	5×10^{-1}	1×10^{3}	1×10^{6}
Cerij (58)				
Ce-139	7×10^{0}	2×10^{0}	1×10^{2}	1×10^{6}
Ce-141	2×10^{1}	6×10^{1}	1×10^{2}	1×10^{7}
Ce-143	9×10^{-1}	6×10^{-1}	1×10^{2}	1×10^{6}
Ce-144 (a)	2×10^{-1}	2×10^{-1}	1×10^{2} (b)	1×10^{5} (b)
Kalifornij (98)				
Cf-248	4×10^{1}	6×10^{-3}	1×10^{1}	1×10^{4}
Cf-249	3×10^{0}	8×10^{-4}	1×10^{0}	1×10^{3}
Cf-250	2×10^{1}	2×10^{-3}	1×10^{1}	1×10^{4}
Cf-251	7×10^{0}	7×10^{-4}	1×10^{0}	1×10^{3}
Cf-252	1×10^{-1}	3×10^{-3}	1×10^{1}	1×10^{4}
Cf-253 (a)	4×10^{1}	4×10^{-2}	1×10^{2}	1×10^{5}
Cf-254	1×10^{-3}	1×10^{-3}	1×10^{0}	1×10^{3}
Klor (17)				
Cl-36	1×10^{1}	6×10^{-1}	1×10^{4}	1×10^{6}
Cl-38	2×10^{-1}	2×10^{-1}	1×10^{1}	1×10^{5}
Kurij (96)				
Cm-240	4×10^{1}	2×10^{-2}	1×10^{2}	1×10^{5}
Cm-241	2×10^{0}	1×10^{0}	1×10^{2}	1×10^{6}
Cm-242	4×10^{1}	1×10^{-2}	1×10^{2}	1×10^{5}
Cm-243	9×10^{0}	1×10^{-3}	1×10^{0}	1×10^{4}
Cm-244	2×10^{1}	2×10^{-3}	1×10^{1}	1×10^{4}
Cm-245	9×10^{0}	9×10^{-4}	1×10^{0}	1×10^{3}
Cm-246	9×10^{0}	9×10^{-4}	1×10^{0}	1×10^{3}

Autorsko pravo © Ujedinjeni narodi, 2013. Sva prava pridržana.

Radionuklid (atomski broj)	***A_1*** **(TBq)**	***A_2*** **(TBq)**	**Granična koncentracija radioaktivnosti za izuzeti materijal**	**Ograničenje aktivnosti za izuzetu pošiljku (Bq)**
Cm-247 (a)	3×10^{0}	1×10^{-3}	1×10^{0}	1×10^{4}
Cm-248	2×10^{-2}	3×10^{-4}	1×10^{0}	1×10^{3}
Kobalt (27)				
Co-55	5×10^{-1}	5×10^{-1}	1×10^{1}	1×10^{6}
Co-56	3×10^{-1}	3×10^{-1}	1×10^{1}	1×10^{5}
Co-57	1×10^{1}	1×10^{1}	1×10^{2}	1×10^{6}
Co-58	1×10^{0}	1×10^{0}	1×10^{1}	1×10^{6}
Co-58m	4×10^{1}	4×10^{1}	1×10^{4}	1×10^{7}
Co-60	4×10^{-1}	4×10^{-1}	1×10^{1}	1×10^{5}
Krom (24)				
Cr-51	3×10^{1}	3×10^{1}	1×10^{3}	1×10^{7}
Cezij (55)				
Cs-129	4×10^{0}	4×10^{0}	1×10^{2}	1×10^{5}
Cs-131	3×10^{1}	3×10^{1}	1×10^{3}	1×10^{6}
Cs-132	1×10^{0}	1×10^{0}	1×10^{1}	1×10^{5}
Cs-134	7×10^{-1}	7×10^{-1}	1×10^{1}	1×10^{4}
Cs-134m	4×10^{1}	6×10^{1}	1×10^{3}	1×10^{5}
Cs-135	4×10^{1}	1×10^{0}	1×10^{4}	1×10^{7}
Cs-136	5×10^{-1}	5×10^{-1}	1×10^{1}	1×10^{5}
Cs-137 (a)	2×10^{0}	6×10^{-1}	1×10^{1} (b)	1×10^{4} (b)
Bakar (29)				
Cu-64	6×10^{0}	1×10^{0}	1×10^{2}	1×10^{6}
Cu-67	1×10^{1}	7×10^{-1}	1×10^{2}	1×10^{6}
Disprozij (66)				
Dy-159	2×10^{1}	2×10^{1}	1×10^{3}	1×10^{7}
Dy-165	9×10^{-1}	6×10^{-1}	1×10^{3}	1×10^{6}
Dy-166 (a)	9×10^{-1}	3×10^{-1}	1×10^{3}	1×10^{6}
Erbij (68)				
Er-169	4×10^{1}	1×10^{0}	1×10^{4}	1×10^{7}
Er-171	8×10^{-1}	5×10^{-1}	1×10^{2}	1×10^{6}
Europij (63)				

Autorsko pravo © Ujedinjeni narodi, 2013. Sva prava pridržana.

Radionuklid (atomski broj)	A_1 (TBq)	A_2 (TBq)	Granična koncentracija radioaktivnosti za izuzeti materijal	Ograničenje aktivnosti za izuzetu pošiljku (Bq)
Eu-147	2×10^{0}	2×10^{0}	1×10^{2}	1×10^{6}
Eu-148	5×10^{-1}	5×10^{-1}	1×10^{1}	1×10^{6}
Eu-149	2×10^{1}	2×10^{1}	1×10^{2}	1×10^{7}
Eu-150 (kratkoročni)	2×10^{0}	7×10^{-1}	1×10^{3}	1×10^{6}
Eu-150 (dugoročni)	7×10^{-1}	7×10^{-1}	1×10^{1}	1×10^{6}
Eu-152	1×10^{0}	1×10^{0}	1×10^{1}	1×10^{6}
Eu-152m	8×10^{-1}	8×10^{-1}	1×10^{2}	1×10^{6}
Eu-154	9×10^{-1}	6×10^{-1}	1×10^{1}	1×10^{6}
Eu-155	2×10^{1}	3×10^{0}	1×10^{2}	1×10^{7}
Eu-156	7×10^{-1}	7×10^{-1}	1×10^{1}	1×10^{6}
Fluor (9)				
F-18	1×10^{0}	6×10^{-1}	1×10^{1}	1×10^{6}
Željezo (26)				
Fe-52 (a)	3×10^{1}	3×10^{-1}	1×10^{1}	1×10^{6}
Fe-55	4×10^{1}	4×10^{1}	1×10^{4}	1×10^{6}
Fe-59	9×10^{-1}	9×10^{-1}	1×10^{1}	1×10^{6}
Fe-60 (a)	4×10^{1}	2×10^{-1}	1×10^{2}	1×10^{5}
Galij (31)				
Ga-67	7×10^{0}	3×10^{0}	1×10^{2}	1×10^{6}
Ga-68	5×10^{-1}	5×10^{-1}	1×10^{1}	1×10^{5}
Ga-72	4×10^{-1}	4×10^{-1}	1×10^{1}	1×10^{5}
Gadolinij (64)				
Gd-146 (a)	5×10^{-1}	5×10^{-1}	1×10^{1}	1×10^{6}
Gd-148	2×10^{1}	2×10^{-3}	1×10^{1}	1×10^{4}
Gd-153	1×10^{1}	9×10^{0}	1×10^{2}	1×10^{7}
Gd-159	3×10^{0}	6×10^{-1}	1×10^{3}	1×10^{6}
Germanij (32)				
Ge-68 (a)	5×10^{-1}	5×10^{-1}	1×10^{1}	1×10^{5}
Ge-71	4×10^{1}	4×10^{1}	1×10^{4}	1×10^{8}
Ge-77	3×10^{-1}	3×10^{-1}	1×10^{1}	1×10^{5}
Hafnij (72)				

Autorsko pravo © Ujedinjeni narodi, 2013. Sva prava pridržana.

Radionuklid (atomski broj)	**A_1 (TBq)**	**A_2 (TBq)**	**Granična koncentracija radioaktivnosti za izuzeti materijal**	**Ograničenje aktivnosti za izuzetu pošiljku (Bq)**
Hf-172 (a)	6×10^{-1}	6×10^{1}	1×10^{1}	1×10^{6}
Hf-175	3×10^{0}	3×10^{0}	1×10^{2}	1×10^{6}
Hf-181	2×10^{0}	5×10^{-1}	1×10^{1}	1×10^{6}
Hf-182	neograničeno	neograničeno	1×10^{2}	1×10^{6}
Živa (80)				
Hg-194 (a)	1×10^{0}	1×10^{0}	1×10^{1}	1×10^{6}
Hg-195m (a)	3×10^{0}	7×10^{-1}	1×10^{2}	1×10^{6}
Hg-197	2×10^{1}	1×10^{1}	1×10^{2}	1×10^{7}
Hg-197m	1×10^{1}	4×10^{-1}	1×10^{2}	1×10^{6}
Hg-203	5×10^{0}	1×10^{0}	1×10^{2}	1×10^{5}
Holmij (67)				
Ho-166	4×10^{-1}	4×10^{-1}	1×10^{3}	1×10^{5}
Ho-166m	6×10^{-1}	5×10^{-1}	1×10^{1}	1×10^{6}
Jod (53)				
I-123	6×10^{0}	3×10^{0}	1×10^{2}	1×10^{7}
I-124	1×10^{0}	1×10^{0}	1×10^{1}	1×10^{6}
I-125	2×10^{1}	3×10^{0}	1×10^{3}	1×10^{6}
I-126	2×10^{0}	1×10^{0}	1×10^{2}	1×10^{6}
I-129	neograničeno	neograničeno	1×10^{2}	1×10^{5}
I-131	3×10^{0}	7×10^{-1}	1×10^{2}	1×10^{6}
I-132	4×10^{-1}	4×10^{-1}	1×10^{1}	1×10^{5}
I-133	7×10^{-1}	6×10^{-1}	1×10^{1}	1×10^{6}
I-134	3×10^{-1}	3×10^{-1}	1×10^{1}	1×10^{5}
I-135 (a)	6×10^{-1}	6×10^{1}	1×10^{1}	1×10^{6}
Indij (49)				
In-111	3×10^{0}	3×10^{0}	1×10^{2}	1×10^{6}
In-113m	4×10^{0}	2×10^{0}	1×10^{2}	1×10^{6}
In-114m(a)	1×10^{1}	5×10^{-1}	1×10^{2}	1×10^{6}
In-115m	7×10^{0}	1×10^{0}	1×10^{2}	1×10^{6}
Iridij (77)				
Ir-189 (a)	1×10^{1}	1×10^{1}	1×10^{2}	1×10^{7}

Autorsko pravo © Ujedinjeni narodi, 2013. Sva prava pridržana.

Radionuklid (atomski broj)	***A*$_1$ (TBq)**	***A*$_2$ (TBq)**	**Granična koncentracija radioaktivnosti za izuzeti materijal**	**Ograničenje aktivnosti za izuzetu pošiljku (Bq)**
Ir-190	7×10^{-1}	7×10^{-1}	1×10^{1}	1×10^{6}
Ir-192	1×10^{0}(c)	6×10^{-1}	1×10^{1}	1×10^{4}
Ir-194	3×10^{-1}	3×10^{-1}	1×10^{2}	1×10^{5}
Kalij (19)				
K-40	9×10^{-1}	9×10^{-1}	1×10^{2}	1×10^{6}
K-42	2×10^{-1}	2×10^{-1}	1×10^{2}	1×10^{6}
K-43	7×10^{-1}	6×10^{-1}	1×10^{1}	1×10^{6}
Kripton (36)				
Kr-79	4×10^{0}	2×10^{0}	1×10^{3}	1×10^{5}
Kr-81	4×10^{1}	4×10^{1}	1×10^{4}	1×10^{7}
Kr-85	1×10^{1}	1×10^{1}	1×10^{5}	1×10^{4}
Kr-85m	8×10^{0}	3×10^{0}	1×10^{3}	1×10^{10}
Kr-87	2×10^{-1}	2×10^{-1}	1×10^{2}	1×10^{9}
Lantanij (57)				
La-137	3×10^{1}	6×10^{0}	1×10^{3}	1×10^{7}
La-140	4×10^{-1}	4×10^{-1}	1×10^{1}	1×10^{5}
Lutecij (71)				
Lu-172	6×10^{-1}	6×10^{-1}	1×10^{1}	1×10^{6}
Lu-173	8×10^{0}	8×10^{0}	1×10^{2}	1×10^{7}
Lu-174	9×10^{0}	9×10^{0}	1×10^{2}	1×10^{7}
Lu-174m	2×10^{1}	1×10^{1}	1×10^{2}	1×10^{7}
Lu-177	3×10^{1}	7×10^{-1}	1×10^{3}	1×10^{7}
Magnezij (12)				
Mg-28 (a)	3×10^{1}	3×10^{-1}	1×10^{1}	1×10^{5}
Mangan (25)				
Mn-52	3×10^{-1}	3×10^{-1}	1×10^{1}	1×10^{5}
Mn-53	neograničeno	neograničeno	1×10^{4}	1×10^{9}
Mn-54	1×10^{0}	1×10^{0}	1×10^{1}	1×10^{6}
Mn-56	3×10^{-1}	3×10^{-1}	1×10^{1}	1×10^{5}
Molibden (42)				
Mo-93	4×10^{1}	2×10^{1}	1×10^{3}	1×10^{8}

Autorsko pravo © Ujedinjeni narodi, 2013. Sva prava pridržana.

Radionuklid (atomski broj)	**A_1 (TBq)**	**A_2 (TBq)**	**Granična koncentracija radioaktivnosti za izuzeti materijal**	**Ograničenje aktivnosti za izuzetu pošiljku (Bq)**
Mo-99 (a)	1×10^{0}	6×10^{1}	1×10^{2}	1×10^{6}
Dušik (7)				
N-13	9×10^{-1}	6×10^{-1}	1×10^{2}	1×10^{9}
Natrij (11)				
Na-22	5×10^{-1}	5×10^{-1}	1×10^{1}	1×10^{6}
Na-24	2×10^{-1}	2×10^{-1}	1×10^{1}	1×10^{5}
Niobij (41)				
Nb-93m	4×10^{1}	3×10^{1}	1×10^{4}	1×10^{7}
Nb-94	7×10^{-1}	7×10^{-1}	1×10^{1}	1×10^{6}
Nb-95	1×10^{0}	1×10^{0}	1×10^{1}	1×10^{6}
Nb-97	9×10^{-1}	6×10^{-1}	1×10^{1}	1×10^{6}
Neodimij (60)				
Nd-147	6×10^{0}	6×10^{-1}	1×10^{2}	1×10^{6}
Nd-149	6×10^{-1}	5×10^{-1}	1×10^{2}	1×10^{6}
Nikal (28)				
Ni-59	neograničeno	neograničeno	1×10^{4}	1×10^{8}
Ni-63	4×10^{1}	3×10^{1}	1×10^{5}	1×10^{8}
Ni-65	4×10^{-1}	4×10^{-1}	1×10^{1}	1×10^{6}
Neptunij (93)				
Np-235	4×10^{1}	4×10^{1}	1×10^{3}	1×10^{7}
Np-236 (kratkoročan)	2×10^{1}	2×10^{0}	1×10^{3}	1×10^{7}
Np-236 (dugoročan)	9×10^{0}	2×10^{-2}	1×10^{2}	1×10^{5}
Np-237	2×10^{1}	2×10^{-3}	1×10^{0} (b)	1×10^{3} (b)
Np-239	7×10^{0}	4×10^{-1}	1×10^{2}	1×10^{7}
Osmij (76)				
Os-185	1×10^{0}	1×10^{0}	1×10^{1}	1×10^{6}
Os-191	1×10^{1}	2×10^{0}	1×10^{2}	1×10^{7}
Os-191m	4×10^{1}	3×10^{1}	1×10^{3}	1×10^{7}
Os-193	2×10^{0}	6×10^{-1}	1×10^{2}	1×10^{6}
Os-194 (a)	3×10^{-1}	3×10^{-1}	1×10^{2}	1×10^{5}
Fosfor (15)				

Autorsko pravo © Ujedinjeni narodi, 2013. Sva prava pridržana.

Radionuklid (atomski broj)	***A*$_1$ (TBq)**	***A*$_2$ (TBq)**	**Granična koncentracija radioaktivnosti za izuzeti materijal**	**Ograničenje aktivnosti za izuzetu pošiljku (Bq)**
P-32	5×10^{-1}	5×10^{-1}	1×10^{3}	1×10^{5}
P-33	4×10^{1}	1×10^{0}	1×10^{5}	1×10^{8}
Protaktinij (91)				
Pa-230 (a)	2×10^{0}	7×10^{-2}	1×10^{1}	1×10^{6}
Pa-231	4×10^{0}	4×10^{-4}	1×10^{0}	1×10^{3}
Pa-233	5×10^{0}	7×10^{-1}	1×10^{2}	1×10^{7}
Olovo (82)				
Pb-201	1×10^{0}	1×10^{0}	1×10^{1}	1×10^{6}
Pb-202	4×10^{1}	2×10^{1}	1×10^{3}	1×10^{6}
Pb-203	4×10^{0}	3×10^{0}	1×10^{2}	1×10^{6}
Pb-205	neograničeno	neograničeno	1x 104	1×10^{7}
Pb-210 (a)	1×10^{0}	5×10^{-2}	1×10^{1} (b)	1×10^{4} (b)
Pb-212 (a)	7×10^{-1}	2×10^{-1}	1×10^{1} (b)	1×10^{5} (b)
Paladij (46)				
Pd-103 (a)	4×10^{1}	4×10^{1}	1×10^{3}	1×10^{8}
Pd-107	neograničeno	neograničeno	1×10^{5}	1×10^{8}
Pd-109	2×10^{0}	5×10^{-1}	1×10^{3}	1×10^{6}
Prometij (61)				
Pm-143	3×10^{0}	3×10^{0}	1×10^{2}	1×10^{6}
Pm-144	7×10^{-1}	7×10^{-1}	1×10^{1}	1×10^{6}
Pm-145	3×10^{1}	1×10^{1}	1×10^{3}	1×10^{7}
Pm-147	4×10^{1}	2×10^{0}	1×10^{4}	1×10^{7}
Pm-148m (a)	8×10^{-1}	7×10^{-1}	1×10^{1}	1×10^{6}
Pm-149	2×10^{0}	6×10^{1}	1×10^{3}	1×10^{6}
Pm-151	2×10^{0}	6×10^{1}	1×10^{2}	1×10^{6}
Polonij (84)				
Po-210	4×10^{1}	2×10^{-2}	1×10^{1}	1×10^{4}
Praseodij (59)				
Pr-142	4×10^{-1}	4×10^{-1}	1×10^{2}	1×10^{5}
Pr-143	3×10^{0}	6×10^{-1}	1×10^{4}	1×10^{6}
Platina (78)				

Autorsko pravo © Ujedinjeni narodi, 2013. Sva prava pridržana.

Radionuklid (atomski broj)	***A*$_1$ (TBq)**	***A*$_2$ (TBq)**	**Granična koncentracija radioaktivnosti za izuzeti materijal**	**Ograničenje aktivnosti za izuzetu pošiljku (Bq)**
Pt-188 (a)	1×10^{0}	8×10^{1}	1×10^{1}	1×10^{6}
Pt-191	4×10^{0}	3×10^{0}	1×10^{2}	1×10^{6}
Pt-193	4×10^{1}	4×10^{1}	1×10^{4}	1×10^{7}
Pt-193m	4×10^{1}	5×10^{-1}	1×10^{3}	1×10^{7}
Pt-195m	1×10^{1}	5×10^{-1}	1×10^{2}	1×10^{6}
Pt-197	2×10^{1}	6×10^{-1}	1×10^{3}	1×10^{6}
Pt-197m	1×10^{1}	6×10^{-1}	1×10^{2}	1×10^{6}
Plutonij (94)				
Pu-236	3×10^{1}	3×10^{-3}	1×10^{1}	1×10^{4}
Pu-237	2×10^{1}	2×10^{1}	1×10^{3}	1×10^{7}
Pu-238	1×10^{1}	1×10^{-3}	1×10^{0}	1×10^{4}
Pu-239	1×10^{1}	1×10^{-3}	1×10^{0}	1×10^{4}
Pu-240	1×10^{1}	1×10^{-3}	1×10^{0}	1×10^{3}
Pu-241 (a)	4×10^{1}	6×10^{-2}	1×10^{2}	1×10^{5}
Pu-242	1×10^{1}	1×10^{-3}	1×10^{0}	1×10^{4}
Pu-244 (a)	4×10^{-1}	1×10^{-3}	1×10^{0}	1×10^{4}
Radij (88)				
Ra-223 (a)	4×10^{-1}	7×10^{-3}	1×10^{2} (b)	1×10^{5} (b)
Ra-224 (a)	4×10^{-1}	2×10^{-2}	1×10^{1} (b)	1×10^{5} (b)
Ra-225 (a)	2×10^{-1}	4×10^{-3}	1×10^{2}	1×10^{5}
Ra-226 (a)	2×10^{-1}	3×10^{-3}	1×10^{1} (b)	1×10^{4} (b)
Ra-228 (a)	6×10^{-1}	2×10^{-2}	1×10^{1} (b)	1×10^{5} (b)
Rubidij (37)				
Rb-81	2×10^{0}	8×10^{1}	1×10^{1}	1×10^{6}
Rb-83 (a)	2×10^{0}	2×10^{0}	1×10^{2}	1×10^{6}
Rb-84	1×10^{0}	1×10^{0}	1×10^{1}	1×10^{6}
Rb-86	5×10^{-1}	5×10^{-1}	1×10^{2}	1×10^{5}
Rb-87	neograničeno	neograničeno	1×10^{4}	1×10^{7}
Rb(nat)	neograničeno	neograničeno	1 x104	1×10^{7}
Renij (75)				
Re-184	1×10^{0}	1×10^{0}	1×10^{1}	1×10^{6}

Autorsko pravo © Ujedinjeni narodi, 2013. Sva prava pridržana.

Radionuklid (atomski broj)	***A_1*** **(TBq)**	***A_2*** **(TBq)**	**Granična koncentracija radioaktivnosti za izuzeti materijal**	**Ograničenje aktivnosti za izuzetu pošiljku (Bq)**
Re-184m	3×10^{0}	1×10^{0}	1×10^{2}	1×10^{6}
Re-186	2×10^{0}	6×10^{1}	1×10^{3}	1×10^{6}
Re-187	neograničeno	neograničeno	1×10^{6}	1×10^{9}
Re-188	4×10^{-1}	4×10^{-1}	1×10^{2}	1×10^{5}
Re-189 (a)	3×10^{0}	6×10^{-1}	1×10^{2}	1×10^{6}
Re(nat)	neograničeno	neograničeno	1×10^{6}	1×10^{9}
Rodij (45)				
Rh-99	2×10^{0}	2×10^{0}	1×10^{1}	1×10^{6}
Rh-101	4×10^{0}	3×10^{0}	1×10^{2}	1×10^{7}
Rh-102	5×10^{-1}	5×10^{-1}	1×10^{1}	1×10^{6}
Rh-102m	2×10^{0}	2×10^{0}	1×10^{2}	1×10^{6}
Rh-103m	4×10^{1}	4×10^{1}	1×10^{4}	1×10^{8}
Rh-105	1×10^{1}	8×10^{-1}	1×10^{2}	1×10^{7}
Radon (86)				
Rn-222 (a)	3×10^{1}	4×10^{-3}	1×10^{1} (b)	1×10^{8} (b)
Rutenij (44)				
Ru-97	5×10^{0}	5×10^{0}	1×10^{2}	1×10^{7}
Ru-103 (a)	2×10^{0}	2×10^{0}	1×10^{2}	1×10^{6}
Ru-105	1×10^{0}	6×10^{-1}	1×10^{1}	1×10^{6}
Ru-106 (a)	2×10^{-1}	2×10^{-1}	1×10^{2} (b)	1×10^{5} (b)
Sumpor (16)				
S-35	4×10^{1}	3×10^{0}	1×10^{5}	1×10^{8}
Antimon (51)				
Sb-122	4×10^{-1}	4×10^{-1}	1×10^{2}	1×10^{4}
Sb-124	6×10^{1}	6×10^{1}	1×10^{1}	1×10^{6}
Sb-125	2×10^{0}	1×10^{0}	1×10^{2}	1×10^{6}
Sb-126	4×10^{-1}	4×10^{-1}	1×10^{1}	1×10^{5}
Skandij (21)				
Sc-44	5×10^{-1}	5×10^{-1}	1×10^{1}	1×10^{5}
Sc-46	5×10^{-1}	5×10^{-1}	1×10^{1}	1×10^{6}
Sc-47	1×10^{1}	7×10^{-1}	1×10^{2}	1×10^{6}

Autorsko pravo © Ujedinjeni narodi, 2013. Sva prava pridržana.

Radionuklid (atomski broj)	***A*$_1$ (TBq)**	***A*$_2$ (TBq)**	**Granična koncentracija radioaktivnosti za izuzeti materijal**	**Ograničenje aktivnosti za izuzetu pošiljku (Bq)**
Sc-48	3×10^{-1}	3×10^{-1}	1×10^{1}	1×10^{5}
Selenij (34)				
Se-75	3×10^{0}	3×10^{0}	1×10^{2}	1×10^{6}
Se-79	4×10^{1}	2×10^{0}	1×10^{4}	1×10^{7}
Silicij (14)				
Si-31	6×10^{-1}	6×10^{-1}	1×10^{3}	1×10^{6}
Si-32	4×10^{1}	5×10^{-1}	1×10^{3}	1×10^{6}
Samarij (62)				
Sm-145	1×10^{1}	1×10^{1}	1×10^{2}	1×10^{7}
Sm-147	neograničeno	neograničeno	1×10^{1}	1×10^{4}
Sm-151	4×10^{1}	1×10^{1}	1×10^{4}	1×10^{8}
Sm-153	9×10^{0}	6×10^{-1}	1×10^{2}	1×10^{6}
Kositar (50)				
Sn-113(a)	4×10^{0}	2×10^{0}	1×10^{3}	1×10^{7}
Sn-117m	7×10^{0}	4×10^{-1}	1×10^{2}	1×10^{6}
Sn-119m	4×10^{1}	3×10^{1}	1×10^{3}	1×10^{7}
Sn-121m (a)	4×10^{1}	9×10^{-1}	1×10^{3}	1×10^{7}
Sn-123	8×10^{-1}	6×10^{-1}	1×10^{3}	1×10^{6}
Sn-125	4×10^{-1}	4×10^{-1}	1×10^{2}	1×10^{5}
Sn-126 (a)	6×10^{-1}	4×10^{-1}	1×10^{1}	1×10^{5}
Stroncij (38)				
Sr-82 (a)	2×10^{-1}	2×10^{-1}	1×10^{1}	1×10^{5}
Sr-85	2×10^{0}	2×10^{0}	1×10^{2}	1×10^{6}
Sr-85m	5×10^{0}	5×10^{0}	1×10^{2}	1×10^{7}
Sr-87m	3×10^{0}	3×10^{0}	1×10^{2}	1×10^{6}
Sr-89	6×10^{-1}	6×10^{-1}	1×10^{3}	1×10^{6}
Sr-90 (a)	3×10^{-1}	3×10^{-1}	1×10^{2} (b)	1×10^{4} (b)
Sr-91 (a)	3×10^{-1}	3×10^{-1}	1×10^{1}	1×10^{5}
Sr-92 (a)	1×10^{0}	3×10^{-1}	1×10^{1}	1×10^{6}
Tricij (1)				
T (H-3)	4×10^{1}	4×10^{1}	1×10^{6}	1×10^{9}

Autorsko pravo © Ujedinjeni narodi, 2013. Sva prava pridržana.

Radionuklid (atomski broj)	**A_1 (TBq)**	**A_2 (TBq)**	**Granična koncentracija radioaktivnosti za izuzeti materijal**	**Ograničenje aktivnosti za izuzetu pošiljku (Bq)**
Tantal (73)				
Ta-178 (dugoročni)	1×10^{0}	8×10^{-1}	1×10^{1}	1×10^{6}
Ta-179	3×10^{1}	3×10^{1}	1×10^{3}	1×10^{7}
Ta-182	9×10^{-1}	5×10^{-1}	1×10^{1}	1×10^{4}
Terbij (65)				
Tb-157	4×10^{1}	4×10^{1}	1×10^{4}	1×10^{7}
Tb-158	1×10^{0}	1×10^{0}	1×10^{1}	1×10^{6}
Tb-160	1×10^{0}	6×10^{-1}	1×10^{1}	1×10^{6}
Tehnecij (43)				
Tc-95m (a)	2×10^{0}	2×10^{0}	1×10^{1}	1×10^{6}
Tc-96	4×10^{-1}	4×10^{-1}	1×10^{1}	1×10^{6}
Tc-96m (a)	4×10^{-1}	4×10^{-1}	1×10^{3}	1×10^{7}
Tc-97	neograničeno	neograničeno	1×10^{3}	1×10^{8}
Tc-97m	4×10^{1}	1×10^{0}	1×10^{3}	1×10^{7}
Tc-98	8×10^{-1}	7×10^{-1}	1×10^{1}	1×10^{6}
Tc-99	4×10^{1}	9×10^{-1}	1×10^{4}	1×10^{7}
Tc-99m	1×10^{1}	4×10^{0}	1×10^{2}	1×10^{7}
Telurij (52)				
Te-121	2×10^{0}	2×10^{0}	1×10^{1}	1×10^{6}
Te-121m	5×10^{0}	3×10^{0}	1×10^{2}	1×10^{6}
Te-123m	8×10^{0}	1×10^{0}	1×10^{2}	1×10^{7}
Te-125m	2×10^{1}	9×10^{-1}	1×10^{3}	1×10^{7}
Te-127	2×10^{1}	7×10^{-1}	1×10^{3}	1×10^{6}
Te-127m (a)	2×10^{1}	5×10^{-1}	1×10^{3}	1×10^{7}
Te-129	7×10^{-1}	6×10^{1}	1×10^{2}	1×10^{6}
Te-129m (a)	8×10^{-1}	4×10^{-1}	1×10^{3}	1×10^{6}
Te-131m(a)	7×10^{-1}	5×10^{-1}	1×10^{1}	1×10^{6}
Te-132 (a)	5×10^{-1}	4×10^{-1}	1×10^{2}	1×10^{7}
Torij (90)				
Th-227	1×10^{1}	5×10^{-3}	1×10^{1}	1×10^{4}
Th-228 (a)	5×10^{-1}	1×10^{-3}	1×10^{0} (b)	1×10^{4} (b)

Autorsko pravo © Ujedinjeni narodi, 2013. Sva prava pridržana.

Radionuklid (atomski broj)	***A_1*** **(TBq)**	***A_2*** **(TBq)**	**Granična koncentracija radioaktivnosti za izuzeti materijal**	**Ograničenje aktivnosti za izuzetu pošiljku (Bq)**
Th-229	5×10^{0}	5×10^{-4}	1×10^{0}(b)	1×10^{3} (b)
Th-230	1×10^{1}	1×10^{-3}	1×10^{0}	1×10^{4}
Th-231	4×10^{1}	2×10^{-2}	1×10^{3}	1×10^{7}
Th-232	neograničeno	neograničeno	1×10^{1}	1×10^{4}
Th-234 (a)	3×10^{-1}	3×10^{-1}	1×10^{3} (b)	1×10^{5}(b)
Th(nat)	neograničeno	neograničeno	1×10^{0} (b)	1×10^{3}(b)
Titanij (22)				
Ti-44 (a)	5×10^{-1}	4×10^{-1}	1×10^{1}	1×10^{5}
Talij (81)				
Tl-200	9×10^{-1}	9×10^{-1}	1×10^{1}	1×10^{6}
Tl-201	1×10^{1}	4×10^{0}	1×10^{2}	1×10^{6}
Tl-202	2×10^{0}	2×10^{0}	1×10^{2}	1×10^{6}
Tl-204	1×10^{1}	7×10^{-1}	1×10^{4}	1×10^{6}
Tulij (69)				
Tm-167	7×10^{0}	8×10^{-1}	1×10^{2}	1×10^{6}
Tm-170	3×10^{0}	6×10^{1}	1×10^{3}	1×10^{6}
Tm-171	4×10^{1}	4×10^{1}	1×10^{4}	1×10^{8}
Uranij (92)				
U-230 (brza plućna apsorpcija) (a)(d)	4×10^{1}	1×10^{1}	1×10^{1} (b)	1×10^{5} (b)
U-230 (srednja plućna apsorpcija) (a)(e)	4×10^{1}	4×10^{-3}	1×10^{1}	1×10^{4}
U-230 (spora plućna apsorpcija) (a)(f)	3×10^{1}	3×10^{-3}	1×10^{1}	1×10^{4}
U-232 (brza plućna apsorpcija) (d)	4×10^{1}	1×10^{-2}	1×10^{0} (b)	1×10^{3} (b)
U-232 (srednja plućna apsorpcija) (e)	4×10^{1}	7×10^{-3}	1×10^{1}	1×10^{4}
U-232 (spora plućna apsorpcija) (f)	1×10^{1}	1×10^{-3}	1×10^{1}	1×10^{4}
U-233 (brza plućna apsorpcija) (d)	4×10^{1}	9×10^{-2}	1×10^{1}	1×10^{4}
U-233 (srednja plućna apsorpcija) (e)	4×10^{1}	2×10^{-2}	1×10^{2}	1×10^{5}
U-233 (spora plućna apsorpcija) (f)	4×10^{1}	6×10^{-3}	1×10^{1}	1×10^{5}
U-234 (brza plućna apsorpcija) (d)	4×10^{1}	9×10^{-2}	1×10^{1}	1×10^{4}
U-234 (srednja plućna apsorpcija) (e)	4×10^{1}	2×10^{-2}	1×10^{2}	1×10^{5}
U-234 (spora plućna apsorpcija) (f)	4×10^{1}	6×10^{-3}	1×10^{1}	1×10^{5}
U-235 (sve vrste plućne apsorpcije)	neograničeno	neograničeno	1×10^{1} (b)	1×10^{4} (b)

Autorsko pravo © Ujedinjeni narodi, 2013. Sva prava pridržana.

Radionuklid (atomski broj)	***A*$_1$ (TBq)**	***A*$_2$ (TBq)**	**Granična koncentracija radioaktivnosti za izuzeti materijal**	**Ograničenje aktivnosti za izuzetu pošiljku (Bq)**
(a)(d)(e)(f)				
U-236 (brza plućna apsorpcija) (d)	neograničeno	neograničeno	1×10^{1}	1×10^{4}
U-236 (srednja plućna apsorpcija) (e)	4×10^{1}	2×10^{-2}	1×10^{2}	1×10^{5}
U-236 (spora plućna apsorpcija) (f)	4×10^{1}	6×10^{-3}	1×10^{1}	1×10^{4}
U-238 (svi oblici plućne apsorpcije) (d)(e)(f)	neograničeno	neograničeno	1×10^{1} (b)	1×10^{4} (b)
U (nat)	neograničeno	neograničeno	1×10^{0} (b)	1×10^{3} (b)
U (obogaćen do 20% ili manje) (g)	neograničeno	neograničeno	1×10^{0}	1×10^{3}
U(dep)	neograničeno	neograničeno	1×10^{0}	1×10^{3}
Vanadij (23)				
V-48	4×10^{-1}	4×10^{-1}	1×10^{1}	1×10^{5}
V-49	4×10^{1}	4×10^{1}	1×10^{4}	1×10^{7}
Volfram (74)				
W-178 (a)	9×10^{0}	5×10^{0}	1×10^{1}	1×10^{6}
W-181	3×10^{1}	3×10^{1}	1×10^{3}	1×10^{7}
W-185	4×10^{1}	8×10^{-1}	1×10^{4}	1×10^{7}
W-187	2×10^{0}	6×10^{1}	1×10^{2}	1×10^{6}
W-188 (a)	4×10^{-1}	3×10^{-1}	1×10^{2}	1×10^{5}
Ksenon (54)				
Xe-122 (a)	4×10^{-1}	4×10^{-1}	1×10^{2}	1×10^{9}
Xe-123	2×10^{0}	7×10^{-1}	1×10^{2}	1×10^{9}
Xe-127	4×10^{0}	2×10^{0}	1×10^{3}	1×10^{5}
Xe-131m	4×10^{1}	4×10^{1}	1×10^{4}	1×10^{4}
Xe-133	2×10^{1}	1×10^{1}	1×10^{3}	1×10^{4}
Xe-135	3×10^{0}	2×10^{0}	1×10^{3}	1×10^{1}
Itrij (39)				
Y-87 (a)	1×10^{0}	1×10^{0}	1×10^{1}	1×10^{6}
Y-88	4×10^{-1}	4×10^{-1}	1×10^{1}	1×10^{6}
Y-90	3×10^{1}	3×10^{-1}	1×10^{3}	1×10^{5}
Y-91	6×10^{-1}	6×10^{-1}	1×10^{3}	1×10^{6}
Y-91m	2×10^{0}	2×10^{0}	1×10^{2}	1×10^{6}

Autorsko pravo © Ujedinjeni narodi, 2013. Sva prava pridržana.

Radionuklid (atomski broj)	***A₁*** **(TBq)**	***A₂*** **(TBq)**	**Granična koncentracija radioaktivnosti za izuzeti materijal**	**Ograničenje aktivnosti za izuzetu pošiljku (Bq)**
Y-92	2×10^{-1}	2×10^{-1}	1×10^{2}	1×10^{5}
Y-93	3×10^{-1}	3×10^{-1}	1×10^{2}	1×10^{5}
Iterbij (70)				
Yb-169	4×10^{0}	1×10^{0}	1×10^{2}	1×10^{7}
Yb-175	3×10^{1}	9×10^{-1}	1×10^{3}	1×10^{7}
Cink (30)				
Zn-65	2×10^{0}	2×10^{0}	1×10^{1}	1×10^{6}
Zn-69	3×10^{0}	6×10^{-1}	1×10^{4}	1×10^{6}
Zn-69m (a)	3×10^{0}	6×10^{-1}	1×10^{2}	1×10^{6}
Cirkonij (40)				
Zr-88	3×10^{0}	3×10^{0}	1×10^{2}	1×10^{6}
Zr-93	neograničeno	neograničeno	1×10^{3} (b)	1×10^{7} (b)
Zr-95 (a)	2×10^{0}	8×10^{-1}	1×10^{1}	1×10^{6}
Zr-97 (a)	4×10^{-1}	4×10^{-1}	1×10^{1} (b)	1×10^{5} (b)

(a) Vrijednosti A_1 i/ili A_2 za izvor radionukleidnosti sadrže doprinose rezultata raspada radionuklida kćeri s polurazdobljima manjima od 10 dana kako je navedeno u sljedećem popisu:

Mg-28	Al-28
Ar-42	K-42
Ca-47	Sc-47
Ti-44	Sc-44
Fe-52	Mn-52m
Fe-60	Co-60m
Zn-69m	Zn-69
Ge-68	Ga-68
Rb-83	Kr-83m
Sr-82	Rb-82
Sr-90	Y-90
Sr-91	Y-91m
Sr-92	Y-92
Y-87	Sr-87m
Zr-95	Nb-95m
Zr-97	Nb-97m, Nb-97
Mo-99	Tc-99m
Tc-95m	Tc-95
Tc-96m	Tc-96
Ru-103	Rh-103m
Ru-106	Rh-106
Pd-103	Rh-103m
Ag-108m	Ag-108
Ag-ll0m	Ag-110

Autorsko pravo © Ujedinjeni narodi, 2013. Sva prava pridržana.

Cd-115	In-115m
In-114m	In-114
Sn-113	In-113m
Sn-121m	Sn-121
Sn-126	Sb-126m
Te-118	Sb-118
Te-127m	Te-127
Te-129m	Te-129
Te-131m	Te-131
Te-132	I-132
I-135	Xe-135m
Xe-122	I-122
Cs-137	Ba-137m
Ba-131	Cs-131
Ba-140	La-140
Ce-144	Pr-144m, Pr-144
Pm-148m	Pm-148
Gd-146	Eu-146
Dy-166	Ho-166
Hf-172	Lu-172
W-178	Ta-178
W-188	Re-188
Re-189	Os-189m
Os-194	Ir-194
Ir-189	Os-189m
Pt-188	Ir-188
Hg-194	Au-194
Hg-195m	Hg-195
Pb-210	Bi-210
Pb-212	Bi-212, Tl-208, Po-212
Bi-210m	Tl-206
Bi-212	Tl-208, Po-212
At-211	Po-211
Rn-222	Po-218, Pb-214, At-218, Bi-214, Po-214
Ra-223	Rn-219, Po-215, Pb-211, Bi-211, Po-211, Tl-207
Ra-224	Rn-220, Po-216, Pb-212, Bi-212, Tl-208, Po-212
Ra-225	Ac-225, Fr-221, At-217, Bi-213, Tl-209, Po-213, Pb-209
Ra-226	Rn-222, Po-218, Pb-214, At-218, Bi-214, Po-214
Ra-228	Ac-228
Ac-225	Fr-221, At-217, Bi-213, Tl-209, Po-213, Pb-209
Ac-227	Fr-223
Th-228	Ra-224, Rn-220, Po-216, Pb-212, Bi-212, Tl-208, Po-212
Th-234	Pa-234m, Pa-234
Pa-230	Ac-226, Th-226, Fr-222, Ra-222, Rn-218, Po-214
U-230	Th-226, Ra-222, Rn-218, Po-214
U-235	Th-231
Pu-241	U-237
Pu-244	U-240, Np-240m
Am-242m	Am-242, Np-238
Am-243	Np-239
Cm-247	Pu-243
Bk-249	Am-245
Cf-253	Cm-249

Autorsko pravo © Ujedinjeni narodi, 2013. Sva prava pridržana.

(b) Roditeljski nuklidi i njihovi potomci uključeni u sekularnu ravnotežu, navedeni su kako slijedi:

Sr-90	Y-90
Zr-93	Nb-93m
Zr-97	Nb-97
Ru-106	Rh-106
Ag-108m	Ag-108
Cs-137	Ba-137m
Ce-144	Pr-144
Ba-140	La-140
Bi-212	Tl-208 (0.36), Po-212 (0.64)
Pb-210	Bi-210, Po-210
Pb-212	Bi-212, Tl-208 (0.36), Po-212 (0.64)
Rn-222	Po-218, Pb-214, Bi-214, Po-214
Ra-223	Rn-219, Po-215, Pb-211, Bi-211, Tl-207
Ra-224	Rn-220, Po-216, Pb-212, Bi-212, Tl-208 (0.36), Po-212 (0.64)
Ra-226	Rn-222, Po-218, Pb-214, Bi-214, Po-214, Pb-210, Bi-210, Po-210
Ra-228	Ac-228
Th-228	Ra-224, Rn-220, Po-216, Pb212, Bi-212, T1208 (0.36), Po-212 (0.64)
Th-229	Ra-225, Ac-225, Fr-221, At-217, Bi-213, Po-213, Pb-209
Th-nat	Ra-228, Ac-228, Th-228, Ra-224, Rn-220, Po-216, Pb-212, Bi-212, 1208(0.36), Po-212 (0.64)
Th-234	Pa-234m
U-230	Th-226, Ra-222, Rn-218, Po-214
U-232	Th-228, Ra-224, Rn-220, Po-216, Pb-212, Bi-212, Tl-208 (0.36), Po-212 (0.64)
U-235	Th-231
U-238	Th-234, Pa-234m
U-nat	Th-234, Pa-234m, U-234, Th-230, Ra-226, Rn-222, Po-218, Pb-214, Bi-214, Po-214, Pb-210, Bi-210, Po-210
	Np-237 Pa-233
Am-242m	Am-242
Am-243	Np-239

(c) Količina se može odrediti mjerenjem brzine raspada ili mjerenjem razine radijacije na propisanoj udaljenosti od izvora;

(d) Ove vrijednosti odnose se samo na spojeve uranija koji preuzimaju kemijski oblik od UF_6, UO_2F_2 i $UO_2(NO_3)_2$ kako u uobičajenim tako i u uvjetima nesreće u prijevozu;

(e) Ove vrijednosti se primjenjuju na spojeve uranija koji preuzimaju kemijski oblik UO_3, UF_4, UCl_4 i heksavalentne spojeve kako u uobičajenim tako i u uvjetima nesreće u prijevozu;

(f) Ove vrijednosti se primjenjuju na sve spojeve uranija, osim gore navedenih pod (d) i (e);

(g) Ove vrijednosti vrijede samo za neozračeni uranij.

2.2.7.2.2.2 Za pojedine radionuklide:

(a) koji nisu navedeni u tablici 2.2.7.2.2.1, za određivanje osnovnih vrijednosti radionuklida navedenih u stavku 2.2.7.2.2.1 potrebno je multilateralno odobrenje. Za ove radionuklide, granične koncentracije aktivnosti za izuzete tvari i granice aktivnosti za izuzete pošiljke će biti obračunate u skladu s načelima utvrđenim u Međunarodnim osnovnim sigurnosnim standardima za zaštitu od ionizirajućeg zračenja i za Sigurnost izvora zračenja, sigurnosne serije br.115, MAAE, Beč (1996), (International Basic Safety Standards for Protection against

Autorsko pravo © Ujedinjeni narodi, 2013. Sva prava pridržana.

Ionizing Radiation and for the Safety of Radiation Sources, Safety Series No. 115, IAEA, Vienna (1996)). Dozvoljeno je koristiti vrijednost A2, koja se izračunava koristeći koeficijent zračenja za odgovarajući tip apsorbiranja kroz pluća prema preporuci Međunarodne komisije za zaštitu od zračenja (International Commission on Radiological Protection), ukoliko se kemijski oblici oba radionuklida uzimaju u obzir, kako pod normalnim uvjetima tako i pod uvjetima nesreće prilikom transporta. Alternativno se mogu koristiti vrijednosti radionuklida iz tablice 2.2.7.2.2.2 bez odobrenja nadležnih tijela.

(b) u instrumentima ili predmetima u kojima je radioaktivna materija zatvorena ili je uključena kao sastavni dio instrumenta ili drugog proizvedenog predmeta i koji ispunjavaju 2.2.7.2.4.1.3 (c), alternativne bazične vrijednosti radionuklida u odnosu na one u tablici 2.2. 7.2.2.1, za granice aktivnosti za izuzete pošiljke, su dozvoljene i trebaju biti obuhvaćene multilateralnim odobrenjem. Takve alternativne granice aktivnosti za izuzete pošiljke će biti obračunate u skladu s načelima navedenim u Međunarodnim osnovnim sigurnosnim standardima za zaštitu od ionizirajućeg zračenja i za Sigurnost izvora zračenja, sigurnosne serije br.115, MAAE, Beč (1996), (International Basic Safety Standards for Protection against Ionizing Radiation and for the Safety of Radiation Sources, Safety Series No. 115, IAEA, Vienna (1996)).

Tablica 2.2.7.2.2.2: Temeljne vrijednosti radionuklida za nepoznate radionuklide ili smjese

Radioaktivni sadržaj	***A*$_1$ (TBq)**	***A*$_2$ (TBq)**	**Granična koncentracija radioaktivnosti za izuzeti materijal (Bq/g)**	**Ograničenje aktivnosti za izuzetu pošiljku (Bq)**
Poznata je prisutnost samo nuklida beta ili gama emitera	0,1	0,02	1×10^{1}	1×10^{4}
Poznata je prisutnost nuklida alfa emitera, ali ne i emitera neutrona	0,2	9×10^{-5}	1×10^{-1}	1×10^{3}
Poznata je prisutnost nuklida koji emitiraju neutrone, ili nisu dostupni nikakvi odgovarajući podaci	0,001	9×10^{-5}	1×10^{-1}	1×10^{3}

2.2.7.2.2.3 Pri izračunu vrijednosti A_1 i A_2 za radionuklid koji se ne nalazi u tablici 2.2.7.2.2.1, jedan lanac radioaktivnog raspada u kojem se radionuklidi nalaze u svojim prirodnim omjerima i u kojem nijedan nuklid kćer nema poluvijek dulji od 10 dana ili dulji od poluvijeka nuklida roditelja, smatra se jednim radionuklidom; a aktivnost koja se uzima u obzir i vrijednosti A_1 ili A_2 koje se primjenjuju su one koje se podudaraju s nuklidom roditeljem tog lanca. U slučaju lanaca radioaktivnog raspada u kojima bilo koji nuklid kćer ima poluvijek dulji od 10 dana ili dulji od nuklida roditelja, nuklid roditelj i takvi nuklidi kćeri smatraju se smjesama različitih nuklida.

2.2.7.2.2.4 Za smjese radionuklida, utvrđivanje temeljnih vrijednosti radionuklida navedenih u 2.2.7.2.2.1 može se ustanoviti na sljedeći način:

$$X_m = \frac{1}{\Sigma_i \frac{f(i)}{X(i)}}$$

pri čemu je,

f(i) dio aktivnosti ili granična koncentracija aktivnosti radionuklida i u toj smjesi;

X(i) odgovarajuća vrijednost A_1 ili A_2, ili koncentracija aktivnosti za izuzeti materijal, ili

Autorsko pravo © Ujedinjeni narodi, 2013. Sva prava pridržana.

ograničenje aktivnosti za izuzetu pošiljku na odgovarajući način za radionuklid i; i

X_m izvedena vrijednost A_1 ili A_2, ili granična koncentracija aktivnosti za izuzeti materijal, ili ograničenje aktivnosti za izuzetu pošiljku u slučaju smjese.

2.2.7.2.2.5 Kada je poznat identitet svakog radionuklida, ali su nepoznate pojedinačne aktivnosti nekih radionuklida, radionuklidi se mogu grupirati, a najniža se vrijednost radionuklida, na odgovarajući način može koristiti za radionuklide u svakoj grupi za primjenu formula u 2.2.7.2.2.4 i 2.2.7.2.4.4. Grupe se mogu temeljiti na ukupnoj alfa aktivnosti i ukupnoj beta/gama aktivnosti, ako su poznate, pomoću najnižih vrijednosti radionuklida za alfa emitere ili beta/gama emitere.

2.2.7.2.2.6 Za pojedinačne radionuklide ili za smjese radionuklida za koje ne postoje odgovarajući podaci, primjenjuju se vrijednosti navedene u tablici 2.2.7.2.2.2.

Autorsko pravo © Ujedinjeni narodi, 2013. Sva prava pridržana.

2.2.7.2.3 *Utvrđivanje drugih značajki materijala*

2.2.7.2.3.1 Materijali niske specifične aktivnosti (LSA)

2.2.7.2.3.1.1 *(Rezervirano)*

2.2.7.2.3.1.2 LSA materijali svrstavaju se u jednu od tri skupine:

(a) LSA-I

(i) rude urana ili torija i njihovi koncentrati kao i druge rude, koje sadrže radionuklide koji se nalaze u prirodi;

(ii) prirodni uranij, osiromašeni uranij, prirodni torij ili njihove mješavine ili smjese, pod uvjetom da nisu ozračeni te da su u krutom ili tekućem stanju;

(iii) radioaktivne tvari, za koje je vrijednost A2 neograničena. Fisijski tvari mogu biti uključene jedino ako su izuzete prema 2.2.7.2.3.5; ili

(iv) ostale radioaktivne tvari, u kojima je aktivnost ravnomjerno raspoređena i gdje procijenjena srednja specifična aktivnost ne premašuje 30 puta vrijednost za koncentraciju aktivnosti navedenu u 2.2.7.2.2.1 do 2.2.7.2.2.6. Fisijske tvari mogu biti uključene jedino ako su izuzete prema 2.2.7.2.3.5;

(b) LSA-II

(i) voda s koncentracijom tricija do 0,8 TBq / l;

(ii) druge tvari kroz koje je raspoređena aktivnost, a procijenjena prosječna specifična aktivnost ne premašuje 10^{-4} A_2/g za krute tvari i plinove te 10^{-5} A_2/g za kapljevine;

(c) LSA-III - Krute tvari (npr. konsolidirani otpad, aktivirani materijali), isključujući prah koji udovoljava zahtjevima iz 2.2.7.2.3.1.3, u kojima je:

(i) radioaktivne tvari ravnomjerno raspoređene u jednoj čvrstoj materiji ili skupu čvrstih predmeta ili uglavnom ravnomjerno raspoređene u tvrdom kompaktnom vezivnom sredstvu (kao što su beton, bitumen i keramika);

(ii) radioaktivni materijal je relativno netopiv, ili se nalazi u relativno netopivoj matrici, tako da, čak i u slučaju gubitka pakiranja, gubitak radioaktivnih materijala po pakiranju izlučivanjem nakon uranjanja u vodu tijekom sedam dana ne premašuje 0,1 A_2; i

(iii) procijenjena prosječna specifična aktivnost krute tvari, isključujući bilo kakav zaštitni materijal, ne premašuje $2x10^{-3}$ A_2/g.

2.2.7.2.3.1.3 LSA-III materijali su krute tvari takve prirode da ako se cjelokupni sadržaj pakiranja podvrgne ispitivanju navedenom u 2.2.7.2.3.1.4, aktivnost u vodi ne premašuje 0,1 A_2.

2.2.7.2.3.1.4 LSA-III materijali moraju proći testiranje kako slijedi:

Uzorak krute tvari koji predstavlja cjelokupni sadržaj pakiranja uranja se na 7 dana u vodu čija je temperatura jednaka temperaturi okoline. Zapremina vode koja će se koristiti u ispitivanju mora biti dovoljna za osiguranje da preostala slobodna zapremina neapsorbirane i neizreagirane vode iznosi najmanje 10% zapremine samog krutog uzorka za ispitivanje na

Autorsko pravo © Ujedinjeni narodi, 2013. Sva prava pridržana.

kraju 7-dnevnog razdoblja ispitivanja. Voda mora imati početni pH 6-8 i maksimalnu provodljivost od 1 mS/m na 20°C. Ukupna aktivnost slobodne zapremine vode mjeri se nakon 7 dana uronjenosti probnog uzorka.

2.2.7.2.3.1.5 Dokaz sukladnosti s normom uspješnosti u 2.2.7.2.3.1.4 u skladu je s 6.4.12.1 i 6.4.12.2. ADR-a.

2.2.7.2.3.2 Površinski kontaminirani predmet (SCO)

SCO se klasificira u jednu od dvije skupine:

(a) SCO-I: Kruti predmet na kojem:

(i) nefiksirana kontaminacija na dostupnoj površini koja u prosjeku iznosi više od 300 cm^2 (ili na području površine ako je manja od 300 cm^2) ne premašuje 4 Bq/cm^2 za beta i gama emitere i alfa emitere niske toksičnosti, ili 0,4 Bq/cm^2 za sve druge alfa emitere; i

(ii) fiksirana kontaminacija na dostupnoj površini koja u prosjeku iznosi više od 300 cm^2 (ili na području površine ako je manja od 300 cm^2) ne premašuje 4×10^4 Bq/cm^2 za beta i gama emitere i alfa emitere niske toksičnosti, ili 4×10^3 Bq/cm^2 za sve druge alfa emitere; i

(iii) nefiksirana kontaminacija kojoj je dodana fiksirana kontaminacija na nedostupnoj površini koja u prosjeku iznosi više od 300 cm^2 (ili na području površine ako je manja od 300 cm^2) ne premašuje 4×10^4 Bq/cm^2 za beta i gama emitere i alfa emitere niske toksičnosti, ili 4×10^3 Bq/cm^2 za sve druge alfa emitere;

(b) SCO-II: Kruti predmet na kojemu fiksirana ili nefiksirana kontaminacija na površini premašuje važeća ograničenja naznačena za SCO-I pod gore navedenom točkom (a) i na kojem:

(i) nefiksirana kontaminacija na dostupnoj površini koja u prosjeku iznosi više od 300 cm^2 (ili na području površine ako je manja od 300 cm^2) ne premašuje 400 Bq/cm^2 za beta i gama emitere i alfa emitere niske toksičnosti, ili 40 Bq/cm^2 za sve druge alfa emitere; i

(ii) fiksirana kontaminacija na dostupnoj površini koja u prosjeku iznosi više od 300 cm^2 (ili na području površine ako je manja od 300 cm^2) ne premašuje 4×10^5 Bq/cm^2 za beta i gama emitere i alfa emitere niske toksičnosti, ili 4×10^4 Bq/cm^2 za sve druge alfa emitere; i

(iii) nefiksirana kontaminacija kojoj je dodana fiksirana kontaminacija na nedostupnoj površini koja u prosjeku iznosi više od 300 cm^2 (ili na području površine ako je manja od 300 cm^2) ne premašuje 4×10^5 Bq/cm^2 za beta i gama emitere i alfa emitere niske toksičnosti, ili 4×10^4 Bq/cm^2 za sve druge alfa emitere;

2.2.7.2.3.3 Radioaktivni materijali posebnog oblika

2.2.7.2.3.3.1 Radioaktivni materijali posebnog oblika imaju barem jednu dimenziju koja nije manja od 5 mm. Kada zapečaćena kapsula čini dio radioaktivnih materijala posebnog oblika, ta kapsula mora biti proizvedena tako da se može otvoriti samo uništavanjem. Dizajn radioaktivnih materijala posebnog oblika zahtijeva jednostrano odobrenje.

Autorsko pravo © Ujedinjeni narodi, 2013. Sva prava pridržana.

2.2.7.2.3.3.2 Radioaktivni materijali posebnog oblika takve su prirode ili oblika da ako su podvrgnuti ispitivanjima navedenima u 2.2.7.2.3.3.4 do 2.2.7.2.3.3.8, moraju ispunjavati sljedeće zahtjeve:

(a) neće se slomiti ili razbiti pri ispitivanju na žilavost, udar i savijanje 2.2.7.2.3.3.5 (a), (b), (c) i 2.2.7.2.3.3.6, prema potrebi;

(b) neće se rastopiti ili disperzirati pri važećem ispitivanju na toplinu 2.2.7.2.3.3.5 (d) ili 2.2.7.2.3.3.6 (b), prema potrebi; i

(c) aktivnost u vodi iz ispitivanja izluživanja navedenih u 2.2.7.2.3.3.7 i 2.2.7.2.3.3.8 ne premašuje 2 kBq; ili s druge strane, za zatvorene izvore, stopa propuštanja za ispitivanje procjene volumetričkog propuštanja navedeno u ISO normi 9978.:1992 "Zaštita od zračenja – zatvoreni radioaktivni izvori – Metode ispitivanja nepropusnosti", ne premašuje važeći prag prihvatljivosti koji je prihvatljiv nadležnom tijelu.

2.2.7.2.3.3.3 Demonstracija udovoljavanja standardima uspješnosti u 2.2.7.2.3.3.2 mora biti u skladu s 6.4.12.1 i 6.4.12.2 ADR-a.

2.2.7.2.3.3.4 Primjerci koji uključuju ili simuliraju radioaktivni materijal posebnog oblika podvrgavaju se ispitivanju žilavosti, ispitivanju na udar, savijanje i toplinu navedenima u 2.2.7.2.3.3.5 ili drugim ispitivanjima odobrenima u 2.2.7.2.3.3.6. Za svako se ispitivanje može koristiti drukčiji primjerak. Nakon svakog ispitivanja, na primjerku se ispitivanje izluživanjem ili volumetričko ispitivanje nepropusnosti vrše metodom koja nije manje osjetljiva od metode navedene u 2.2.7.2.3.3.7 za nedisperzivne krute tvari ili 2.2.7.2.3.3.8 za enkapsulirane tvari.

2.2.7.2.3.3.5 Mjerodavne metode ispitivanja su:

(a) Ispitivanje žilavosti: uzorak pada na ciljnu točku s visine od 9 m. Ciljna je točka definirana u 6.4.14 ADR-a;

(b) Ispitivanje na udar: primjerak se stavlja na olovnu ploču koju podupire glatka čvrsta površina te ga se udari plosnatim dijelom čelične šipke kako bi se prouzročio udar jednak onome koji nastaje slobodnim padom predmeta teškog 1,4 kg s visine od 1m. Donji dio šipke mora imati promjer 25 mm sa zaobljenim rubovima polumjera (3,0 ± 0,3) mm. Olovo tvrdoće 3,5 do 4,5 po Vickersovoj ljestvici i ne deblje od 25 mm, obuhvaća područje veće od područja koje obuhvaća uzorak. Za svaki se udar koristi nova površina olova. Šipka udara uzorak s ciljem izazivanja maksimalne štete;

(c) Ispitivanje na savijanje: ispitivanje se primjenjuje samo na dugim, tankim sredstvima s minimalnom duljinom od 10 cm i omjerom duljine i minimalne širine ne manjim od 10. Uzorak se čvrsto zateže u vodoravan položaj tako da polovica duljine izviruje iz prednje strane zatezaljke. Smjer uzorka mora biti takav da uzorak trpi maksimalnu štetu kada njegov slobodan kraj udari plosnata strana čelične šipke. Šipka udara uzorak tako da izazove udar jednak onome koji nastaje slobodnim okomitim padom predmeta teškog 1,4 kg s visine od 1 m. Donji dio šipke mora imati promjer 25 mm s rubovima zaokruženima na polumjer od (3,0 ± 0,3) mm;

(d) Ispitivanje na toplinu: uzorak se zagrijava na temperaturu od 800°C i drži se na toj temperaturi tijekom 10 minuta, a zatim se pušta da se ohladi.

Autorsko pravo © Ujedinjeni narodi, 2013. Sva prava pridržana.

2.2.7.2.3.3.6 Primjerci koji obuhvaćaju ili simuliraju radioaktivni materijal u zatvorenoj kapsuli mogu se izuzeti iz:

(a) ispitivanja propisanih u 2.2.7.2.3.3.5 (a) i (b), pod uvjetom da je ispitni uzorak alternativno podvrgnut ispitivanju na udarac prema normi ISO 2919: 2012 «Zaštita od radijacije -zatvoren radioaktivni izvori - Opći zahtjevi i klasifikacija», (Radiation protection - Sealed Radioactive Sources - General requirments and classification):

(i) ispitivanje na udarac klase 4 ukoliko je masa posebnog oblika radioaktivne tvari 200 g ili manje

(ii) ispitivanje na udarac klase 5 ukoliko je masa posebnog oblika radioaktivne tvari veće od 200 g ali manje od 500 g.

(b) Ispitivanja propisanih u 2.2.7.2.3.3.5 (d) pod uvjetom da su, kao druga mogućnost, podvrgnuti ispitivanjima na temperaturu klase 6 propisanim normom ISO 2919:2012 "Zaštita od zračenja - Zatvoreni radioaktivni izvori - općeniti zahtjevi i klasifikacija".

2.2.7.2.3.3.7 Za primjerke koji obuhvaćaju ili simuliraju nedisperzivan kruti materijal, ispitivanje izluživanjem vrši se na sljedeći način:

(a) Uzorak će tijekom 7 dana biti uronjen u vodu čija je temperatura jednaka temperaturi okoliša. Zapremina vode korištena u ispitivanju mora biti dovoljna za osiguranje da preostala slobodna zapremina neapsorbirane i neizreagirane vode bude najmanje 10% zapremine krutog ispitnog uzorka po završetku 7-dnevnog razdoblja ispitivanja. Voda ima početni pH od 6-8 i maksimalnu provodljivost od 1 mS/m na 20 °C;

(b) Zatim se voda s uzorkom zagrijava na temperaturu od (50 ± 5) °C i održava na toj temperaturi tijekom 4 sata;

(c) Potom se određuje aktivitet vode;

(d) Primjerak se zatim tijekom najmanje 7 dana drži na mirnom zraku na temperaturi ne manjoj od 30 °C i relativnoj vlažnosti ne manjoj od 90%;

(e) Primjerak se zatim uranja u vodu istih specifikacija kao u (a) iznad, a voda se s primjerkom zagrijava na (50 ± 5)°C i održava na toj temperaturi tijekom 4 sata;

(f) Potom se određuje aktivitet vode.

2.2.7.2.3.3.8 Za primjerke koji sadržavaju ili simuliraju radioaktivni materijal u zatvorenoj kapsuli, ispitivanje se provodi izluživanjem ili volumetrijskim ispitivanjem nepropusnosti na sljedeći način:

(a) Izluživanje se sastoji od sljedećih koraka:

(i) primjerak se uranja u vodu čija je temperatura jednaka temperaturi okoliša. Voda ima početni pH od 6-8 s maksimalnom provodljivošću od 1 mS/m pri 20°C;

(ii) voda i primjerak se zagrijavaju na temperaturu od (50 ± 5)°C i održavaju na toj temperaturi tijekom 4 sata;

(iii) potom se određuje aktivitet vode;

Autorsko pravo © Ujedinjeni narodi, 2013. Sva prava pridržana.

(iv) primjerak se zatim tijekom najmanje 7 dana drži na mirnom zraku na temperaturi ne manjoj od 30 °C i relativnoj vlažnosti ne manjoj od 90%;

(v) postupci u (i), (ii) i (iii) se zatim ponavljaju;

(b) Alternativno volumensko ispitivanje nepropusnosti mora obuhvatiti neko od ispitivanja opisanih u normi ISO 9978: 1992 "Zaštita od zračenja - Zatvoreni radioaktivni izvori - Ispitivanja nepropusnosti« (Radiaton Protection - Sealed Radioactie Sources - LeakageTest Methods), a pod uvjetom da su prihvatljivi za nadležna tijela.

2.2.7.2.3.4 Slabo disperzivne radioaktivne tvari

2.2.7.2.3.4.1 Oblik radioaktivnih materijala niske disperzivnosti zahtijeva višestrano odobrenje. Radioaktivni materijali niske disperzivnosti su oni materijali pri kojima ukupna količina tih radioaktivnih materijala u pakiranju, uzevši u obzir odredbe 6.4.8.14 ADR-a, mora ispunjavati sljedeće zahtjeve:

(a) da stupanj zračenja na 3 m od nezaštićenih radioaktivnih materijala ne premašuje 10 mSv/h;

(b) ako se podvrgnu ispitivanjima navedenima u 6.4.20.3 i 6.4.20.4 ADR-a, otpuštanje zrakom u plinovitom i čestičnom obliku do 100 μm aerodinamičnog ekvivalentnog promjera ne premašuje 100 A_2. Za svako se ispitivanje može koristiti zaseban primjerak; i

(c) ako se podvrgnu ispitivanjima navedenima u 2.2.7.2.3.1.4 aktivnost u vodi ne premašuje 100 A_2. Prilikom ovog ispitivanja, u obzir se uzimaju štetni učinci ispitivanja pod gore navedenom točkom (b).

2.2.7.2.3.4.2 Radioaktivni materijali niske disperzivnosti ispituju se na sljedeći način:

Primjerak koji obuhvaća ili simulira radioaktivni materijal niske disperzivnosti podvrgava se pojačanim temperaturnim ispitivanjima navedenima pod 6.4.20.3 ADR-a i ispitivanju žilavosti navedenom pod 6.4.20.4. ADR-a. Za svako se ispitivanje može koristiti drugi primjerak. Nakon svakog ispitivanja, primjerak se podvrgava izluživanju navedenom u 2.2.7.2.3.1.4. Nakon svakog se ispitivanja utvrđuje jesu li ispunjeni važeći zahtjevi iz 2.2.7.2.3.4.1.

2.2.7.2.3.4.3 Demonstracija sukladnosti sa standardima uspješnosti u 2.2.7.2.3.4.1 i 2.2.7.2.3.4.2 mora biti u skladu s 6.4.12.1 i 6.4.12.2 ADR-a.

2.2.7.2.3.5 Fisijske tvari

Fisijske tvari i komadi za otpremu koji sadrže fisijske tvari se klasificiraju na temelju odgovarajućeg naziva kao "fisijski" u skladu s tablicom 2.2.7.2.1.1, osim ako su izuzeti po jednoj od odredbi po stavovima od (a) do (f) ispod i provedeno u skladu sa zahtjevima 7.5.11 CW 33 (4.3). Sve odredbe se primjenjuju samo na tvari u komadima za otpremu koji ispunjavaju zahtjeve u 6.4.7.2, osim ako je neupakirana tvar posebno dopuštena prema odredbi.

(a) Uranij obogaćen uranijem-235 maksimalno od 1% po masi i sa ukupnim sadržajem plutonija i uran-233, koji ne premašuje 1% po masi urana-235, pod uvjetom da su fisijski nuklidi homogeno podijeljeni u cijeloj materiji. Osim toga uran-235 ne smije formirati kristalnu rešetku ako je prisutan u obliku metala, oksida ili karbida.

(b) Tekući rastvori uranilnitrata obogaćen uranijem-235 najviše do 2% po masi, sa ukupnim

Autorsko pravo © Ujedinjeni narodi, 2013. Sva prava pridržana.

sadržajem plutonija i uran-233 koji ne premašuje 0,002% mase urana i sa odnosom atomskog broja dušika prema uraniju (N / U) od najmanje 2.

(c) Uranij s maksimalno obogaćenim uranom od 5% po masi urana-235 pod uvjetom:

(i) da postoji najviše 3,5 g urana-235 po komadu za otpremu;

(ii) da ukupan sadržaj plutonija i urana-233 ne prelazi 1% mase urana-235 po komadu za otpremu;

(iii) da prijevoz komada za otpremu podliježe ograničenjima za pošiljke navedenim u 7.5.11 CW 33 (4.3) (s);

(d) Reaktivni nuklidi čija ukupna masa nije veća od 2,0 g po komadu za otpremu pod uvjetom da prijevoz komada za otpremu podliježe ograničenjima za pošiljke navedenim u 7.5.11 CW 33 (4.3) (d);

(e) Reaktivni nuklidi ukupne mase ne veće od 45 g, upakirani ili nepakirani, i koji su predmet ograničenja predviđenih u 7.5.11 CW 33 (4.3) (e);

(f) Fisijske tvari koje ispunjavaju zahtjeve prema 7.5.11 CW 33 (4.3) (b), 2.2.7.2.3.6 i 5.1.5.2.1.

2.2.7.2.3.6 Fisijske tvari koje su izuzete iz klasifikacije "fisijski" prema 2.2.7.2.3.5 (f) će biti subkritične bez potrebe za kontrolom akumulacije, pod sljedećim uvjetima:

(a) uvjeti u 6.4.11.1 (a);

(b) uvjeti koji su u skladu s odredbama za ocjenjivanje a koje su navedene u 6.4.11.12 (b) i 6.4.11.13 (b) za komade za otpremu

2.2.7.2.4 Klasifikacija pakiranih ili nepakovanih tvari

Količina radioaktivne tvari u jednom komadu za otpremu ne smije premašiti utvrđene odgovarajuće granične vrijednosti za vrstu komada za otpremu:

2.2.7.2.4.1 Klasifikacija izuzetih izuzetih komada za otpremu

2.2.7.2.4.1.1 Komadi za otpremu smiju biti klasificirani kao izuzeti komadi za otpremu, ako ispunjavaju jedan od sljedećih uvjeta:

(a) radi se o praznoj ambalaži koja je sadržavala radioaktivne tvari;

(b) sadrže instrumente ili proizvode koji ne prelaze vrijednosti granične aktivnosti navedene u stupcima (2) i (3) tablice 2.2.7.2.4.1.2;

(c) sadrže proizvode koji su proizvedeni od prirodnog urana, osiromašenog urana ili prirodnog torija;

(d) sadrže radioaktivne tvari koje ne prelaze vrijednosti graničnih aktivnosti navedenih u stupcu (4) tablice 2.2.7.2.4.1.2; ili

(e) sadrže manje od 0,1 kg uranijheksafluorida koji ne prelazi vrijednosti graničnih aktivnosti navedenih u stupcu (4) tablice 2.2.7.2.4.1.2.

2.2.7.2.4.1.2 Komadi za otpremu koji sadrže radioaktivnu materiju mogu se klasificirati kao izuzeti komadi za otpremu, pod uvjetom da intenzitet zračenja ni na jednoj točki vanjske površine komada za otpremu ne premaši 5 μSv / h.

Autorsko pravo © Ujedinjeni narodi, 2013. Sva prava pridržana.

Tablica 2.2.7.2.4.1.2: Granice aktivnosti za izuzeta pakiranja

Fizikalno stanje sadržaja	Instrumenti ili predmet		Materijali
	Ograničenja elemenata[a]	**Ograničenja pakiranja**[a]	**Ograničenja pakiranja**[a]
(1)	(2)	(3)	(4)
Krutine			
poseban oblik	$10^{-2}A_1$	A_1	10^{-3} A_1
ostali oblik	$10^{-2}A_2$	A_2	10^{-3} A_2
Kapljevine	10^{-3} A_2	$10^{"1}$ A_2	10^{-4} A_2
Plinovi			
Tricij	2 x 10^{-2} A_2	2x $10^{-1}A_2$	2x $10^{-2}A_2$
poseban oblik	$10^{-3}A_1$	10^{-2} A_1	10^{-3} A_1
ostali oblici	$10^{-3}A_2$	10^{-2} A_2	10^{-3} A_2

[a] *Za smjese radionuklida, vidjeti 2.2.7.2.2.4 do 2.2.7.2.2.6.*

2.2.7.2.4.1.3 Radioaktivni materijal zatvoren u uređaj, ili ugrađen kao sastavni dio instrumenta ili drugog proizvedenog dijela, može se klasificirati pod UN br. 2911 RADIOAKTIVNI MATERIJAL, IZUZETO PAKIRANJE – INSTRUMENTI ili DIJELOVI pod uvjetom da:

(a) stupanj zračenja na 10 cm od bilo koje točke na vanjskoj površini bilo kojeg nezapakiranog instrumenta ili dijela nije veći od 0,1 mSv/h;

(b) je svaki instrument ili proizvod obilježen oznakom "RADIOAKTIVNO" na svojoj vanjskoj površini, osim za sljedeće:

(i) radioluminescentni satovi ili uređaji;

(ii) potrošački proizvodi koji ili su dobili regulatorno odobrenje u skladu s 1.7.1.4 (e) ili pojedinačno ne premašuju granicu aktivnosti za izuzetu pošiljku u tablici 2.2.7.2.2.1 (stupac 5), pod uvjetom da se takvi proizvodi prevoze u pakiranju koje nosi listicu opasnosti "RADIOAKTIVNO" na unutarnjoj površini na način da je upozorenje o prisutnosti radioaktivnih materijala vidljivo po otvaranju pakiranja; i

(iii) drugi instrumenti ili predmeti koji su premali da bi bili obilježeni oznakom "RADIOAKTIVNO", pod uvjetom da se transportiraju u komadu za otpremu i da su obilježeni na unutarnjoj površini oznakom "RADIOAKTIVNO", na način, da je pri otvaranju komada za otpremu uočljivo upozorenje na prisutnost radioaktivnih tvari;

(c) je aktivna materijal u potpunosti zatvoren neaktivnim komponentama (uređaj koji vrši isključivu funkciju čuvanja radioaktivnih materijala ne smatra se instrumentom ili proizvedenim dijelom); i

(d) su zadovoljena ograničenja navedena u stupcima 2 i 3 Tablice 2.2.7.2.4.1.2 za svaki pojedinačni proizvod i svako pakiranje.

Autorsko pravo © Ujedinjeni narodi, 2013. Sva prava pridržana.

2.2.7.2.4.1.4 Radioaktivni materijali oblika navedenog u 2.2.7.2.4.1.3 uz aktivnost koja ne prelazi graničnu navedenu u stupcu 4 tablice 2.2.7.2.4.1.2, mogu se klasificirati pod UN br. 2910 RADIOAKTIVNI MATERIJALI, IZUZETO PAKIRANJE – OGRANIČENA KOLIČINA MATERIJALA, pod uvjetom da:

(a) Pakiranje zadržava svoj radioaktivni sadržaj u uobičajenim uvjetima prijevoza; i

(b) Komad za otpremu obilježen oznakom "RADIOAKTIVNO", bilo na:

(i) unutarnjoj površini, na način, da je pri otvaranju komada za otpremu uočljivo upozorenje na prisutnost radioaktivnih tvari; ili

(ii) vanjskoj površini komada za otpremu, gdje je nepraktično obilježavanje na unutarnjoj površini.

2.2.7.2.4.1.5 Uranijum heksafluorid koji ne prijeđe razinu navedene u stupcu 4 tablice 2.2.7.2.4.1.2 smije se svrstati u UN 3507 urana heksafluorid, radioaktivne tvari, IZUZET KOMAD ZA OTPREMU, mase manje od 0,1 kg po komadu za otpremu, nije fisijski ili fisijski- izuzet, pod uvjetom da:

(a) masa uran heksafluorida u komadu za otpremu iznosi manje od 0,1 kg;

(b) su ispunjeni uvjeti iz 2.2.7.2.4.5.1 i 2.2.7.2.4.1.4 (a) i (b).

(c) razina unutarnje nefiksirane kontaminacije, kada u prosjeku iznosi više od 300 cm^2, ne premašuje:

(i) 400 Bq/cm2 za beta i gama emitere i alfa emitere niske toksičnosti; i

(ii) 40 Bq/cm2 za sve ostale alfa emitere; i

(d) bilo koje listice opasnosti koje su stavljene na pakiranje i koje su u skladu s 5.2.2.1.11.1 više nisu vidljive.

2.2.7.2.4.1.6 Predmeti proizvedeni od prirodnog uranija, osiromašenog uranija ili prirodnog torija te artikli u kojima je jedini radioaktivni materijal neozračen prirodni uran, neozračen osiromašeni uran ili neozračen prirodni torij, mogu se klasificirati pod UN br. 2909 RADIOAKTIVNI MATERIJAL, IZUZETO PAKIRANJE – PREDMETI PROIZVEDENI OD PRIRODNOG URANIJA ili OSIROMAŠENOG URANIJA ili PRIRODNOG TORIJA, pod uvjetom da vanjska površina uranija ili torija zatvorena u neaktivnu zaštitu načinjenu od metala ili nekog drugog odgovarajućeg materijala.

2.2.7.2.4.2 Klasifikacija kao materijal niske specifične aktivnosti (LSA)

Radioaktivni se materijali mogu klasificirati kao LSA samo ako je udovoljeno definiciji LSA iz 2.2.7.1.3 i uvjetima iz 2.2.7.2.3.1, 4.1.9.2 i 7.5.11 CW 33 (2).

2.2.7.2.4.3 Klasifikacija kao površinski kontaminiran predmet (SCO)

Radioaktivni se materijali mogu klasificirati kao SCO samo ako je udovoljeno definiciji SCO-a iz 2.2.7.1.3 i uvjetima iz 2.2.7.2.3.2, 4.1.9.2 i 7.5.11 CW 33 (2) ADR-a.

2.2.7.2.4.4 Klasifikacija kao pakiranje vrste A

Pakiranja koja sadrže radioaktivne materijale mogu se klasificirati kao pakiranja vrste A pod uvjetom da su ispunjeni sljedeći uvjeti:

Autorsko pravo © Ujedinjeni narodi, 2013. Sva prava pridržana.

Pakiranja vrste A neće sadržavati aktivnosti veće od sljedećih:

(a) (a) za radioaktivne tvari u posebnom obliku: A 1;

(b) za sav ostali radioaktivni materijal - A_2.

Za smjese radionuklida čiji su nam identiteti poznat, kao i njihove odgovarajuće aktivnosti, sljedeći se uvjet primjenjuje na radioaktivni sadržaj pakiranja vrste A:

$$\Sigma_i \frac{B(i)}{A_1(i)} + \Sigma_j \frac{C(j)}{A_2(j)} \leq 1$$

pri čemu je B(i) aktivnost radionuklida *i* kao radioaktivni materijal posebnog oblika

$A_1(i)$ A_1 vrijednost radionuklida *i*;

C(j) aktivnost radionuklida *j* kao radioaktivni materijal koji nije posebnog oblika; i

$A_2(j)$ A_2 vrijednost radionuklida j.

2.2.7.2.4.5 Klasifikacija uranheksafluorida

2.2.7.2.4.5.1 Uran heksafluorid smije se svrsta samo u:
(a) UN 2977 radioaktivne tvari, uran heksafluorid, fisijski;
(b) UN 2978 radioaktivna tvar, uran heksafluorid, nije fisijski ili fisijski izuzeta; ili
(c) UN 3507 uran heksafluorid, radioaktivna tvar, izuzet komad ZA OTPREMU, mase manje od 0,1 kg po komadu za otpremu, nije fisijski ili fisijski izuzeta.

2.2.7.2.4.5.2 Sadržaj komada za otpremu, koji sadrže uranheksafluorid, mora biti u skladu sa sljedećim zahtjevima:

(a) za UN brojeve 2977 i 2978, masa uranheksafluorida ne smije se razlikovati od one koja je dopuštena prema konstrukciji ambalaže, i za UN 3507, masa uran heksafluorida mora biti manja od 0,1 kg;

(b) masa uranheksafluorida ne smije biti veća od vrijednosti, koja bi dovela do stvaranja praznog prostora manjeg od 5% na najvišoj temperaturi komada za otpremu koja je utvrđena za proizvodne sustave u kojima komad za otpremu treba koristiti; i

(c) uranheksafluorid treba biti u čvrstom obliku i prilikom predaje na prijevoz s unutarnjim tlakom koji nije iznad atmosferskog tlaka.

2.2.7.2.4.6 Klasifikacija kao pakiranja vrste B(U), B(M) ili C

2.2.7.2.4.6.1 Komadi za otpremu, koji prema 2.2.7.2.4 (2.2.7.2.4.1 do 2.2.7.2.4.5) nisu drugačije klasificirani, potrebno je da se klasificiraju u skladu sa certifikatom o odobrenju za komad za otpremu izdanog od nadležnog tijela zemlje porijekla tipa konstrukcije.

2.2.7.2.4.6.2 Sadržaj komada za otpremu tipa B (U), tipa B (M) ili tipa S, mora biti isti kao što je to navedeno u certifikatu o odobrenju

2.2.7.2.5 *Posebni sporazumi*

Radioaktivnu materiju je potrebno klasificirati kao transport na temelju posebnog sporazuma, ako se ona mora transportirati u skladu sa 1.7.4.

Autorsko pravo © Ujedinjeni narodi, 2013. Sva prava pridržana.

2.2.8 Klasa 8 Korozivne tvari

2.2.8.1 *Kriteriji*

2.2.8.1.1 Pod pojmom klase 8 su tvari i predmeti koji sadrže tvari koje svojim kemijskim djelovanjem napadaju površinu kože ili sluznih membrana s kojima dolaze u kontakt ili koje u slučaju curenja mogu oštetiti ili uništiti ostalu robu ili prijevozna sredstva. Pojmom klase su također obuhvaćene ostale tvari koje tvore korozivnu kapljevinu, samo u prisutnosti vode, odnosno ispuštaju korozivnu paru ili maglu u prisutnosti vlage iz zraka.

2.2.8.1.2 Tvari i predmeti klase 8 klasificirane su na sljedeći način:

C1-C11 korozivne tvari bez dodatne opasnosti i predmeti koji sadrže takve tvari:

C1-C4 Kisele tvari:
C1 anorganske, kapljevine;
C2 anorganske, krutine;
C3 organske, kapljevine;
C4 organske, krutine;

C5-C8 Osnovne tvari:
C5 anorganske, kapljevine;
C6 anorganske, krutine;
C7 organske, kapljevine;
C8 organske, krutine;

C9-C10 Ostale korozivne tvari:
C9 kapljevine;
C10 krutine;

C11 Predmeti.

CF Korozivne tvari, zapaljive:
CF1 kapljevine;
CF2 krutine;

CS Korozivne tvari, samozagrijavajuće:
CS1 kapljevine;
CS2 krutine;

CW Korozivne tvari, koje u doticaju s vodom, ispuštaju zapaljive plinove:
CW1 kapljevine;
CW2 krutine;

CO Korozivne tvari, oksidirajuće:
COl kapljevine;
CO2 krutine;

CT Korozivne tvari, toksične i predmeti koji sadrže takve tvari:
CT1 kapljevine;
CT2 krutine;
CT3 predmeti;

Autorsko pravo © Ujedinjeni narodi, 2013. Sva prava pridržana.

CFT Korozivne tvari, zapaljive, kapljevite, toksične;
COT Korozivne tvari, oksidirajuće, toksične.

Klasifikacija i dodijeljivanje pakirnih skupina

2.2.8.1.3 Tvari klase 8 u odnosu prema stupnju opasnosti koje predstavljaju na prijevoz, biti će klasificirane u tri pakirne skupine, kako slijedi:

Pakirna skupina I: visoko korozivne tvari
Pakirna skupina II: korozivne tvari
Pakirna skupina III: slabo korozivne tvari.

2.2.8.1.4 Tvari i predmeti klasificirani u klasu 8 navedeni su u tablici A poglavlja 3.2. Raspodjela tvari u pakirne skupine I, II i III provedeno je na temelju iskustva, uzimajući u obzir dodatne čimbenike, primjerice, opasnost od udisanja (vidi 2.2.8.1.5) i reaktivnost s vodom (uključujući formiranje opasnih produkata razgradnje).

2.2.8.1.5 Tvari ili pripravci koji zadovoljavaju kriterije klase 8, koji imaju toksična svojstva pri udisanju prašine i magle (LC_{50}) u pakirnoj skupini I, a toksična svojstva oralnim unošenjem ili kontaktom s kožom, samo u rasponu pakirne skupine III ili manje, moraju biti klasificirani u klasu 8.

2.2.8.1.6 Tvari, uključujući smjese koje nisu navedene po nazivu u tablici A poglavlja 3.2, mogu se klasificirati u značajni navod pododjeljka 2.2.8.3 i značajnu pakirnu skupinu na temelju trajanja kontakta koji je potreban za potpuno oštećenje ljudske kože sukladno dolje navedenim kriterijima od (a) do (c).

Kapljevine i krutine, koje tijekom prijevoza mogu postati kapljevite, a za koje se ocijeni da ne uzrokuju potpuno oštećenje ljudske kože, ipak se uzimaju u obzir zbog svoje mogućnosti uzrokovanja korozije određenih površina metala. Pri određivanju pakirnih skupina mora se uzeti u obzir ljudsko iskustvo za primjere slučajnog izlaganja. U nedostatku ljudskog iskustva, klasifikacija u skupine mora se temeljiti na podacima dobivenima ispitivanjima sukladnim OECD-ovim smjernicama za ispitivanje br. 404[7] ili 435[8]. Tvar za koju je prema OECD-ovim smjernicama za ispitivanje 430[9] ili 431[10] utvrđeno kako nije korozivna, smatra se nekorozivnom za kožu u svrhu Pravilnika RID bez dodatnog ispitivanja.

(b) Pakirna skupina I dodjeljuje se tvarima koje uzrokuju potpuno oštećenje netaknutoga tkiva kože tijekom razdoblja promatranja do 60 minuta, počevši od izlaganja u razdoblju od tri minute ili manjem.

(c) Pakirna skupina II dodjeljuje se za tvari koje uzrokuju oštećenje netaknutog tkiva kože u potpunosti u razdoblju promatranja do 14 dana, počevši od izlaganja u razdoblju više od tri minute, ali nikako više od 60 minuta.

[7] *OECD-ova smjernica za ispitivanje kemikalija br. 404 "Akutna iritacija kože/korozija" 2002.*

[8] *OECD-ova smjernica za ispitivanje kemikalija br. 435 "In vitro metoda ispitivanja korozije kože prema izdržljivosti stanične membrane" 2006.*

[9] *OECD-ova smjernica za ispitivanje kemikalija br. 430 "Korozija kože in vitro: ispitivanje transkutane električne otpornosti (TER)" 2004.*

[10] *OECD-ova smjernica za ispitivanje kemikalija br. 431 "Korozija kože in vitro: ispitivanje modela ljudske kože" 2004.*

Autorsko pravo © Ujedinjeni narodi, 2013. Sva prava pridržana.

(d) Pakirna skupina III dodjeljuje se tvarima koje:

- uzrokuju oštećenje neozlijeđenog tkiva kože u potpunosti u razdoblju promatranja do 14 dana, počevši od izlaganja u razdoblju dužem od 60 minuta, ali nikako više od četiri sata; ili

- ako se ocijeni da ne uzrokuju potpuno oštećenje netaknutog tkiva kože, ali pokazuju brzo korozivno djelovanje na čelične ili aluminijske površine veće od 6,25 mm godišnje, uz ispitivanje na temperaturi od 55° C prilikom ispitivanja na oba materijala. U svrhu ispitivanja čelika tipa S235JR+CR (1.0037 resp. St 37-2), S275J2G3+CR (1.0144 resp. St 44-3), ISO 3574, koristi se jedinstveni brojčani sustav (UNS) G10200 ili SAE 1020, a za ispitivanje aluminija, neobloženog, koristit će se vrste 7075-T6 ili AZ5GU-T6. Prihvatljivi način ispitivanja propisan je u Priručniku o ispitivanjima i kriterijima, dio III., odjeljak 37.

NAPOMENA: *Gdje početno ispitivanje čelika ili aluminija ukazuje na to kako je tvar koja se ispituje korozivna, nije potrebno dodatno ispitivanje na drugom metalu.*

Tablica 2.2.8.1.6 Tablica u kojoj se sažimaju kriteriji pod 2.2.8.1.6

Pakirna skupina	Vrijeme izlaganja	Period promatranja	Učinak
I	<3 min	< 60 min	Potpuno uništenje netaknute kože
II	> 3 min < 1 h	< 14 d	Potpuno uništenje netaknute kože
III	> 1 h < 4 h	< 14 d	Potpuno uništenje netaknute kože
III			Brzina korozije bilo čeličnih ili aluminijskih površina većih od 6,25 mm godišnje na ispitnoj temperaturi od 55 °C u slučaju kada se testira na oba materijala

2.2.8.1.7 Ukoliko tvari klase 8, kao rezultat primjesa, dospiju u kategorije rizika različitih od onih kojima pripadaju tvari navedene po nazivu u tablici A poglavlja 3.2, smjese ili otopine bit će dodijeljene navodima kojima pripadaju na temelju svojega stvarnog stupnja opasnosti.

NAPOMENA: *Za klasifikaciju otopina i smjesa (npr. pripravaka i otpadnih tvari), vidi također 2.1.3.*

2.2.8.1.8 Na temelju kriterija navedenih u navodu 2.2.8.1.6, može se također utvrditi je li priroda otopine ili smjese koja je navedena po nazivu, odnosno sadrži tvar navedenu po nazivu, takva da otopina ili smjesa nisu predmetom odredbi za ovu klasu.

Autorsko pravo © Ujedinjeni narodi, 2013. Sva prava pridržana.

2.2.8.1.9 Tvari, otopine i smjese, koje:

- ne zadovoljavaju uvjete Direktiva 67/548/EEZ[2] ili 1999/45/EZ[3] prema izmjenama i prema tome nisu klasificirane kao korozivne, sukladno izmijenjenim i dopunjenim uputama; i

- ne pokazuju korozivno djelovanje na čelik ili aluminij

mogu se smatrati tvarima koje ne pripadaju klasi 8.

NAPOMENA: *UN br. 1910 kalcijev oksid i UN br. 2812 natrijev aluminat, navedeni u propisima UN oblika, nisu predmetom odredbi ADN-a.*

2.2.8.2 ***Tvari koje ne smiju biti prihvaćene za prijevoz***

2.2.8.2.1 Kemijski nestabilne tvari klase 8 ne smiju biti prihvaćene za prijevoz ukoliko nisu poduzete odgovarajuće mjere sprečavanja opasnog raspadanja ili polimerizacije za vrijeme prijevoza. U tom smislu, posebice treba osigurati da posude i spremnici ne sadrže tvar koja je podložna takvim reakcijama.

2.2.8.2.2 Za prijevoz ne smiju biti prihvaćene sljedeće tvari:

- UN br. 1798 nitroklorovodična kiselina;

- kemijski nestabilne smjese iscrpljene sumporne kiseline;

- kemijski nestabilne smjese nitratne kiseline ili smjese preostale sumporne i nitratne kiseline koja nije denitrirana;

- vodena otopina perklorne kiseline s više od 72% čiste kiseline po po jedinici mase ili smjese perklorne kiseline s bilo kojom kapljevinom koja nije voda.

[3] *Direktiva Vijeća 67/548/EEZ od 27. lipnja 1967. o aproksimaciji zakona, propisa i administrativnih uredba u svezi klasifikacije, pakiranja i označavanja opasnih tvari (Službeni list Europske zajednice L196 od 16.08.1967. stranica 1).*

[4] *Direktiva 1999/45/EZ Europskog parlamenta i Vijeća od 31. svibnja 1999 o aproksimaciji zakona, propisa i administrativnih uredbi država članica koji se odnose na klasifikaciju, pakiranje i označavanje opasnih pripravaka (Službeni list Europske zajednice br. L 200 od 30.07.1999. stranice 1 do 68).*

Autorsko pravo © Ujedinjeni narodi, 2013. Sva prava pridržana.

2.2.8.3 *Popis zbirnih navoda*

Korozivne tvari bez dodatne opasnosti i predmeti koji sadrže takve tvari

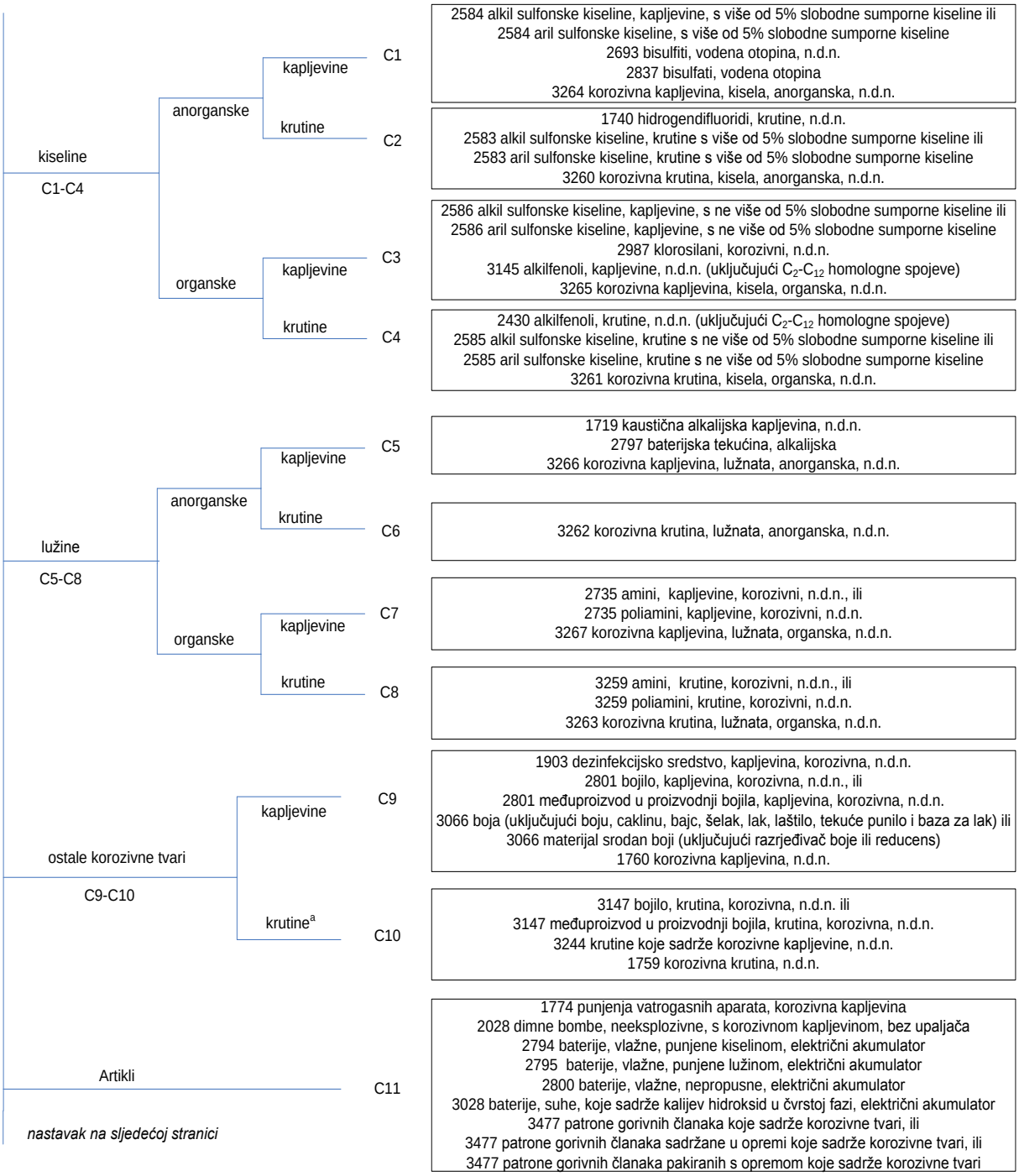

nastavak na sljedećoj stranici

[a] *Smjese krutina koje ne podliježu odredbama ADN-a i nagrizajućih kapljevina mogu se prevoziti pod UN br. 3244 bez da ih se podvrgava kriterijima za svrstavanje u klasu 8, pod uvjetom da u trenutku utovara tvari ili u trenutku zatvaranja paketa, kontejnera ili prijevozne jedinice nije vidljiva nikakva slobodna kapljevina. Svako pakiranje mora odgovarati vrsti konstrukcije koja je prošla ispitivanje nepropusnosti za razinu pakirne skupine II.*

Autorsko pravo © Ujedinjeni narodi, 2013. Sva prava pridržana.

Korozivne tvari s dodatnim opasnostima i predmeti koji sadrže takve tvari

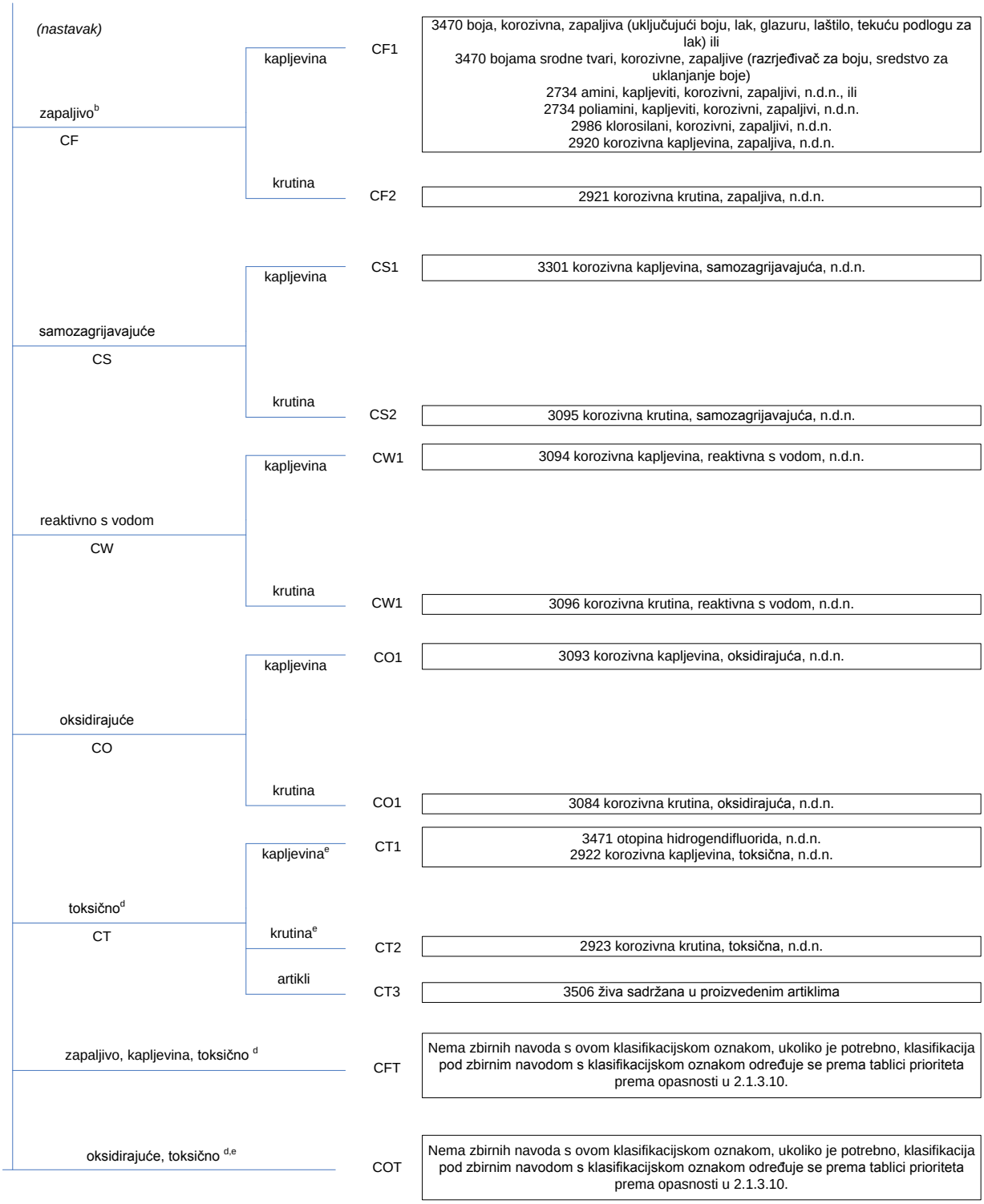

b *Klorsilani koji u kontaktu s vodom ili vlažnim zrakom stvaraju zapaljive plinove, tvari su klase 4.3.*

c *Klorformijati koji imaju pretežno toksična svojstva, tvari su klase 6.1.*

d *Nagrizajuće tvari koje su vrlo toksične udisanjem, kako je objašnjeno u 2.2.61.1.4 do 2.2.61.1.9, tvari su klase 6.1.*

e *UN br. 2505 amonijev fluorid, UN br. 1812 kalijev fluorid, krutine, UN br. 1690 natrijev fluorid, krutina, UN br. 2674 natrijev fluorosilikat, UN br. 2856 fluorosilikati, n.d.n., UN br. 3415 otopina natrijeva fluorida i UN br. 3422 otopina kalijeva fluorida, tvari su klase 6.1.*

Autorsko pravo © Ujedinjeni narodi, 2013. Sva prava pridržana.

2.2.9 Klasa 9 Razne opasne tvari i predmeti

2.2.9.1 *Kriteriji*

2.2.9.1.1 Pod pojmom klase 9 obuhvaćene su tvari i predmeti koji tijekom prijevoza predstavljaju opasnost koja nije obuhvaćena pojmom drugih klasa.

2.2.9.1.2 Tvari i predmeti klase 9 klasificirani su na sljedeći način:

Ml tvari koje nakon udisanja sitnih čestica mogu ugroziti zdravlje;

M2 tvari i uređaji koji u slučaju požara mogu stvarati dioksine;

M3 tvari koje oslobađaju zapaljivu paru;

M4 litijske baterije;

M5 naprave za spašavanje;

M6-M8 tvari opasne za okoliš:

M6 onečišćivač za vodeni okoliš, kapljevina;
M7 onečišćivač za vodeni okoliš, krutina;
M8 genetski modificirani mikroorganizmi i organizmi;

M9-M10 Tvari povišene temperature:

M9 kapljevine;
M10 krutine;

M11 Ostale tvari koje predstavljaju opasnost tijekom prijevoza, ali ne zadovoljavaju objašnjenja pojmova druge klase.

Definicije i klasifikacija

2.2.9.1.3 Tvari i predmeti klasificirani u klasu 9 navedeni su u tablici A poglavlja 3.2. Klasifikacija tvari i predmeta koji nisu navedeni po nazivu u tablici A poglavlja 3.2, bit će provedena u odgovarajući navod tablice ili pododjeljka 2.2.9.3 u skladu s dolje navedenim 2.2.9.1.4 do 2.2.9.1.14.

Tvari koje nakon udisanja sitnih čestica mogu biti opasne po zdravlje

2.2.9.1.4 Tvari koje nakon udisanja sitnih čestica mogu biti opasne po zdravlje su azbest i smjese u kojima je azbest.

Tvari i uređaji koji u slučaju požara mogu stvarati dioksine

2.2.9.1.5 Tvari i uređaji koji u slučaju požara mogu stvarati dioksine su poliklorirani bifenili (PCBe) i terfenili (PCTe), polihalogenirani bifenili i terfenili te smjese koje sadrže te tvari, kao i uređaji, npr. transformatori, kondenzatori i uređaji koji sadrže te tvari ili smjese.

NAPOMENA: *Smjese koje ne sadrže iznad 50 mg/kg PCB-a ili PCT-a, nisu predmetom ADN-a.*

Autorsko pravo © Ujedinjeni narodi, 2013. Sva prava pridržana.

Tvari koje oslobađaju zapaljivu paru

2.2.9.1.6 U tvari koje oslobađaju zapaljivu paru uključeni su polimeri koje sadrže zapaljive tekuće tvari pri temperaturi plamišta koja ne prelazi 55 °C.

Litijske baterije

2.2.9.1.7 Članci i baterije, članci i baterije sadržani u opremi, ili članci i baterije pakirani s opremom, koji sadrže litij u bilo kojem obliku, klasificiraju se pod UN br. 3090, 3091, 3480 odnosno 3481 prema potrebi. Smiju se prevoziti pod tim unosima ako ispunjavaju sljedeće odredbe:

(a) svaki članak ili baterija pripadaju tipu za koji je dokazano da udovoljava zahtjevima svakog ispitivanja iz Priručnika o ispitivanjima i kriterijima, dio III., pododjeljak 38.3;

NAPOMENA: *Baterije moraju pripadati tipu izradbe za koji je dokazano da udovoljava zahtjevima ispitivanja iz Priručnika o ispitivanjima i kriterijima, dio III., pododjeljak 38.3, neovisno o tome pripadaju li članci od kojih su sastavljene ispitanom tipu izradbe.*

(b) svaki članak i baterija uključuju sigurnosni uređaj za odzračivanje ili su konstruirani tako da sprečavaju silovito puknuće u normalnim uvjetima prijevoza;

(c) svaki članak i baterija opremljeni su učinkovitim sredstvom za sprečavanje vanjskih kratkih spojeva;

(d) svaka baterija koja se sastoji od članaka ili niza paralelno spojenih članaka opremljena je učinkovitim sredstvima, po potrebi, za sprečavanje opasnog inverznog strujnog toka (npr. diodama, osiguračima itd.);

(e) članci i baterije moraju biti proizvedeni prema programu upravljanja kvalitetom koji uključuje:

(i) opis organizacijskog ustroja i odgovornosti osoblja s obzirom na kvalitetu konstrukcije i proizvoda;

(ii) značajni pregled i ispitivanje, kontrolu kvalitete, osiguranje kvalitete, te upute za vođenje procesa koje će se koristiti;

(iii) kontrolu procesa koja bi trebala uključivati značajne aktivnosti za sprečavanje i otkrivanje unutarnjeg kvara uslijed kratkog spoja tijekom proizvodnje članaka;

(iv) zapise o kvaliteti, poput izvješća o pregledu, podatke o ispitivanju, kalibracijske podatke i certifikate. Podaci o ispitivanju čuvaju se i stavljaju na raspolaganje nadležnom tijelu na njegov zahtjev;

(v) ocjene uprave, kako bi se osiguralo učinkovito vođenje programa upravljanja kvalitetom;

(vi) postupak za kontrolu dokumentacije i njezinu reviziju;

(vii) sredstva za kontrolu članaka ili baterija koje nisu u skladu s vrstom ispitanom kako je navedeno u točki (a);

Autorsko pravo © Ujedinjeni narodi, 2013. Sva prava pridržana.

(viii) programe izobrazbe i kvalifikacijske postupke za odnosno osoblje; i

(ix) postupke kojima se osigurava da ne postoje oštećenja gotovog proizvoda.

NAPOMENA: *Mogu se prihvatiti interni programi upravljanja kakvoćom. Nije potrebna certifikacija od treće strane, ali postupci navedeni od (i) do (ix) trebaju biti ispravno evidentirani i sljedivi. Primjerak programa upravljanja kakvoćom stavlja se na raspolaganje nadležnom tijelu na njegov zahtjev.*

Litijske baterije ne podliježu odredbama ADN-a ukoliko udovoljavaju zahtjevima posebne odredbe 188. poglavlja 3.3.

NAPOMENA: *Stavke UN 3171- Vozila na baterijski pogon ili UN 3171- Oprema na baterijski pogon primjenjuju se samo na vozila pokretana baterijama s tekućim elektrolitom, natrijevim baterijama, litijsko-metalnim baterijama ili litijsko-ionskim baterijama te opremu pokretanu baterijama s tekućim elektrolitom ili natrijevim baterijama, koja se prevozi s istim ugrađenim baterijama.*

Za potrebe ovog UN broja, vozila su uređaji s vlastitim pogonom, konstruirani za prevoženje jedne ili više osoba ili tereta. Primjeri takvih vozila su automobili na električni pogon, motocikli, romobili, vozila ili motocikli na tri i četiri kotača, električni bicikli, invalidska kolica, traktorske kosilice, brodovi i zrakoplovi.

Primjeri opreme su kosilice, strojevi za čišćenje ili modeli brodova i modeli zrakoplova. Oprema pokretana pomoću litijsko-metalnih baterija ili litijsko-ionskih baterija otprema se pod unosom UN 3091 LITIJSKO-METALNE BATERIJE SADRŽANE U OPREMI ili UN 3091 LITIJSKO-METALNE BATERIJE PAKIRANE ZAJEDNO S OPREMOM ili UN 3481 LITIJSKO-IONSKE BATERIJE SADRŽANE U OPREMI ili UN 3481 LITIJSKO-IONSKE BATERIJE PAKIRANE ZAJEDNO S OPREMOM, prema potrebi.

Hibridna električna vozila pokretana pomoću motora s unutarnjim izgaranjem i baterija s tekućim elektrolitom, natrijevih baterija, litijsko-metalnih baterija ili litijsko-ionskih baterija, transportirana s instaliranom baterijom (baterijama) svrstana su pod unos UN 3166- Vozilo na zapaljivi plin ili UN 3166- Vozilo na zapaljivu kapljevinu, prema potrebi. Vozila koja sadržavaju gorive članke svrstana su pod unos UN 3166- Vozila, pokretana gorivim člancima, zapaljivim plinom ili UN 3166- Vozila pokretana gorivim člancima, zapaljivom kapljevinom, prema potrebi.

Naprave za spašavanje

2.2.9.1.8 U naprave za spašavanje uključeni su uređaji za spašavanje i dijelovi motornih vozila koja zadovoljavaju opise posebnih odredbi 235 ili 296 u poglavlju 3.3.

Tvari opasne za okoliš

2.2.9.1.9 *(Obrisano)*

2.2.9.1.10 *Onečišćivači vodenog okoliša*

2.2.9.1.10.1 Za prijevoz u pakiranjima ili u velikim količinama, tvari, otopine i smjese koje ispunjavaju kriterije za kategorije Akutni 1, Kronični 1 ili Kronični 2 unutar Poglavlja 2.4 (vidi također 2.1.3.8) smatraju se ekološki opasnim (vodeni okoliš). Tvarima, koje ne mogu biti klasificirane unutar drugih klasa ADN-a ili unutar ostalih navoda Klase 9 i koje zadovolje ove kriterije, biti će dodijeljeni UN brojevi. 3077., TVAR OPASNA ZA OKOLIŠ, KRUTA TVAR, N.D.N., ili 3082., TVAR OPASNA ZA OKOLIŠ, KAPLJEVINA, N.D.N, i pakirnoj skupini III.

Autorsko pravo © Ujedinjeni narodi, 2013. Sva prava pridržana.

2.2.9.1.10.2 Za prijevoz u tankerima, tvari, otopine i smjese navedene u 2.2.9.10.1 i koje ispunjavaju kriterije kriterije za klasifikaciju u kategorije Akutni 2, Akutni 3 ili Kronični 3 u Poglavlju 2.4 smatrat će se ekološki opasnim.

Tvari klasificirane kao ekološki opasne, koje ispunjavaju kriterije za Akutnu ili Kroničnu kategoriju 1, bit će dodijeljene grupi 'N1'.

Tvari klasificirane kao ekološki opasne, koje ispunjavaju kriterije za Kronične kategorije 2 i 3, bit će dodijeljene grupi 'N2'.

Tvari klasificirane kao ekološki opasne, koje ispunjavaju kriterije za Akutne kategorije 2 i 3, bit će dodijeljene grupi 'N3'.

Tvarima, koje ispune kriterije propisane s 2.2.9.1.10.1, dodijeljivat će se UN brojevi 3082., TVAR OPASNA ZA OKOLIŠ, KAPLJEVINA, N.D.N, ili 3077., TVAR OPASNA ZA OKOLIŠ, KRUTINA, N.D.N., RASTALJENA. Onim tvarima, koje zadovolje dodatne kriterije u ovom stavku, bit će dodijeljeni identifikacijski brojevi 9005, TVAR OPASNA ZA OKOLIŠ, KRUTINA, N.D.N, RASTALJENA, ili 9006, TVAR OPASNA ZA OKOLIŠ, KAPLJEVINA, N.D.N.

2.2.9.1.10.3 Tvari ili smjese opasne za vodeni okoliš klasificiraju se kao tvari opasne za okoliš (vodeni okoliš) na osnovi Uredbe 1272/2008/EZ [11]

Bez obzira na odredbe 2.2.9.1.10.1, ukoliko podaci za klasifikaciju prema kriterijima u 2.4.3 i 2.4.4 nisu dostupni, tvar ili smjesa:

(a) moraju se klasificirati kao tvari opasne za okoliš (vodni okoliš) ukoliko su navedene pod kategorijom Vodno akutni 1, Vodno kronični 1 ili Vodno kronični 2 u skladu s Uredbom 1272/2008/EZ[11] ili ako ostaje važeće navedeno u Uredbi pod pojmom rizika R50, R50/53 ili R51/53 u skladu s Direktivom 67/548/EEZ[3] ili 199/45/EZ[4].

(b) mogu biti klasificirane u neopasne tvari za okoliš (vodni) za prijevoz u pakiranjima ili u rasutom stanju u smislu 2.2.9.10.1, ukoliko nema naznačen rizik ili kategoriju u skladu s Direktivom ili Uredbom.

2.2.9.1.10.4 *(Rezervirano)*

[11] *Uredba 1272/2008/EZ Europskog parlamenta i Vijeća od 16. prosinca 2008. o klasifikaciji, označavanju i pakiranju tvari i smjesa (Službeni list Europske unije br. L 353 od 30. prosinca 2008).*

[3] *Direktiva Savjeta 67/548/EEZ od 27 lipnja 1967 o izjednačavanju zakona, uredbi i pravnih propisa u svezi klasifikacije, pakiranja, i označavanja opasnih tvari Službeni list Europske zajednice br. L 196, od 16 kolovoza 1967).*

[4] *Smjernica 1999/45/EZ Europskog parlamenta i Savjeta od 31 svibnja 1999 u svezi izjednačavanja zakona, uredbi i pravnih propisa članica zajednice u svezi razvrstavanja, pakiranja, i označavanja opasnih tvari (Službeni list Europske zajednice br. L 200, od 30. srpnja 1999).*

Autorsko pravo © Ujedinjeni narodi, 2013. Sva prava pridržana.

2.2.9.1.10.5 Pri prijevozu u tankerima, tvari, otopine i smjese se smatraju plivajućim tvarima, otopinama i smjesama ukoliko ispunjavaju sljedeće kriterije:

Topljivost u vodi <0,1%

Tlak pare <0,3 kPa

Relativna gustoća ≤ 1

Za prijevoz u tankerima, tvari, otopine i smjese se smatraju tvari otopine i smjese koje tonu ukoliko ispunjavaju sljedeće uvjete:

Topljivost u vodi <0,1%

Relativna gustoća> 1

Vrijednosti relativne gustoće, tlaka pare i topivosti u vodi koji će se koristiti prema GESAMP modelu su vrijednosti na 20° C.

Genetski modificirani mikroorganizmi i organizimi

2.2.9.1.11 Genetski modificirani mikroorganizmi (GMMO) i genetski modificirani organizmi (GMO), mikroorganizmi i organizmi su kod kojih je genetski materijal izmijenjen u svrhu genetskoga inženjerstva na način koji ne postoji u prirodi. Klasificirani su u klasu 9 UN br. 3245 ako ne zadovoljavaju objašnjenje pojmova o toksičnim tvarima ili zaraznim tvarima, ali su u stanju djelovati na promjenu na životinjama, biljkama ili mikrobiološkim tvarima na način koji nije rezultat prirodne reprodukcije.

NAPOMENA 1: *GMMO i GMO, zarazni, tvari su klase 6.2. UN br. 2814, 2900 ili 3373.*

NAPOMENA 2: *GMMO ili GMO nisu predmetom odredbi ADN-a ukoliko su nadležna tijela države podrijetla to odobrila za uporabu prijevoza i dopreme do odredišta.* [12]

NAPOMENA 3: *Žive životinje ne smiju se koristiti za prijenos genetski modificiranih mikroorganizama razvrstanih u klasu 9 ako se tvar može prevoziti na bilo koji drugi način. Genetski modificirane žive životinje moraju se prevoziti pod uvjetima nadležnih tijela država podrijetla i odredišta.*

2.2.9.1.12 *(Obrisano)*

Tvari povišene temperature

2.2.9.1.13 Tvari povišene temperature koje se prevoze ili predaju za prijevoz u tekućemu stanju na ili iznad 100 °C, a u slučaju tvari na temperaturi zapaljenja, ispod njihove temperature zapaljenja. To su i krute tvari koje se prevoze ili predaju za prijevoz na ili iznad 240 °C.

[12] *Vidi posebice dio C Direktive 2001/18/EZ Europskog parlamenta i Vijeća o namjernom ispuštanju genetski modificiranih organizama u okoliš, pri čemu se ukida Direktiva Vijeća 90/220/EEZ (Službeni list Europske zajednice, Br. L 106, od 17. travnja 2001., str. 8-14), koji započinje postupke odobrenja za Europsku zajednicu.*

Autorsko pravo © Ujedinjeni narodi, 2013. Sva prava pridržana.

NAPOMENA 1: Tvari povišene temperature mogu se razvrstati u klasu 9 samo ako ne zadovoljavaju kriterije ni u jednoj klasi.

NAPOMENA 2: Tvari koje imaju plamište iznad 60 °C koje su prevožene ili predane za prijevoz unutar raspona od 15 K ispod plamišta su tvari Klase 3, identifikacijski broj 9001.

Ostale tvari koje predstavljaju opasnost tijekom prijevoza, ali ne zadovoljavaju uvjete u objašnjenjima pojmova neke druge klase.

2.2.9.1.14 Sljedeće ostale tvari koje ne zadovoljavaju uvjete u objašnjenjima pojmova druge klase, moraju biti klasificirane u klasu 9:

kruti spojevi amonijaka s plamištem ispod 61 °C;
ditioniti male opasnosti;
jako hlapljive kapljevine;
tvari koje ispuštaju štetne pare;
tvari koje sadrže alergene;
kemijski pribori i pribori za prvu pomoć;
električni dvoslojni kondenzatori (s kapacitetom za pohranu energije većim od 0,3 Wh).

Sljedeće ostale tvari ne zadovoljavaju uvjete u objašnjenjima pojmova druge klase dodijeljene su klasi 9 u slučaju kada se prevoze u rasutom stanju ili tankerima:

UN 2071. GNOJIVA NA BAZI AMONIJEVOG NITRATA: ujednačene nesegregacijske smjese dušikovog fosfata ili vrste potaša dušika ili cjelokupnih gnojiva na bazi vrste potaša dušikovog fosfata, s najviše 70% amonijevog nitrata i najviše 0,4% sveukupnog zapaljivog materijala, ili s najviše 45% amonijevog nitrata neovisno o njihovom sadržaju zapaljivog materijala;

NAPOMENA 1: *Pri određivanju sadržaja amonijevog nitrata, svi nitrati za koje je u smjesi prisutan molekulski ekvivalent amonijevih iona bit će izračunati kao masa amonijevog nitrata.*

NAPOMENA 2: *Gnojiva na bazi amonijevog nitrata klase 9 ne podliježu ADN-u ukoliko:*

- rezultati Pokusa s koritom (vidi Priručnik ispitivanja i kriterija, dio III., pododjeljak 38.2) pokažu kako nisu podložna samoodrživoj razgradnji; i

- izračun naveden u napomeni 1 ne daje suvišak nitrata većeg od 10% masenog udjela, obračunat u jedinici KNO_3.

UN 2216. RIBLJE BRAŠNO, STABILIZIRANO (vlažnost između 5% i 12% masenog udjela s najviše 15% masenog udjela masti) ; ili

UN 2216. RIBLJI OTPACI, STABILIZIRANI (vlažnost između 5% i 12 % masenog udjela s najviše 15% masenog udjela masti);

Identifikacijski br. 9003. TVARI S PLAMIŠTEM VIŠIM OD 60 °C I NE VIŠIM OD 100 °C koje ne mogu biti dodijeljene drugoj klasi ili drugom navodu klase 9. Ukoliko ovim tvarima također može biti dodijeljen i identifikacijski br. 9005. ili identifikacijski br. 9006., tada identifikacijski br. 9003. ima prednost.

Identifikacijski br. 9004., 4,4'-DIFENILMETAN DIIZOCIJANAT;

Identifikacijski br. 9005., TVAR OPASNA ZA OKOLIŠ, KRUTINA, N.D.N, RASTALJENA, kojoj se ne može dodijeliti UN br. 3077.;

Identifikacijski br. 9006., TVAR OPASNA ZA OKOLIŠ, KAPLJEVINA, N.D.N., kojoj se ne može dodijeliti UN br. 3082.

Autorsko pravo © Ujedinjeni narodi, 2013. Sva prava pridržana.

NAPOMENA: *UN br. 1845 ugljični dioksid, kruti (suhi led)*[13]*, UN br. 2071 gnojiva na bazi amonijevog nitrata, UN br. 2216 riblje brašno (riblji otpaci), stabilizirani, UN br. 2807 magnetizirani materijal, UN br. 3166 motor s unutarnjim izgaranjem ili 3166 vozilo pokretano na zapaljivi plin ili 3166 vozilo pokretano zapaljivom kapljevinom, ili 3166 motor na gorivne članke, pokretane zapaljivim plinom ili 3166 motor na gorivne članke, pokretane zapaljivom kapljevinom ili 3166 vozilo na gorivne članke, pokretane zapaljivim plinom ili 3166 vozilo na gorivne članke, pokretane zapaljivom kapljevinom, UN br. 3171 vozilo na baterijski pogon ili 3171 oprema na baterijski pogon (vlažna baterija) (vidi također NAPOMENU na kraju odlomka 2.2.9.1.7), UN br. 3334 kapljevina propisana za zrakoplov, n.d.n, UN br. 3335 krute tvari za zrakoplov, n.d.n., a UN br. 3363 opasne tvari u strojevima ili opasne tvari u aparatima, nabrojeni u propisima UN oblika, nisu predmetom odredbi ADN-a.*

Dodijeljivanje pakirnih skupina

2.2.9.1.15 Kada je navedeno u stupcu 4 tablice A poglavlja 3.2, tvarima i predmetima klase 9 dodjeljuje se jedna od sljedećih pakirnih skupina u skladu s njihovim stupnjem opasnosti:

Pakirna skupina II: tvari koje predstavljaju srednju opasnost; Pakirna skupina III: tvari koje predstavljaju malu opasnost.

2.2.9.2 Tvari i predmeti koji ne smiju biti prihvaćeni za prijevoz

Za prijevoz neće biti prihvaćene sljedeće tvari i predmeti:

- Litijske baterije, koje ne odgovaraju uvjetima posebnih propisa 188, 230, 310 ili 636 poglavlja 3.3;

- Neočišćene prazne prihvatne posude (prihvatne kade) za uređaje kao što su transformatori, kondenzatori i hidraulički uređaji, koji sadrže tvari UN brojeva 2315, 3151,3152 ili 3432.

[13] *Za UN br. 1845 ugljikov dioksid, kruta tvar (suhi led) koji se koristi kao sredstvo za hlađenje, vidi 5.5.3.*

Autorsko pravo © Ujedinjeni narodi, 2013. Sva prava pridržana.

2.2.9.3 *Popis navoda*

Dodatna opasnost	kod klasifikacije	**UN** broj	Naziv tvari ili predmeta
Razne opasne materije i predmeti			
Materije koje pri udisaju u vidu fine prašine mogu ugroziti zdravlje	**M1**	2212	AZBEST, Amfibol (amozit, tremolit, aktinolit, antofilit, krokidolit)
		2590	AZBEST, HRIZOTIL
Tvari i uređaji, koji u slučaju požara mogu stvarati dioksine	**M2**	2315	POLIKLORIRANI BIFENILI, TEKUĆI
		3432	POLIKLORIRANI BIFENILI, ČVRSTI
		3151	POLIHALOGENIRANI BIFENILI, TEKUĆI ILI
		3151	POLIHALOGENIRANI TERFENILI, TEKUĆI
		3152	POLIHALOGENIRANI BIFENILI, ČVRSTI ili
		3152	POLIHALOGENIRANI TERFENILI, ČVRSTI
Tvari, koje emitiraju (oslobađaju) zapaljive pare	**M3**	2211	EKSPANDIRANE GRANULE POLIMERA,koje oslobađaju zapaljive pare
		3314	SMJESA ZA IZRADU PLASTIČNIH TVARI tijestaste konzistencije, u listovima ili kao prešano uže, oslobađa zapaljive pare
Litijske baterije	**M4**	3090	LITIJ-METALNE- BATERIJE (uključujući baterije od litijskih legura)
		3091	LITIJ-METALNE- BATERIJE U OPREMI (uključujući baterije od litijskih legura) ili
		3091	LITIJ-METALNE- BATERIJE, UPAKIRANE S OPREMOM (uključujući baterije od litijskih legura)
		3480	LITIJ-IONSKE- BATERIJE (uključujući litij-ionske-polimer-baterije)
		3481	LITIJ-IONSKE- BATERIJE U OPREMI (uključujući litij-ionske-polimer- baterije))
		3481	LITIJUM-JONSKE- BATERIJE, Upakirane sa OPREMOM (uključujući ionske-polimer-baterije)

Autorsko pravo © Ujedinjeni narodi, 2013. Sva prava pridržana.

Sredstva za spašavanje		**M5**	2990 SREDSTVA ZA SPAŠAVANJE, KOJA SE SAMA NAPUHUJU 3072 SREDSTVA ZA SPAŠAVANJE, KOJA SE SAMA NE NAPUHUJU, koja sadrže opasne dijelove kao opremu 3268 SIGURNOSNI UREĐAJI, električno inicirani
Tvari opasne po okoliš	koje zagađuju vodu tekuće	**M6**	3082 TVARI OPASNE PO OKOLIŠ, TEKUĆE N.D.N
	koje zagađuju vodu čvrste	**M7**	3077 TVARI OPASNE PO OKOLIŠ, KRUTE, N.D.N
	genetski modificirani mikro organizmi i organizmi	**M8**	3245 GENETSKI MODIFICIRANI MIKROORGANIZMI 3245 GENETSKI MODIFICIRANI ORGANIZMI
Tvari u zagrijanom stanju	tekuće	**M9**	3257 Zagrijana TEKUĆA TVAR, N.D.N. na ili iznad 100°C i kod tvari s točkom paljenja, ispod točke zapaljenja (uključujući rastopljene kovine ili rastopljene soli, itd.)
	čvrste	**M10**	3258 Zagrijana čvrsta tvar, N.D.N. na ili iznad 240 °C

Ne postoji zajednički naziv. Samo sljedeće tvari s ovim klasifikacijskim kodom navedene u Tablici A, Poglavlja 3.2, podliježu odredbama klase 9:

1841 ACETALDEHID AMONIJAČNI
1931 CINKDITIONIT (CINKHIDROSULFIT)
1941 DIBROMDIFLUORMETAN
1990 BENZALDEHID
2969 SJEME RICINUSA ILI
2969 BRAŠNO RICINUSA ILI
2969 POGAČE RICINUSOVOG SEMENA ILI
2969 PAHULJICE RICINUSA

Autorsko pravo © Ujedinjeni narodi, 2013. Sva prava pridržana.

Druge tvari, koje predstavljaju opasnost tijekom transporta i ne spadaju pod definiciju neke druge klase	**M11**	3316 KEMIJSKI PRIBOR ili 3316 PRIBOR ZA PRVU POMOĆ 3359 TRANSPORTNA JEDINIC ZA FUMIGIRANI TERET 3499 KONDENZATOR ELEKTRIČNI DVOSLOJNI (s kapacitetom skladištenja energije većim od 0.3Wh) 3508 KONDENZATOR, ASIMETRIČNI (s kapacitetom za pohranu energije većim od 0.3Wh) 3509 AMBALAŽA, ODBAČENA, PRAZNA, neočišćena

Autorsko pravo © Ujedinjeni narodi, 2013. Sva prava pridržana.

POGLAVLJE 2.3

ISPITNE METODE

2.3.0 Općenito

Ako u poglavlju 2.2 ili u ovom poglavlju nije propisano drugačije, mora se primijeniti postupak ispitivanja za klasifikaciju opasnih tvari u Priručniku o ispitivanjima i kriterijima.

2.3.1 Ispitivanje eksploziva za miniranje vrste A prokapavanjem

2.3.1.1 Eksplozivi za miniranje vrste A (UN br. 0081), ako sadrže iznad 40 % tekućega dušičnog estera, osim ispitivanja navedenoga u Priručniku o ispitivanjima i kriterijima, moraju zadovoljiti sljedeće uvjete ispitivanja prokapavanja.

2.3.1.2 Aparatura za ispitivanje eksploziva za miniranje prokapavanjem (sl. 1 do 3) sastoji se od šupljega brončanog cilindra. Ovaj cilindar unutarnjega promjera 15,7 mm i dubine 40 mm s jedne stranice zatvoren je pločom od istovjetnog metala.

Na rubu cilindra dvadeset je rupa promjera 0,5 mm (četiri skupine po pet rupa). Cilindrično oblikovani brončani klip dužine 48 mm, s cjelokupnom dužinom 52 mm, ulazi u okomito smješteni cilindar. Na njemu je izbušeno 20 rupa promjera 0,5 mm (četiri niza po pet rupa) na obodu. Brončani klip, koji je cilindrično oblikovan u duljini od 48 mm i čija je ukupna duljina 52 mm, ulazi u okomito postavljen cilindar. Klip, promjera 15,6 mm, opterećen je masom od 2.220 g tako da se na osnovicu cilindra vrši tlak od 120 kPa (1,20 bara).

2.3.1.3 Mali čep eksploziva za miniranje težine 5 do 8 g, dužine 30 mm i promjera 15 mm omotan je vrlo tankom gazom i smješten u cilindar; klip i njegova utovarna masa trebaju biti postavljeni na cilindar tako da je eksploziv za miniranje podvrgnut tlaku od 120 kPa (1,20 bara). Ispituje se vrijeme koje je potrebno da se pojave prve uljne kapljice (nitroglicerina) s vanjske stranice rupa na cilindru.

2.3.1.4 Smatra se kako eksploziv za miniranje zadovoljava uvjete ako je za prokapavanja kapljevine potrebno više od pet minuta, ispitivanje se obavlja na temperaturi od 15°C do 25°C.

Autorsko pravo © Ujedinjeni narodi, 2013. Sva prava pridržana.

Ispitivanje eksploziva za miniranje prokapavanjem

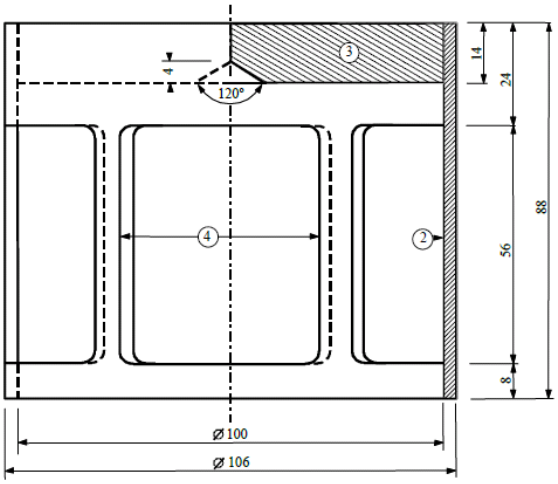

Sl .1: Zvonoliki oblik napunjen masom od 2220 g može se objesiti na brončani klip

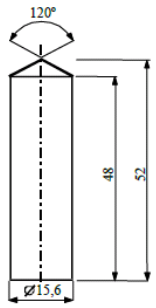

Sl.2: Cilindrični brončani klip, dimenzija u mm

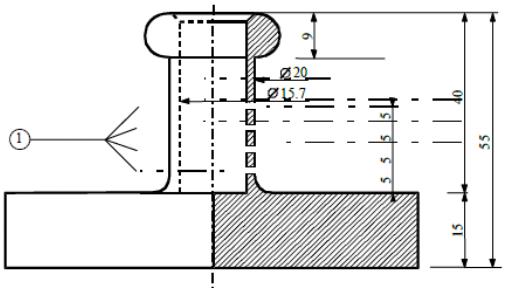

Sl.3: Šuplji cilindar; bronca, zatvoren s jedne strane planirati i usjeći dimenzije u mm

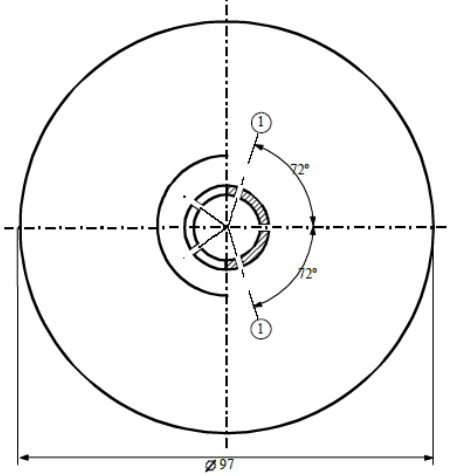

Sl.1 do 3

(1) 4 serije po 5 rupa od 0,5 Ø
(2) bakar
(3)željezna ploča s konič. sred.na unutar. plohi
(4) 4 otvora, približno 46 x 56, postavljena u jednakim razmacima

Autorsko pravo © Ujedinjeni narodi, 2013. Sva prava pridržana.

2.3.2 Ispitivanja vezana uz celulozne smjese nitrata klase 4.1

2.3.2.1 Nitroceluloza koja se trideset minuta zagrijava na 132 °C, ne smije ispuštati vidljive žućkastosmeđe pare (dušične plinove). Temperatura izgaranja treba biti 180 °C, vidi 2.3.2.3 do 2.3.2.8, 2.3.2.9 (a) i 2.3.2.10.

2.3.2.2 Tri grama plastificirane nitroceluloze koja se 60 minuta zagrijava na 132 °C, mora ispuštati vidljive žućkastosmeđe pare (dušične plinove). Temperatura sagorijevanja treba biti iznad 170°C, vidi 2.3.2.3 do 2.3.2.8, 2.3.2.9 (b) i 2.3.2.10.

2.3.2.3 Postupci ispitivanja moraju se primijeniti u slučaju da postoje različita mišljenja u svezi prihvaćanja tvari za cestovni prijevoz.

2.3.2.4 Ukoliko se koriste drugi načini ili postupci ispitivanja u svrhu provjere uvjeta stabilnosti propisanih u ovom odjeljku, ispitivanja trebaju rezultirati istim nalazima koji bi se postigli dolje navedenim postupcima.

2.3.2.5 U provedbi ispitivanja stabilnosti zagrijavanjem, kako je navedeno, temperatura peći na kojoj se zagrijava ispitivani uzorak ne smije prijeći odstupanje iznad 2 °C od propisane temperature; propisano tridesetminutno ili šezdesetminutno ispitivanja treba promatrati približno dvije minute. Nakon stavljanja uzorka temperatura peći mora postići potrebnu temperaturu približno za pet minuta.

2.3.2.6 Prije podvrgavanja ispitivanjima u 2.3.2.9 i 2.3.2.10 uzorke treba sušiti najmanje petnaest sati na sobnoj temperaturi u vakuum sušilici u kojoj je rastaljeni i granulirani kalcijev klorid, ispitivanje tvari treba rasprostrijeti u tankom sloju; u tu svrhu tvari, koje nisu ni u prahu ni vlaknaste, treba samljeti ili naribati ili narezati na male komadiće. Tlak u sušilici treba biti ispod 6,5 kPa (0,065 bara).

2.3.2.7 Prije sušenja, propisanog u 2.3.2.6, tvari koje su u skladu sa 2.3.2.2 trebaju se podvrgnuti prethodno navedenomu sušenju u dobro prozračenoj pećnici na temperaturi od 70°C dok gubitak mase za tri četvrtine sata ne padne ispod 0,3 % prvobitne mase.

2.3.2.8 Slabo nitratnu nitrocelulozu, kao što je navedeno u 2.3.2.1, najprije treba podvrgnuti prethodnom sušenju, kako je propisano u 2.3.2.7; sušenje će biti završeno tako da je nitroceluloza u sušilici zadržana barem petnaest sati nad koncentriranom sumpornom kiselinom.

2.3.2.9 ***Ispitivanje kemijske stabilnosti pod utjecajem topline***

(a) *Ispitivanje tvari navedene u gore navedenom odlomku 2.3.2.1.*

(i) Zasebno u dvije staklene kušalice sljedećih dimenzija:

duljina	350	mm
unutrašnji promjer	16	mm
debljina stijenke	1,5	mm

treba staviti 1 g tvari osušene iznad kalcijeva klorida (ako je potrebno, sušenje treba obaviti nakon rezanja tvari na komadiće koji nisu teži od 0,05 g svaki).

Obje ispitne kušalice, posve prekrivene lagano nategnutom gazom, treba staviti u pećnicu - koja je vidljiva barem četiri petine svoje dužine - i držati na konstantnoj temperaturi trideset minuta na 132 °C. Treba promatrati izlaze li dušični plinovi poput jasno vidljivih žućkastosmeđih para u odnosu na bijelu podlogu;

(ii) u odsustvu takvih para, tvar se smatra stabilnom.

Autorsko pravo © Ujedinjeni narodi, 2013. Sva prava pridržana.

(b) *Ispitivanje plastificirane nitroceluloze (vidi 2.3.2.2)*

(i) Tri grama plastificirane nitroceluloze treba staviti u staklene kušalice, slične pod (a), koje treba staviti u pećnicu u kojoj je konstantna temperatura od 132 °C;

(ii) Kušalice koje sadrže plastificiranu nitrocelulozu trebaju biti u pećnici jedan sat. Za to vrijeme ne smiju biti vidljive žućkastosmeđe pare (dušični plinovi). Promatranje i ocjena kao pod (a).

2.3.2.10 ***Temperatura sagorijevanja (vidi 2.3.2.1 i 2.3.2.2)***

(a) Temperatura sagorijevanja određuje se zagrijavanjem 0,2 g tvari u zatvorenoj staklenoj kušalici uronjenoj u kupelj Woodove legure. Kušalica se stavlja u kupelj, kada kupelj dosegne temperaturu od 100 °C. Temperatura kupelji progresivno se povećava za 5 °C po minuti;

(b) Kušalice moraju biti sljedećih dimenzija:

duljina	125 mm
unutrašnji promjer	15 mm
debljina stijenke	0,5 mm

i trebaju se uroniti na dubinu od 20 milimetara;

(c) Ispitivanje treba ponoviti tri puta, a temperatura na kojoj dolazi do sagorijevanja tvari , tj. sporo ili brzo sagorijevanje, deflagracija ili detonacija, opaža se svaki put;

(d) Najniža temperatura zabilježena u tri ispitivanja, jest temperatura sagorijevanja.

2.3.3 Ispitivanja zapaljivih kapljevina klasa 3, 6.1 i 8

2.3.3.1 ***Ispitivanja za određivanje plamišta***

2.3.3.1 ***Određivanje plamišta***

2.3.3.1.1 Za određivanje plamišta zapaljivih kapljevina mogu se koristiti sljedeće metode:

Međunarodne norme:

ISO 1516 (Određivanje zapaljivosti/nezapaljivosti – Metoda ravnoteže u zatvorenoj posudi)

ISO 1523 (Određivanje plamišta – Metoda ravnoteže u zatvorenoj posudi)

ISO 2719 (Određivanje temperature paljenja – Metoda u zatvorenoj posudi po Pensky-Martensu)

ISO 13736 (Određivanje plamišta – Metoda u zatvorenoj posudi po Abelu)

ISO 3679 (Određivanje plamišta – Metoda brze ravnoteže u zatvorenoj posudi)

ISO 3680 (Određivanje zapaljivosti/nezapaljivosti – Metoda brze ravnoteže u zatvorenoj posudi)

Autorsko pravo © Ujedinjeni narodi, 2013. Sva prava pridržana.

Nacionalne norme:

American Society for Testing Materials International, 100 Barr Harbor Drive, PO Box C700, West Conshohocken, Pennsylvania, USA 19428-2959:

ASTM D3828-07a, normirane metode ispitivanja plamišta malim testerom sa zatvorenom posudom
ASTM D56-05, normirana metoda ispitivanja plamišta Tagliabueovim testerom sa zatvorenom posudom
ASTM D3278-96 (2004)e1, normirane metode ispitivanja plamišta kapljevina malim uređajem sa zatvorenom posudom
ASTM D93-08, normirane metode ispitivanja plamišta testerom sa zatvorenom posudom po Pensky-Martensu

Association frangaise de normalisation, AFNOR, 11, rue de Pressense, F-93571 La Plaine Saint-Denis Cedex:

Francuska norma NF M 07 - 019

Francuske norme NF M 07 - 011 / NF T 30 - 050 / NF T 66 - 009
Francuska norma NF M 07 - 036

Deutsches Institutfiir Normung, Burggrafenstr. 6, D-10787 Berlin:

Norma DIN 51755 (plamišta ispod 65 °C)

State Committee of the Council of Ministers for Standardization, RUS-113813, GSP, Moscow, M-49 Leninsky Prospect, 9:

GOST 12.1.044-84

2.3.3.1.2 Kako bi se odredilo plamište bojila, guma i sličnih viskoznih predmeta u kojima su otapala, moraju se koristiti samo postupci ispitivanja prikladni za određivanje plamišta za viskozne kapljevine u skladu sa sljedećim normama:

(a) Međunarodna norma ISO 3679:1983;

(b) Međunarodna norma ISO 3680:1983;

(c) Međunarodna norma ISO 1523:1983;

(d) Međunarodne norme EN ISO 13736 i EN ISO 2719, metoda B.

2.3.3.1.3 Norme navedene u odlomku 2.3.3.1.1 koriste se samo za raspon plamišta određen u tom odlomku. U odabiru primjenjive norme mora se uzeti u obzir mogućnost kemijskih reakcija između tvari i držača uzorka. Aparatura mora biti, ukoliko je to u skladu sa sigurnošću, na mjestu gdje nema propuha. Radi sigurnosti, u postupku u kojemu se koriste mali uzorci, oko 2 ml, mora se koristiti za organske perokside i samozapaljive tvari (također poznate kao "energetske“ tvari), ili za toksične tvari.

2.3.3.1.4 Kad se utvrdi da je plamište određenom načinom neravnoteže 23 ± 2 °C ili 61 ± 2 °C, temperaturu treba potvrditi za svaku temperaturu načinom ravnoteže.

2.3.3.1.5 U slučaju nesuglasica u pogledu razvrstavanja zapaljive kapljevine, mora se prihvatiti razvrstavanje koje je predložio pošiljatelj ako rezultat kontrolnoga ispitivanja temperature zapaljenja nije iznad 2 °C od granične vrijednosti (23 °C odnosno 61°C), utvrđene u 2.2.3.1. Ako je razlika veća od 2 °C, treba obaviti drugo kontrolno ispitivanje, a usvaja se najniža vrijednost temperature zapaljenja koja se dobije u bilo kojemu kontrolnom ispitivanju.

Autorsko pravo © Ujedinjeni narodi, 2013. Sva prava pridržana.

2.3.3.2 ***Određivanje početne temperature vrelišta***

Za određivanje početne temperature vrelišta zapaljivih kapljevina mogu se koristiti sljedeće metode:

Međunarodne norme:

ISO 3924 (Naftni derivati – Određivanje distribucije područja vrenja – Metoda plinske kromatografije)

ISO 4626 (Hlapljive organske kapljevine – Određivanje područja vrenja organskih otapala koja se koriste kao sirovine)

ISO 3405 (Naftni derivati – Određivanje destilacijskih svojstava pri atmosferskom tlaku)

Nacionalne norme:

American Society for Testing Materials International, 100 Barr Harbor Drive, PO Box C700,West Conshohocken, Pennsylvania, USA 19428-2959:

ASTM D86-07a, Normirana metoda ispitivanja destilacije naftnih derivata pri atmosferskom tlaku

ASTM D1078-05, Normirane metode ispitivanja područja destilacije hlapljivih organskih kapljevina

Ostale prihvatljive metode:

Metoda A.2 kako je opisana u Dijelu A Priloga Uredbi Komisije (EZ) br. 440/2008[1].

2.3.3.3 ***Ispitivanje za određivanje sadržaja peroksida***

U svrhu određivanja sadržaja peroksida kapljevine, postupak je sljedeći:

Količinu p (oko 5 g, izvagano do najbliže količine 0,01 g), kapljevine koju treba titrirati treba staviti u Erlenmeyer tikvicu; dodaje se 20 cm^3 octenoga anhidrida i oko 1 g krutoga kalijeva jodida u prahu; tikvica se protrese i nakon 10 minuta zagrijava tri minute na približno 60 °C. Potrebno je tikvicu hladiti pet minuta, te zatim dodati 25 cm^3 vode. Nakon toga treba odstajati trideset minuta, potom se oslobođeni jod titrira s decinormalnom otopinom natrijeva tiosulfata bez dodavanja indikatora; potpun nestanak boje ukazuje na završetak reakcije. Ako je potreban broj cm^3 tiosulfatne otopine, postotak peroksida (izračunat kao H_2O_2), u uzorku dobiva se formulom:

$$\frac{17n}{100p}$$

Autorsko pravo © Ujedinjeni narodi, 2013. Sva prava pridržana.

2.3.4 Ispitivanje za određivanje fluidnosti

Kako bi se odredila fluidnost kapljevina, viskoznih tvari, pasti i smjesa, mora se primijeniti sljedeći postupak ispitivanja.

2.3.4.1 *Uređaj za ispitivanje*

Komercijalni penetrometar prema ISO 2137:1985, s vodećom polugom 47,5 g ± 0,05 g; okruglim sitom od duraluminija s konusnim otvorima i masom od 102,5 g ± 0,05 g (vidi sliku 1); penetracijska posuda unutarnjega promjera 72 mm do 80 mm za prihvat uzorka.

2.3.4.2 *Postupak za ispitivanje*

Uzorak se ulijeva u penetracijsku posudu, ne ranije od trideset minuta prije mjerenja. Posuda mora biti hermetički zatvorena i treba ju ostaviti do mjerenja. Uzorak treba zagrijati u hermetički zatvorenoj posudi do 35 °C ± 0,5 °C i postaviti na penetrometarski stol neposredno prije mjerenja (nikako više od dvije minute). Točka S okruglog sita mora biti u kontaktu s površinom kapljevine i treba izmjeriti brzinu penetracije.

2.3.4.3 *Ocjena rezultata ispitivanja*

Tvar je poput paste ukoliko je, nakon što je središte S u kontaktu s površinom uzorka, penetracija koju pokazuje indikator:

(a) nakon vremena punjenja od 5 s ± 0,1 s ispod 15,0 mm ± 0,3 mm; ili

(b) nakon vremena punjenja od 5 s ± 0,1 s iznad 15,0 mm ± 0,3 mm, ali je dodatna penetracija nakon drugoga 55 s ± 0,5 s ispod 5,0 mm ± 0,5 mm

NAPOMENA: *U slučaju da uzorak ima tekuće svojstvo, često nije moguće postići površinu stabilne razine u penetracijskoj posudi i uspostaviti zadovoljavajuće početne uvjete mjerenja za kontakt točke "S". Nadalje, kod nekih uzoraka, udar okruglog sita može prouzročiti elastičnu deformaciju površine i u prvih nekoliko sekundi simulirati dublju penetraciju. U svim slučajevima može se prikladno obaviti ocjenjivanje u navodu (b).*

[1] *Uredba Komisije (EZ) br. 440/2008 od 30. svibnja 2008. o ispitnim metodama u skladu s Uredbom (EZ) br. 1907/2006 Europskog parlamenta i Vijeća o registraciji, evaluaciji, autorizaciji i ograničavanju kemikalija (Uredba REACH) (Službeni list Europske unije, br. L 142 od 31. svibnja 2008, str. 1.-739. i br. L 143 od 3. lipnja 2008, str. 55).*

Autorsko pravo © Ujedinjeni narodi, 2013. Sva prava pridržana.

Slika 1 - Penetrometar

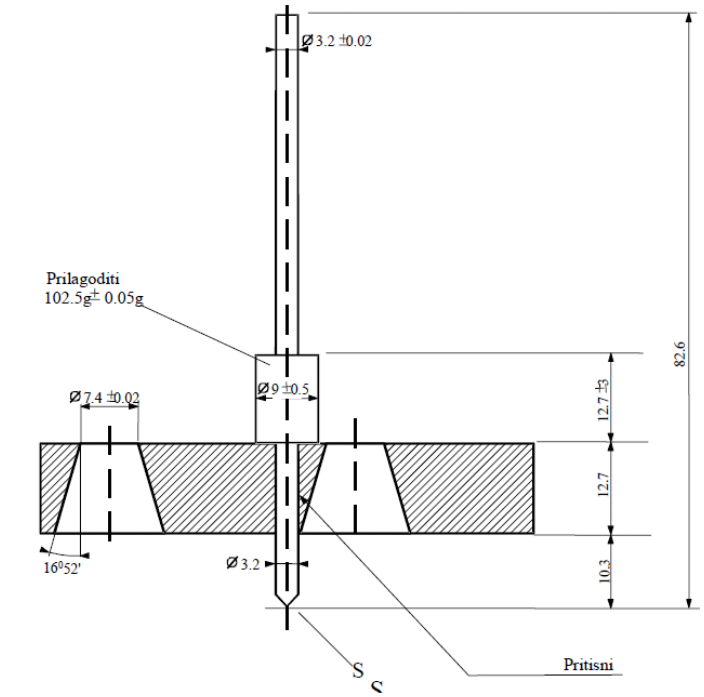

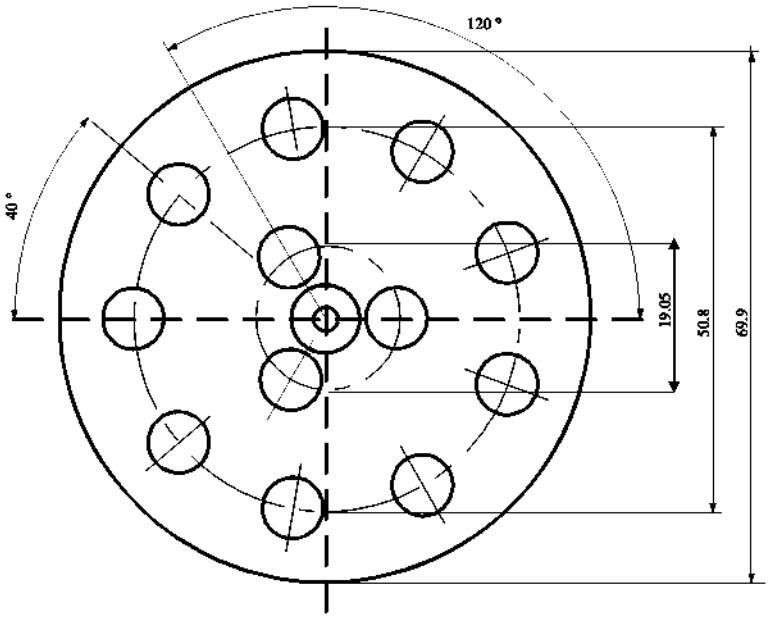

Nespecificirane tolerancije ± 0,1 mm.

Autorsko pravo © Ujedinjeni narodi, 2013. Sva prava pridržana.

2.3.5 Klasifikacija organometalnih tvari u klasama 4.2 i 4.3

Ovisno o svojstvima određenim u skladu s ispitivanjima N.1 do N.5 Priručnika o ispitivanjima i kriterijima, dio III., odjeljak 33., organometalne tvari mogu se klasificirati u klase 4.2 ili 4.3, prema potrebi, u skladu s dijagramom navedenim na slici 2.3.5.

NAPOMENA 1: *Ovisno o ostalim svojstvima i tablici prioriteta opasnosti (vidi 2.1.3.10), organometalne tvari moraju se, prema potrebi, razvrstati u druge klase.*

NAPOMENA 2: *Zapaljive otopine s organometalnim spojevima u koncentracijama koje nisu podložne spontanom sagorijevanju ili u kontaktu s vodom ne ispuštaju zapaljive plinove u opasnoj količini, tvari su klase 3.*

Autorsko pravo © Ujedinjeni narodi, 2013. Sva prava pridržana.

Slika 2.3.5 Shematski prikaz dijagrama toka za klasifikaciju organometalnih tvari u klasama 4.2 i 4.3 [b]

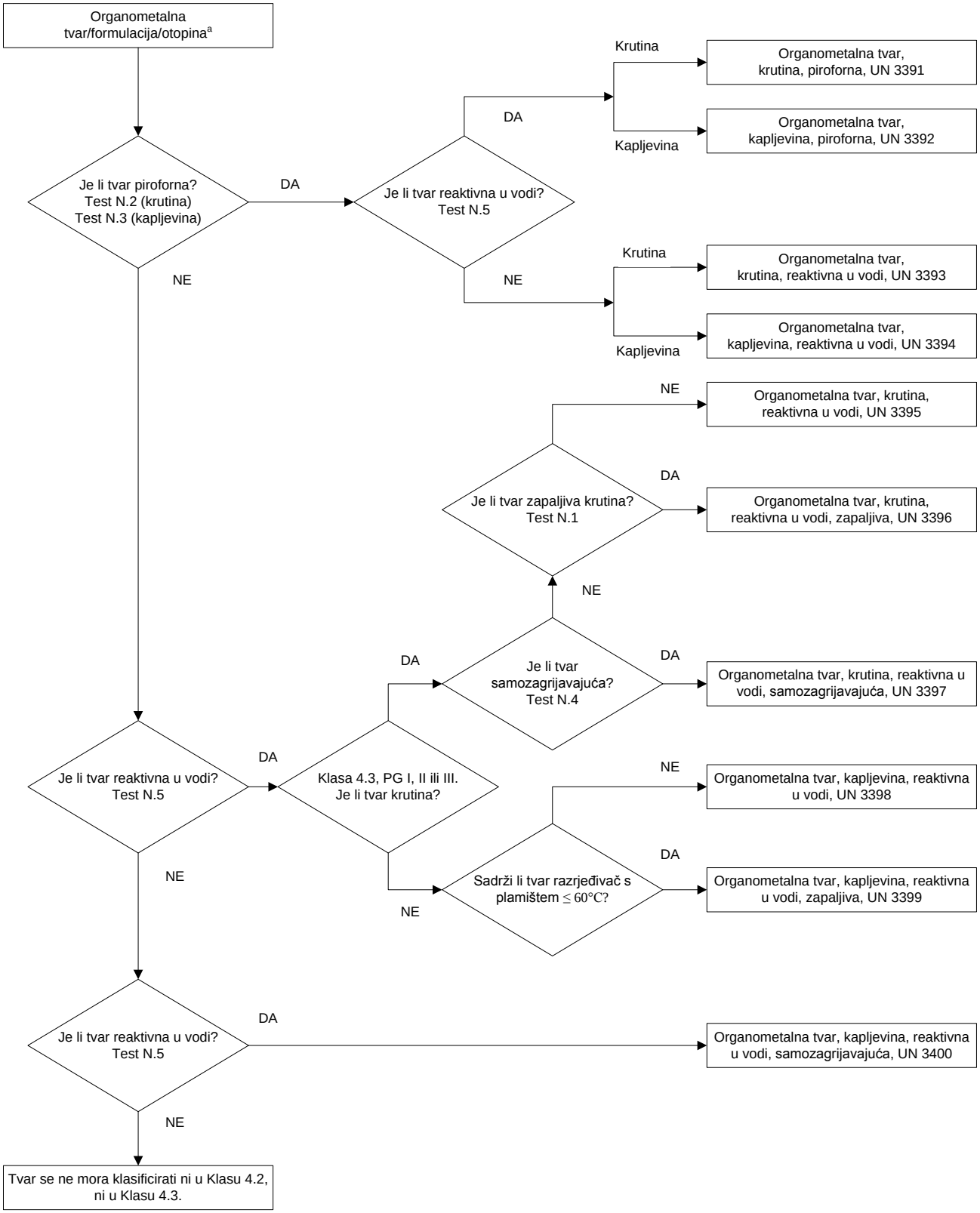

[a] *Ukoliko je ispitivanje primjenjivo i značajno, uzevši u obzir reaktivna svojstva, klase 6.1 i 8 svojstava trebale bi se razmatrati u skladu s tablicom prvenstva opasnosti 2.1.3.10.*

[b] *Ispitne metode N.l do N.5 mogu biti pronađene unutar Priručnika o ispitivanjima i kriterijima, dio III., odjeljak 33.*

Autorsko pravo © Ujedinjeni narodi, 2013. Sva prava pridržana.

POGLAVLJE 2.4

KRITERIJI ZA TVARI OPASNE ZA VODENI OKOLIŠ

2.4.1 Opće definicije

2.4.1.1 Tvari opasne za okoliš uključuju, između ostalog, tekuće ili krute zagađivače vodenog okoliša te otopine i pripravke takvih tvari (primjerice prerađevine i otpadni materijal). Za potrebe ovog poglavlja, "tvar" označava kemijske elemente i njihove smjese u prirodnom stanju ili dobivene bilo kakvim postupkom proizvodnje, uključujući bilo kakve aditive potrebne da se očuva stabilnost proizvoda i bilo kakva onečišćenja koja proizlaze iz korištenog postupka, ali isključujući bilo koje otapalo koje se može izdvojiti bez utjecanja na stabilnost tvari ili mijenjanja njezinoga sastava.

2.4.1.2 Vodeni okoliš se može razmatrati u smislu vodenih organizama koji žive u vodi te vodenog ekosustava kojem ti organizmi pripadaju[1]. Prema tome, osnova za utvrđivanje opasnosti za vodeni okoliš je toksičnost tvari ili smjese, iako se to može promijeniti dodatnim informacijama o razgradnji i bioakumulaciji.

2.4.1.3 Dok je sljedeći klasifikacijski postupak predviđen za primjenu na sve tvari i smjese, uočeno je kako će u nekim slučajevima, npr. za metale ili slabo topive anorganske spojeve, biti nužne posebne upute[2].

2.4.1.4 Sljedeće se definicije primjenjuju na akronime pojmova korištene u ovom odjeljku:

- BCF: Biokoncentracijski faktor;
- BPK: Biokemijska potrošnja kisika;
- KPK: Kemijska potrošnja kisika;
- GLP: Dobra laboratorijska praksa;
- EC_X: koncentracija vezana uz x% odziva;
- EC_{50}: efektivna koncentracija tvari koja uzrokuje 50% maksimalnog odziva;
- ErC_{50}: EC_{50} u smislu smanjenja rasta;
- K_{ow}: koeficijent razdiobe oktanol/voda;
- LC_{50} (50% smrtonosna koncentracija): koncentracija tvari u vodi koja uzrokuje smrt od 50% (polovice) u grupi ispitivanih životinja;
- $L(E)C_50$: LC_50 ili EC_50;
- NOEC (koncentracija bez opaženog učinka): probna koncentracija neposredno ispod najniže ispitivane koncentracije sa statistički značajnim štetnim učinkom. NOEC nema statistički značajan štetni učinak u usporedbi s kontrolnom koncentracijom;
- OECD Smjernice za ispitivanje: smjernice za ispitivanje koje je objavila Organizacija za europsku sigurnost i suradnju (OECD).

[1] *Ovo se ne odnosi na onečišćivače vode za koje može postojati potreba razmatranja posljedica izvan vodenog okoliša, primjerice utjecaja na ljudsko zdravlje itd.*
[2] *Vidi Prilog 10 GHS-a.*

Autorsko pravo © Ujedinjeni narodi, 2013. Sva prava pridržana.

2.4.2 Definicije i podatkovni zahtjevi

2.4.2.1 Osnovni elementi za klasifikaciju tvari opasnih za okoliš (vodeni okoliš) su sljedeći:

(a) akutna toksičnost za vodeni okoliš;

(b) kronična toksičnost za vodeni okoliš;

(c) potencijal za bioakumulaciju ili stvarnu bioakumulaciju; i

(d) degradacija (biotička ili abiotička) za organske kemikalije.

2.4.2.2 Dok se podaci iz međunarodno usklađenih metoda ispitivanja daje prednost, u praksi mogu se koristiti i podaci iz nacionalnih metoda u slučaju da se smatraju ekvivalentnim. Općenito, podaci za toksičnost za slatke vode i morske vrste mogu se smatrati ekvivalentnim, a najbolje je ukoliko su dobiveni korištenjem OECD smjernica za ispitivanje ili ekvivalentnih smjernica, u skladu s načelima dobre laboratorijske prakse (GLP). U slučaju kada takvi podaci nisu dostupni, klasifikacija se temelji na najboljim raspoloživim podacima.

"Akutna toksičnost za vodeni okoliš" označava intrinzično svojstvo neke tvari da našteti nekom organizmu tijekom kratkoročne izloženosti vodenog okoliša toj tvari.

"Akutna (kratkoročna) opasnost", u svrhu klasifikacije, označava opasnost od kemikalije zbog njene akutne toksičnosti za organizam tijekom kratkoročne izloženosti vodenog okoliša toj kemikaliji.

Akutna toksičnost za vodeni okoliš obično se određuje pomoću 96-satne LC_{50} za ribe (OECD-ova smjernica za ispitivanje 203 ili ekvivalentno), 48-satne EC50 za vrste iz porodice rakova (OECD-ova smjernica za ispitivanje 202 ili ekvivalentno) i/ili 72 ili 96-satne EC50 za alge (OECD-ove smjernice za ispitivanje 201 ili ekvivalentno). Ove se vrste smatraju surogatima za sve vodene organizme, a podaci za ostale vrste, primjerice iz roda Lemna, mogu se također razmotriti ukoliko je metodologija ispitivanja prikladna.

2.4.2.4 **"Kronična toksičnost za vodeni okoliš"** označava intrinzično svojstvo neke tvari da našteti vodenim organizmima tijekom izloženosti vodenog okoliša koje se određuje s obzirom na životni ciklus organizama.

"Dugoročna opasnost", u svrhu klasifikacije, označava opasnost od kemikalije zbog njene kronične toksičnosti koja je posljedica dugoročnog utjecaja na vodeni okoliš.

Podaci o **kroničnoj toksičnosti** u manjoj su mjeri raspoloživi od podataka o akutnoj, a raspon postupaka za ispitivanje manje je standardiziran. Podaci dobiveni u skladu s OECD-ovim smjernicama za ispitivanje 210 (rana životna razina riba) ili 211 (razmnožavanje vrsta iz roda *Daphnia*) i 201 (inhibicija rasta algi) mogu biti prihvaćeni. Mogu se koristiti i ostala međunarodno prihvaćena ispitivanja. Moraju se koristiti koncentracije u kojima nema opaženog učinka (NOEC) ili druge odgovarajuće EC_x.

2.4.2.5 **Bioakumulacija** predstavlja ukupni rezultat unosa, transformacije i eliminacije tvari u organizmu svim putovima izloženosti (tj. zrakom, vodom, talogom/tlom i hranom).

Potencijal za bioakumulaciju obično se određuje pomoću koeficijenta raspodjele oktanol/voda, koji se obično navodi kao log K_{ow}, kako je određen u OECD-ovim smjernicama za ispitivanje 107 ili 117. Dok ovaj parametar predstavlja mogućnost bioakumulacije, eksperimentalno određen biokoncentracijski faktor (BCF) daje bolju mjeru i daje mu se prednost ukoliko je raspoloživ. BCF se određuje u skladu s OECD-ovom smjernicom za ispitivanje 305.

Autorsko pravo © Ujedinjeni narodi, 2013. Sva prava pridržana.

2.4.2.6 "Razgradnja" znači raspadanje organskih molekula na manje molekule i s vremenom, na ugljični dioksid, vodu i soli.

Razgradnja u okolišu može biti biotička ili abiotička (npr. hidroliza), a korišteni kriteriji odražavaju tu činjenicu. Laka biorazgradnja najlakše se definira pomoću ispitivanja biorazgradivosti (A-F) OECD-ovih Smjernica za ispitivanje br. 301. Prolazni rezultat u ovim ispitivanjima može se smatrati znakom brze razgradnje u većini vodenih okoliša. Budući da se radi se o slatkovodnim ispitivanjima, korištenje rezultata iz OECD-ovih smjernica za ispitivanje 306, koji su prikladniji za morski okoliš, također je uključeno. Gdje takvi podaci nisu dostupni, omjer BPK_5 (5 dana)/KPK $\geq$ 0,5 smatra se znakom brze razgradnje. Abiotičku razgradnju, na primjer hidrolizu, primarnu razgradnju, abiotičku i biotičku, razgradnju u nevodenim medijima i dokazanu brzu razgradnju u okolišu se može uzeti u obzir u određivanju brze razgradivosti[3].

Tvar se smatra brzo razgradivom u okolišu ako su ispunjeni sljedeći kriteriji:

(a) ako su u 28-dnevnoj studiji brze biorazgradnje postignute sljedeće razine razgradnje:

(i) za ispitivanja na osnovi otopljenog organskog ugljika: 70%;

(ii) za ispitivanja na temelju smanjenja sadržaja kisika ili stvaranja ugljičnog dioksida: 60% teoretskih maksimuma;

Ove razine biorazgradnje postižu se unutar 10 dana od početka razgradnje, čime se smatra vrijeme unutar kojeg je 10% tvari bilo razgrađeno, osim ako je tvar identificirana kao složena tvar koja se sastoji od više sastavnih dijelova slične strukture. U tom slučaju i uz dobro obrazloženje može se odustati od uvjeta desetodnevnog vremenskog perioda i prolaznost utvrditi nakon 28 dana[4]; ili

(b) u slučajevima gdje su dostupni BPK i KPK podaci, ako je omjer BPK_5/KPK > 0,5; ili

(c) ukoliko su dostupni drugi uvjerljivi znanstveni dokazi koji pokazuju da su tvar ili pripravak razgradivi (biotički i/ili abiotički) u vodenom okolišu do razine veće od 70% unutar razdoblja od 28 dana.

2.4.3 Klasifikacijske kategorije i kriteriji za tvari

NAPOMENA: *Kronična kategorija 4 Poglavlja 4.1 GHS-a navedena je u ovom odjeljku za podatke, iako nije značajna u kontekstu ADN-a.*

2.4.3.1 Sljedeće tvari će se smatrati ekološki opasnim (vodeni okoliš):

(a) za prijevoz u pakiranjima, tvari koje ispune kriterije unutar kategorija Akutni 1, Kronični 1 ili Kronični 2, kao što je prikazano u dolje navedenoj tablici 2.4.3.1; i

(b) za prijevoz u tankerima, tvari koje ispune kriterije unutar kategorija Akutni 1, Akutni 2 ili Akutni 3, ili Kronični 1, Kronični 2 ili Kronični 3, kao što je prikazano u dolje navedenoj tablici 2.4.3.1.

[3] *Posebne smjernice za tumačenje podataka nalaze se u Poglavlju 4.1 i Prilogu 9 GHS-a.*
[4] *Vidi poglavlje 4.1 i Prilog 9, odlomak A9.4.2.2.3 GHS-a.*

Autorsko pravo © Ujedinjeni narodi, 2013. Sva prava pridržana.

Tablica 2.4.3.1: Kategorije tvari opasne za vodeni okoliš *(vidi Napomenu 1)*

(a)	**Akutna (kratkoročna) opasnost za vodeni okoliš**	
	Kategorija Akutni 1: *(Napomena 2)*	
	96 sati LC_{50}(za robe)	≤ 1 mg/1 i/ili
	48 sati EC_{50} (za vrste iz porodice rakova)	≤ 1 mg/1 i/ili
	72 ili 96 sati ErC_{50} (za alge i ostale vodne biljne vrste)	≤ 1 mg/1 *(vidi Napomenu 3)*
	Kategorija Akutni 2:	
	96 sati LC_{50}(za ribe)	> 1 ali ≤ 10 mg/1 i/ili
	48 sati EC_{50} (za vrste iz porodice rakova)	>1 ali ≤ 10 mg/1 i/ili
	72 ili 96 sati ErC_{50} (za alge i ostale vodne biljne vrste)	>1 ali ≤ 10 mg/1 *(vidi Napomenu 3)*
	Kategorija Akutni 3:	
	96 sati LC_{50}(za ribe)	>10 ali ≤ 100 mg/1 i/ili
	48 sati EC_{50} (za vrste iz porodice rakova)	>10 ali ≤ 100 mg/1 i/ili
	72 ili 96 sati ErC_{50} (za alge i ostale vodne biljne vrste)	>10 ali ≤100 mg/1 *(vidi Napomenu 3)*
(b)	**Dugoročna opasnot za vodeni okoliš** *(vidi također sliku 2.4.3.1)*	
	(i) Tvari koje nisu brzo razgradive (*vidi Napomenu 4)* za koje postoje raspoloživi odgovarajući podaci o toksičnosti	
	Kategorija Kronični 1: (*vidi Napomenu 2)*	
	Kronični NOEC ili EC_x (za ribe)	≤ 0,1 mg/1 i/ili
	Kronični NOEC ili EC_x (za vrste iz porodice rakova)	≤ 0,1 mg/1 i/ili
	Kronični NOEC ili EC_x (za alge i ostale vodne biljne vrste)	≤ 0,1 mg/1
	Kategorija Kronični 2:	
	Kronični NOEC ili EC_x (za ribe)	≤ 1 mg/1 i/ili
	Kronični NOEC ili EC_x (za vrste iz porodice rakova)	≤ 1 mg/1 i/ili
	Kronični NOEC ili EC_x (za alge i ostale vodne biljne vrste)	≤ l mg/l
	(ii) Tvari koje su brzo razgradive za koje postoje raspoloživi odgovarajući podaci o toksičnosti	
	Kategorija Kronični 1: *(vidi Napomenu 2)*	
	Kronični NOEC ili EC_x (za ribe)	≤ 0,01 mg/1 i/ili
	Kronični NOEC ili EC_x (za vrste iz porodice rakova)	≤ 0,01 mg/1 i/ili
	Kronični NOEC ili EC_x (za alge i ostale vodne biljne vrste)	≤ 0,01 mg/1
	Kategorija Kronični 2:	
	Kronični NOEC ili ECx (za ribe)	≤ 0,1 mg/1 i/ili
	Kronični NOEC ili ECx (za vrste iz porodice rakova)	≤ 0,1 mg/1 i/ili
	Kronični NOEC ili ECx (za alge i ostale vodne biljne vrste)	≤ 0,1 mg/1
	Kategorija Kronični 3:	
	Kronični NOEC ili EC_x (za ribe)	≤ 1 mg/1 i/ili
	Kronični NOEC ili EC_x (za vrste iz porodice rakova)	≤ 1 mg/1 i/ili
	Kronični NOEC ili EC_x (za alge i ostale vodne biljne vrste)	<lmg/l

Autorsko pravo © Ujedinjeni narodi, 2013. Sva prava pridržana.

(iii) Tvari za koje nisu dostupni odgovarajući podaci o kroničnoj toksičnosti

Kategorija Kronični 1: *(vidi Napomenu 2)*

96 sati LC_{50} (za ribe)	≤ 1 mg/1 i/ili
48 sati EC_{50} (za vrste iz porodice rakova)	≤ 1 mg/1 i/ili
72 ili 96 sati ErC_{50} (za alge i ostale vodne biljne vrste)	≤ 1 mg/1 *(Napomena 3)*

a tvar se ne razgrađuje brzo i/ili je eksperimentalno određena BCF vrijednost ≥ 500 (ili, ako je u nedostatku istog, log K_{ow} ≥ 4) *(vidi Napomenu 4 i 5).*

Kategorija Kronični 2:

96 sati LC_{50} (za ribe)	< 1 mg/1 ali ≤ 10 mg/l i/ili
48 sati EC_{50} (za vrste iz porodice rakova)	< 1 mg/1 ali ≤ 10 mg/l i/ili
72 ili 96 sati ErC_{50} (za alge i ostale vodne biljne vrste)	< 1 mg/1 ali ≤ 10 mg/l *(Napomena 3)*

a tvar se ne razgrađuje brzo i/ili je eksperimentalno određena BCF vrijednost ≥ 500 (ili, u nedostatku istog, log K_{ow} ≥ 4) *(vidi Napomenu 4 i 5).*

Kategorija Kronični 3:

96 sati LC_{50} (za ribe)	< 10 mg/1 ali ≤ 100 mg/l i/ili
48 sati EC_{50} (za vrste iz porodice rakova)	< 10 mg/1 ali ≤ 100 mg/l i/ili
72 ili 96 sati ErC_{50} (za alge i ostale vodne biljne vrste)	< 10 mg/1 ali ≤ 100 mg/l *(Napomena 3)*

a tvar se ne razgrađuje brzo i/ili je eksperimentalno određena BCF vrijednost ≥ 500 (ili, ako je u nedostatku istog, log K_{ow} ≥ 4) *(vidi Napomenu 4 i 5).*

(c) Klasifikacija "sigurnosne mreže"

Kategorija Kronični 4:

Slabo topljive tvari za koje nije zabilježena akutna toksičnost na razini do topljivosti u vodi, i koje nisu brzo razgradive, te imaju log Kow ≥ 4 , što ukazuje na potencijal za bioakumulaciju, biti će klasificiran u ovoj kategoriji osim ukoliko ne postoji drugi znanstveni dokaz kako je klasifikacija nepotrebna. Takav dokaz bi uključivao eksperimentalno utvrđenu vrijednost BCF < 500, ili kronične toksičnosti NOEC(i) > 1 mg/l, ili doka o brzoj razgradnji u okolišu..

Tvari koje budu klasificirane unutar kategorija Kronični 4, same ne treba razmatrati kao ekološki opasne u smislu ADN-a.

NAPOMENA 1: *Ribe, rakovi i alge testirani su kao surogat vrste koje obuhvaćaju brojne stupnjeve trofije i taksone, a metode testiranja su vrlo standardizirane. Mogu se razmotriti i podaci o drugim organizmima, pod uvjetom da predstavljaju odgovarajuće vrste i ciljne testne točke.*

NAPOMENA 2: *Prilikom razvrstavanja tvari u skupinu Akutni 1 i/ili Kronični 1 potrebno je istovremeno naznačiti odgovarajući M faktor (vidjeti 2.4.4.6.4) kako bi se primijenila metoda zbrajanja.*

NAPOMENA 3: *Ukoliko toksičnost za alge ErC_{50} (= EC_{50} (stopa rasta)) postane 100 puta manja od toksičnosti za sljedeću osjetljivu vrstu i rezultira klasifikacijom isključivo na temelju ovog učinka, razmatra se je li ta toksičnost reprezentativna za vodne biljne vrste. Ukoliko se dokaže da to nije tako, stručnjaci će procijeniti hoće li se klasifikacija primijeniti. Klasifikacija će se temeljitii na ErC_{50}. U okolnostima gdje nije određena baza EC_{50} i ErC_{50} nije zabilježen, klasifikacija se temelji na najnižem dostupnom EC_{50}.*

NAPOMENA 4: *Nedostatak brze razgradnje temelji se na nepostojanju brze biološke razgradnje ili drugim dokazima nedovoljno brze razgradnje. Kad nisu dostupni korisni podaci o razgradivosti, bilo eksperimentalno utvrđeni ili podaci kao rezultat procjene, smatra se da tvar nije brzo razgradiva.*

NAPOMENA 5: *Potencijal biorazgradnje koji se temelji na eksperimentalno utvrđenom BCF ≥ 500 ili, u nedostatku istog, na log K_{ow} ≥ 4 pod uvjetom da log Kow ispravno opisuje bioakumulacijski potencijal tvari. Izmjerene vrijednosti log K_{ow} imaju prednost pred procijenjenim vrijednostima, a izmjerene vrijednost BCF-a imaju prednost pred log K_{ow} vrijednostima.*

Autorsko pravo © Ujedinjeni narodi, 2013. Sva prava pridržana.

Slika 2.4.3.1: Klasifikacijske kategorije za tvari koje su dugoročno opasne za vodeni okoliš

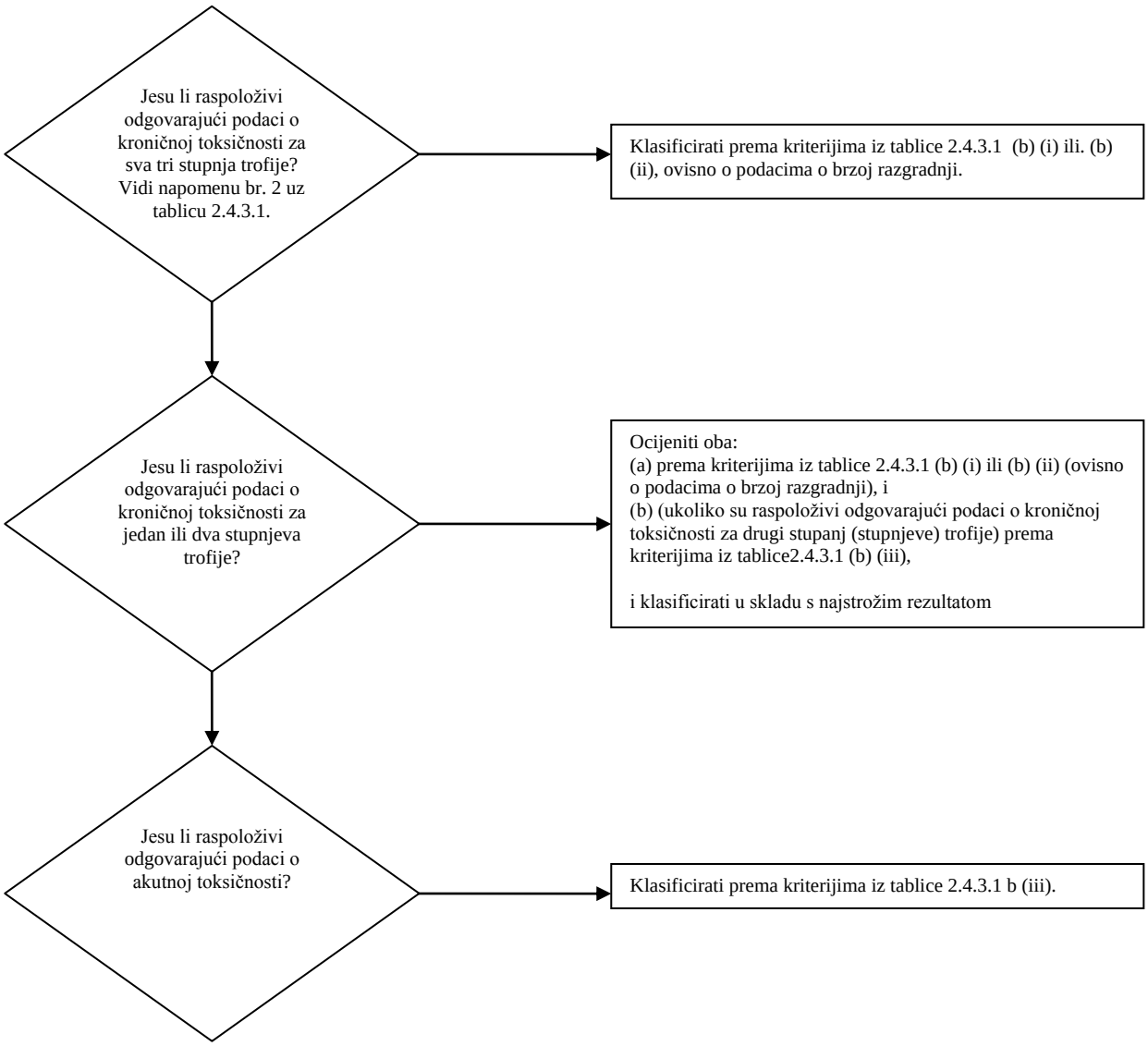

Autorsko pravo © Ujedinjeni narodi, 2013. Sva prava pridržana.

2.4.3.2 Klasifikacijska shema unutar tablice 2.4.3.2 u nastavku ukratko prikazuje klasifikacijske kriterije za tvari.

Tablica 2.4.3.2: Klasifikacijska shema tvari opasnih za vodeni okoliš

Klasifikacijske kategorije			
Akutna opasnost *(Napomena 1)*	**Dugoročna opasnost** *(Napomena 2)*		
	Raspoloživi odgovarajući podaci o kroničnoj toksičnosti		**Odgovarajući podaci o kroničnoj toksičnosti nisu raspoloživi** *(Napomena 1)*
	Tvari koje nisu brzo razgradive *(Napomena 3)*	**Brzo razgradive tvari** *(Napomena 3)*	
Kategorija: Akutni 1	**Kategorija: Kronični 1**	**Kategorija: Kronični 1**	**Kategorija: Kronični 1**
$L(E)C_{50} \leq 1{,}00$	NOEC ili $EC_X \leq 0{,}1$	NOEC ili $EC_X \leq 0{,}01$	$L(E)C_{50} \leq 1{,}00$ i tvar nije brzo razgradiva i/ili ima BCF ≥ 500 ili, ukoliko nema $\log K_{ow} \geq 4$
Kategorija: Akutni 2	**Kategorija: Kronični 2**	**Kategorija: Kronični 2**	**Kategorija: Kronični 2**
$1{,}00 < L(E)C_{50} \leq 10{,}0$	$0{,}1 <$ NOEC ili $EC_x \leq l$	$0{,}01 <$ NOEC ili $EC_X \leq 0{,}1$	$1{,}00 < L(E)C_{50} \leq 10{,}0$ i tvar nije brzo razgradiva i/ili ima BCF ≥ 500 ili, ukoliko nema $\log K_{ow} \geq 4$
Kategorija: Akutni 3		**Kategorija: Kronični 3**	**Kategorija: Kronični 3**
$10{,}0 < L(E)C_{50} \leq 100$		$0{,}1 <$ NOEC ili $EC_x \leq l$	$10{,}0 < L(E)C_{50} \leq 100$ i tvar nije brzo razgradiva i/ili ima BCF ≥ 500 ili ukoliko nema $\log K_{ow} \geq 4$
	Kategorija: Kronični 4 *(Napomena 4)* Primjer: *(Napomena 5)* Nema akutne toksičnosti i nema brze razgradivosti i vrijednost je BCF ≥ 500 ili, ukoliko nema $\log K_{ow} \geq 4$, izuzev ako NOEC > 1 mg/l		

NAPOMENA 1: *Raspon akutne toksičnosti temelju $L(E)C_{50}$ vrijednosti u mg/l za ribe, porodice rakova i/ili alge ili druge vodene biljke (ili podacima dobivenim procjenom QSAR - kvantitativni odnosi između strukture i aktivnosti - metodologijom ukoliko ne postoje eksperimentalni podaci[5]).*

NAPOMENA 2: *Tvari su klasificirane u razne kategorije kroničnosti osim ako su dostupni vrijednosti odgovarajućih podataka o kroničnoj toksičnosti za sva tri stupnja trofije veće od topljivosti u vodi ili su iznad 1 mg/l ("odgovarajući" znači kako podaci u dovoljnoj mjeri obuhvaćaju ciljane rezultate. To bi općenito značilo ispitne podatke dobivene mjerenjem, ali kako bi se izbjeglo nepotrebno ispitivanje, mogu se procijeniti i slučaj po slučaj, npr. (Q)SAR metodologijom ili, za očite slučajeve, na temelju ocjene stručnjaka).*

NAPOMENA 3: *Raspon kronične toksičnosti temeljen na NOEC ili ekvivalentnim EC_X vrijednostima izraženim u mg/l za ribe, vrsta iz porodice rakova ili ostalih priznatih mjera za kroničnu toksičnost.*

NAPOMENA 4: *Sustavom se također uvodi klasifikaciju "sigurnosne mreže" (navedene kao kategorija Kronični 4) za primjenu u slučaju kada raspoloživi podaci ne dozvoljavaju klasifikaciju prema formalnim kriterijima, ali svejedno postoji određen povod za zabrinutost.*

NAPOMENA 5: *Za slabo topljive tvari, za koje nije pokazana akutna toksičnost na granici topljivosti, nisu brzo razgradive i imaju potencijal za bioakumulaciju, ova kategorija bi trebala biti primjenjiva osim ako se može pokazati kako tvar ne zahtijeva klasifikaciju za dugoročne opasnosti za vodeni okoliš.*

[5] *Posebne upute nalaze se u Poglavlju 4.1, odlomku 4.1.2.13 i Prilogu 9, odjeljku A9.6 GHS-a.*

Autorsko pravo © Ujedinjeni narodi, 2013. Sva prava pridržana.

2.4.4 Klasifikacijske kategorije i kriteriji za smjese

NAPOMENA: *Kronična kategorija 4 poglavlja 4.1 GHS-a navedena je u ovom odjeljku za podatke, iako nije značajna u kontekstu ADN-a.*

2.4.4.1 Sustav klasifikacije smjesa pokriva klasifikacijske kategorije koje se koriste za tvari, odnosno kategorije Akutni 1 do 3 i Kronični 1 do 4. S ciljem korištenja svih raspoloživih podataka u svrhu klasifikacije opasnosti za vodeni okoliš određene smjese, sljedeća je pretpostavka uzeta u obzir i primjenjuje se ukoliko je potrebno.

"Važni sastojci" smjese su sastojci prisutni u koncentraciji jednakoj ili većoj od 0,1% (maseni udio) za sastojke razvrstane unutar kategorije Akutni i/ili Kronični 1 i jednakoj ili većoj od 1% za druge sastojke, osim ukoliko postoji pretpostavka (npr. u slučaju vrlo toksičnih sastojaka) da taj sastojak prisutan u koncentraciji manjoj od 0,1% još uvijek može biti važan za klasifikaciju smjese kao opasne za vodeni okoliš

2.4.4.2 Pristup klasifikaciji opasnosti za vodeni okoliš višeslojan je i ovisi o vrsti dostupnih informacija za smjesu i njezine sastojke. Elementi slojnog pristupa uključuju:

(a) klasifikaciju na temelju ispitanih smjesa;

(b) klasifikaciju na temelju načela izvođenja;

(c) korištenje "zbrajanja klasificiranih sastojaka" i/ili "formule aditivnosti".

Slika 2.4.4.2 prikazuje propisani postupak.

Autorsko pravo © Ujedinjeni narodi, 2013. Sva prava pridržana.

Slika 2.4.4.2: Slojni pristup klasifikaciji smjesa za akutne i dugoročne opasnosti za vodeni okoliš

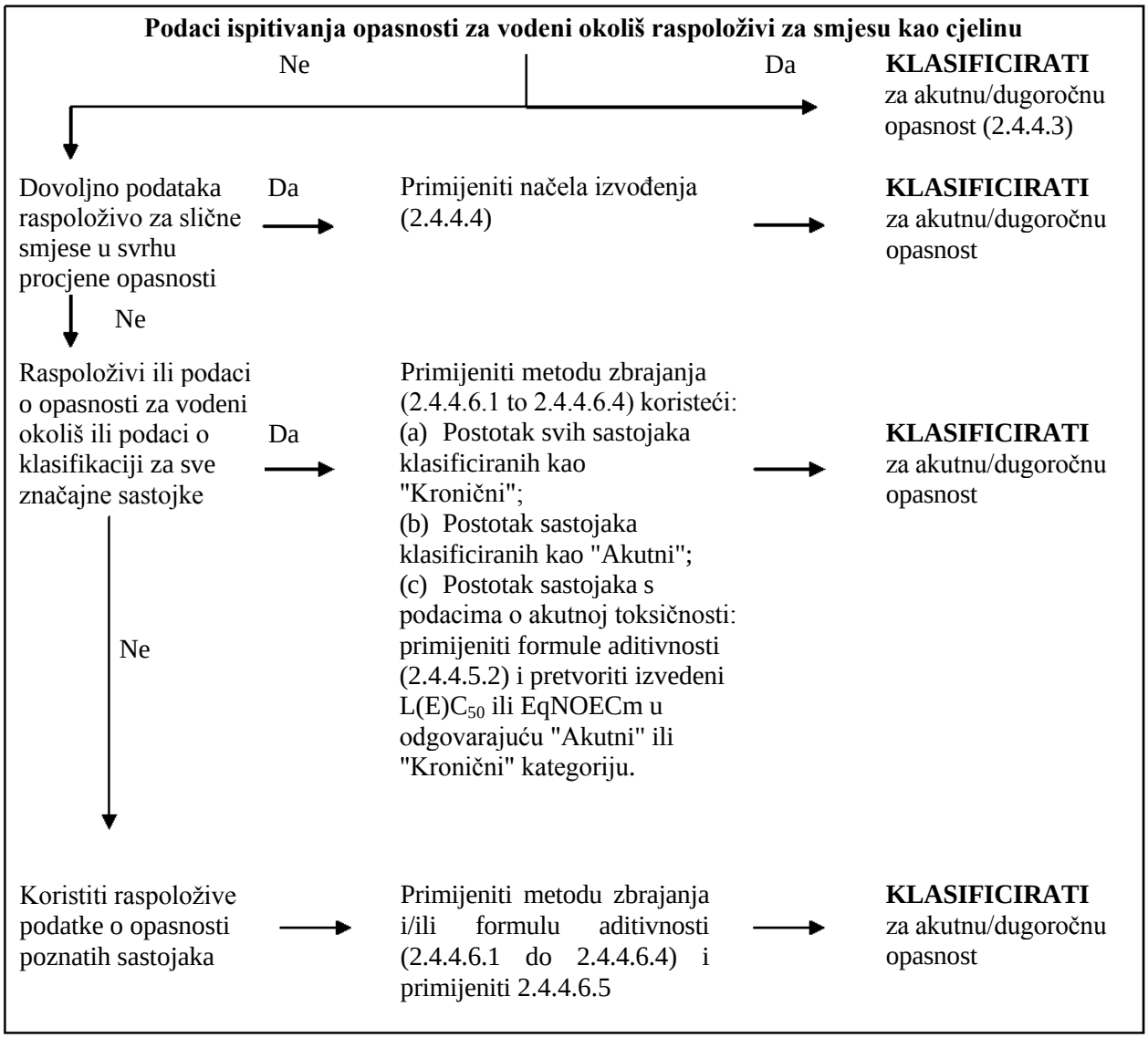

2.4.4.3 ***Klasifikacija smjese kada su dostupni podaci o toksičnosti za cjelokupnu smjesu***

2.4.4.3.1 Ukoliko je smjesa kao cjelina ispitana kako bi se utvrdila njezina toksičnost za vodeni okoliš, ta se informacija koristi za potrebe klasifikacije smjese u skladu s kriterijima koji su dogovoreni za tvari. Klasifikacija se, u pravilu, temelji na podacima za ribe, vrste iz porodice rakova i alge/biljke (2.4.2.3 i 2.4.2.4). Ukoliko nedostaju odgovarajući podaci o akutnosti ili kroničnosti za smjesu u cjelini, primjenjuju se "načela izvođenja" ili "metoda zbrajanja" (vidi 2.4.4.4 i 2.4.4.5).

2.4.4.3.2 Za klasifikaciju smjesa prema dugoročnoj opasnosti potrebni su dodatni podaci o razgradivosti te, u određenim slučajevima, bioakumulaciji. Nema podataka o razgradivosti i bioakumulaciji za smjese u cjelini. Ispitivanja razgradivosti i bioakumulacije za smjese ne koriste se jer ih je obično teško tumačiti te takva ispitivanja mogu biti smislena samo za pojedinačne tvari.

Autorsko pravo © Ujedinjeni narodi, 2013. Sva prava pridržana.

2.4.4.3.3 *Klasifikacija za kategorije Akutni 1, 2 i 3*

(a) Kada postoje odgovarajući dostupni podaci ispitivanja akutne toksičnosti (LC_{50} ili EC_{50}) za smjesu u cjelini koji pokazuju $L(E)C_{50} \leq 100$ mg/l:

Klasificirati smjesu unutar skupine Akutni 1,2, ili 3 u skladu s tablicom 2.4.3.1(a);

(b) kad su dostupni podaci ispitivanja akutne toksičnosti (LC_{50} ili EC_{50} za smjesu u cjelini koji pokazuju $L(E)C_{50} > 100$ mg/l ili veće od topljivosti u vodi:

Nema potrebe za klasifikacijom prema akutnoj opasnosti na temelju ADN-a.

2.4.4.3.4 *Klasifikacija za kategorije Kronični 1, 2 i 3*

(a) kad su dostupni odgovarajući podaci o kroničnoj toksičnosti (EC_x ili NOEC) za smjesu u cjelini koji pokazuju da su vrijednosti EC_x ili NOEC ispitane smjese ≤ 1 mg/l:

(i) klasificirati smjesu unutar kategorija Kronični 1 ili 2 u skladu s tablicom 2.4.3.1 (b) (ii) (brzo razgradiva) ukoliko dostupni podaci dovode do zaključka da su svi značajni sastojci smjese brzo razgradivi;

(ii) klasificirati smjesu unutar kategorija Kronični 1 ili 2 u svim drugim slučajevima u skladu s tablicom 2.4.3.1 (b) (i) (nije brzo razgradiva);

(b) kad su dostupni odgovarajući podaci o kroničnoj toksičnosti (EC_x ili NOEC) za smjesu u cjelini koji pokazuju da su vrijednosti EC_x ili NOEC ispitane smjese > 1mg/l ili veće od topljivosti u vodi:

Nema potrebe za klasifikacijom prema dugoročnoj opasnosti na temelju ADN-a.

2.4.4.3.5 *Klasifikacija za kategoriju Kronični 4*

Ako svejedno postoje razlozi za zabrinutost:

Klasificirati smjesu unutar kategorije Kronični 4 (klasifikacija sigurnosne mreže) u skladu s tablicom 2.4.3.1 (c).

2.4.4.4 *Klasifikacija smjesa u slučaju kada podaci o toksičnosti nisu dostupni za smjesu u cjelini: načela izvođenja*

2.4.4.4.1 U slučaju gdje sama smjesa nije ispitana kako bi se utvrdila njezina opasnost za vodeni okoliš, ali postoji dovoljno podataka o pojedinačnim sastojcima i sličnim ispitanim smjesama kako bi se moglo odgovarajuće okarakterizirati opasnosti smjese, ti se podaci koriste u skladu sa sljedećim dogovorenim pravilima izvođenja. Ovime se osigurava da se u procesu klasifikacije koristi raspoložive podatke u najvećoj mogućoj mjeri za klasifikaciju opasnosti smjese bez potrebe za dodatnim ispitivanjem na životinjama.

2.4.4.4.2 *Razrjeđivanje*

U slučaju gdje je nova smjesa dobivena razrjeđivanjem ispitane smjese ili tvari razrjeđivačem koji je klasificiran kao jednako ili manje opasan u usporedbi s najmanje toksičnim izvornim sastojkom, te za koji se ne očekuje da utječe na opasnost za vodeni okoliš drugih sastojaka, dobivena smjesa klasificira se jednako kao izvorna ispitana smjesa ili tvar. Alternativno, može se primijeniti metoda objašnjena u 2.4.4.5.

Autorsko pravo © Ujedinjeni narodi, 2013. Sva prava pridržana.

2.4.4.4.3 *Serijska proizvodnja*

Klasifikacija prema opasnosti za vodeni okoliš ispitane proizvodne serije smjese pretpostavlja se u osnovi jednako onome ostalih neispitanih proizvodnih serija ukoliko su proizvedene kao serija istog komercijalnog proizvoda proizvedenih kod istog proizvođača ili pod njegovom kontrolom, osim ako postoji razlog za vjerovati kako su prisutne značajne varijabilnosti zbog kojih se promijenila klasifikacija opasnosti za vodeni okoliš neispitane serije. Ukoliko se to dogodi, potrebna je nova klasifikacija.

2.4.4.4.4 *Koncentracije smjesa koje su klasificirane najopasnijim klasifikacijskim skupinama (Kronični 1 i Akutni 1)*

Ukoliko je ispitana klasificirana u skupinu Kronični 1 i/ili Akutni 1, a sastojci smjese koji su klasificirani u skupinu Kronični 1 i/ili Akutni 1 su još više koncentrirani, više koncentrirana neispitana smjesa klasificira se u istu skupinu kao izvorna ispitana smjesa bez dodatnog ispitivanja.

2.4.4.4.5 *Interpolacija unutar jedne skupine toksičnosti*

Za tri smjese (A, B i C) s istim sastojcima, pri čemu su smjese A i B ispitane i pripadaju istoj skupini toksičnosti, i ako neispitana smjesa C ima iste toksikološki aktivne sastojke kao smjese A i B, ali ima koncentracije toksikološki aktivnih sastojaka između onih smjesa A i B, tada se pretpostavlja da je smjesa C u istoj skupini kao A i B.

2.4.4.4.6 *Značajno slične smjese*

Uz sljedeće uvjete:

(a) Dvije smjese:

(i) A + B;

(ii) C + B;

(b) koncentracija sastojka B u suštini je ista u obje smjese;

(c) koncentracija sastojka A u smjesi (i) jednaka je onoj sastojka C u smjesi (ii)**;**

(d) podaci o opasnosti za vodeni okoliš za A i C dostupni su i značajno istovrijedni, tj. u istoj su skupini opasnosti i ne očekuje sa da utječu na toksičnost za vodeni okoliš sastojka B.

Ukoliko je smjesa (i) ili (ii) već klasificirana na temelju ispitnih podataka, druga smjesa može biti klasificirana u istu skupinu opasnosti.

2.4.4.5 ***Klasifikacija smjesa u slučaju kada su dostupni podaci o toksičnosti za sve sastojke ili samo za neke sastojke smjese***

2.4.4.5.1 Klasifikacija smjese temelji se na zbrajanju koncentracija njegovih klasificiranih sastojaka. Postotak sastojaka klasificiranih unutar skupina „Akutni“ ili „Kronični“ izravno se uvodi u metodu zbrajanja. Detaljan opis metode zbrajanja nalazi se pod 2.4.4.6.1 do 2.4.4.6.4.

Autorsko pravo © Ujedinjeni narodi, 2013. Sva prava pridržana.

2.4.4.5.2 Smjese mogu biti pripravljene kombinacijom kako sastojaka koji su klasificirani (pod skupine Akutni 1 i/ili Kronični 1, 2) tako i sastojaka za koje su dostupni odgovarajući podaci ispitivanja toksičnosti. Kad su dostupni odgovarajući podaci o toksičnosti za više od jednog sastojka u smjesi, zajednička toksičnost tih sastojaka računa se pomoću sljedećih formula aditivnosti, (a) ili (b), ovisno o vrsti podataka o toksičnosti:

(a) na temelju akutne toksičnosti za vodeni okoliš:

$$\frac{\sum C_i}{L(E)C_{50m}} = \sum_n \frac{C_i}{L(E)C_{50i}}$$

pri čemu je:

Q = koncentracija sastojka *i* (maseni udio);;

$L(E)C_{50}i$ = LC_{50} i EC_{50} za sastojak *i* (mg/1);

n = broj sastojaka, a *i* se kreće od 1 do n;

$L(E)C_{50m}$ = $L(E)C_{50}$ dijela smjese s podacima ispitivanja;

Izračunata toksičnost koristi se kako bi se tome dijelu smjese dodijelila određena skupina akutne opasnosti, koja se zatim koristi u primjeni metode zbrajanja;

(b) na temelju kronične toksičnosti za vodeni okoliš:

$$\frac{\sum Ci + \sum Cj}{EqNOEC_m} = \sum_n \frac{Ci}{NOECi} + \sum_n \frac{Cj}{0.1 \times NOECj}$$

pri čemu je:

C_i = koncentracija sastojka *i* (maseni udio) koja obuhvaća brzo razgradive sastojke;

C_j = koncentracija sastojka *j* (maseni udio) koja obuhvaća sastojke koji nisu brzo razgradivi;

$NOEC_i$ = NOEC (ili druga priznata mjera za kroničnu toksičnost) za sastojak *i* koja obuhvaća brzo razgradive sastojke, u mg/l;

$NOEC_j$ = NOEC (ili druge priznate mjere za kroničnu toksičnost) za sastojak *j* koje obuhvaćaju sastojke koji nisu brzo razgradivi, u mg/l;

n = broj sastojaka, a *i* i *j* se kreću od 1 do n;

$EqNOEC_m$ = istovrijedni NOEC dijela smjese s podacima ispitivanja;

Istovrijedna toksičnost prema tome odražava činjenicu da se tvari koje nisu brzo razgradive razvrstavaju kao jedan stupanj opasnije u skupini nego brzo razgradive tvari.

Izračunata toksičnost koristi se kako bi se tome dijelu smjese dodijelile određene skupine dugoročne opasnosti, u skladu s mjerilima za brzo razgradive tvari (tablica 2.2.9.1.10.3.1 (b) (ii)), koja se zatim koristi u primjeni metode zbrajanja.

Autorsko pravo © Ujedinjeni narodi, 2013. Sva prava pridržana.

2.4.4.5.3 Kada se primjenjuje formula aditivnosti za dio smjese, poželjnije je izračunati toksičnost tog dijela smjese, pritom za svaki sastojak koristeći vrijednosti toksičnosti koje se odnose na istu taksonomsku skupinu (tj. ribe, vrsta iz porodice rakova ili alge), a zatim koristiti najvišu dobivenu toksičnost (najniža vrijednost) (tj. koristiti najosjetljiviju od triju grupa). Međutim, kada su podaci o toksičnosti, za svaki sastojak, nedostupni unutar iste taksonomske skupine, vrijednost toksičnosti svakog sastojka bit će odabrana na isti način kao što su vrijednosti toksičnosti odabrane pri klasifikaciji tvari, tj. koristi se najviša toksičnost (od najosjetljivijeg probnog organizma). Izračunata akutna i kronična toksičnost može se zatim koristiti u svrhu klasifikacije smjese kao Akutni 1, 2 ili 3 i/ili Kronični 1, 2, ili 3, koristeći pritom iste kriterije opisane za tvari.

2.4.4.5.4 Ukoliko je smjesa klasificirana na više načina, koristi se metoda koja daje što konzervativniji rezultat.

2.4.4.6 ***Metoda zbrajanja***

2.4.4.6.1 *Klasifikacijski postupci*

Općenito, stroža klasifikacija smjesa ima prednost nad manje strogom klasifikacijom, primjerice, klasifikacija kao Kronični 1 ima prednost nad klasifikacijom kao Kronični 2. Kao posljedica toga, klasifikacijski postupak je već završen ukoliko je rezultat klasifikacije, klasifikacija kao Kronični 1. Stroža klasifikacija od Kronični 1 nije moguća; prema tome, nije nužno dalje provesti klasifikacijski postupak.

2.4.4.6.2 *Klasifikacija za kategorije Akutni 1, 2 i 3*

2.4.4.6.2.1 Prvo se razmatraju svi sastojci klasificirani kao Akutni 1. Ukoliko je suma koncentracija (u %) ovih sastojaka ≥ 25%, cjelokupna smjesa klasificirana je kao Akutni 1. Ukoliko je rezultat izračuna klasifikacija smjese Akutni 1, proces klasifikacije je dovršen.

2.4.4.6.2.2 U slučajevima u kojima smjesa nije klasificirana kao Akutni 1, razmatra se klasifikacija smjese kao Akutni 2. Smjesa je klasificirana kao Akutni 2 ukoliko je deseterostruki iznos svih sastojaka klasificiranih kao Akutni 1 plus iznos svih sastojaka klasificiranih kao Akutni 2 ≥ 25%. Ukoliko je rezultat izračuna klasifikacija smjese kao Akutni 2, proces klasifikacije je dovršen.

2.4.4.6.2.3 U slučajevima u kojima smjesa nije klasificirana ili kao Akutni 1 ili Akutni 2, razmotrit će se klasifikacija smjese kao Akutni 3. Smjesa je klasificirana kao Akutni 3 ukoliko je stostruki iznos svih sastojaka klasificiranih kao Akutni 1 plus deseterostruki iznos svih sastojaka klasificiranih kao Akutni 2 plus iznos svih sastojaka klasificiranih kao Akutni 3 ≥ 25 %.

2.4.4.6.2.4 Klasifikacija smjesa za akutne opasnosti na temelju ovog zbrajanja koncentracija klasificiranih sastojaka sažeto je navedena u tablici 2.4.4.6.2.4.

Tablica 2.4.4.6.2.4: Klasifikacija smjese za akutne opasnosti na temelju zbrajanja koncentracija klasificiranih sastojaka

Suma koncentracija (u %) sastojaka klasificiranih kao:	Smjesa klasificirana kao:
Akutni 1 x M[a] ≥ 25%	Akutni 1
(M x 10 x Akutni 1) + Akutni 2 ≥ 25%	Akutni 2
(M x 10^0 x Akutni 1) + (10 x Akutni 2) + Akutni 3 ≥ 25%	Akutni 3

[a] *Za pojašnjenje M faktora, vidi 2.4.4.6.4.*

Autorsko pravo © Ujedinjeni narodi, 2013. Sva prava pridržana.

2.4.4.6.3 *Klasifikacija za kategorije Kronični 1, 2, 3 i 4*

2.4.4.6.3.1 Prvo se razmatraju svi sastojci klasificirani kao Kronični 1. Ukoliko je suma koncentracija (u %) ovih sastojaka ≥ 25%, smjesa će biti klasificirana kao Kronični 1. Ukoliko je rezultat izračuna klasifikacija smjese kao Kronični 1, klasifikacijski postupak je završen.

2.4.4.6.3.2 U slučajevima u kojima smjesa nije klasificirana kao Kronični 1, razmotrit će se klasifikacija smjese kao Kronični 2. Smjesa je klasificirana kao Kronični 2 ukoliko deseterostruka suma koncentracija (u %) svih sastojaka klasificirana kao Kronični 1 plus koncentracija (u %) svih sastojaka kao Kronični 2 ≥ 25%. Ukoliko je rezultat izračuna klasifikacija smjese kao Kronični 2, proces klasifikacije je dovršen.

2.4.4.6.3.3 U slučajevima gdje smjesa nije klasificirana ili kao Kronični 1 ili Kronični 2, razmatrat će se klasifikacija smjese kao Kronični 3. Smjesa će biti klasificirana kao Kronični 3 ukoliko je stostruki iznos svih sastojaka klasificiranih kao Kronični 1 plus deseterostruki iznos svih sastojaka klasificiranih kao Kronični 2 plus iznos svih sastojaka klasificiranih kao kronični 3 ≥ 25%.

2.4.4.6.3.4 Ukoliko je smjesa još uvijek nije klasificirana unutar kategorije Kronični 1, 2 ili 3, klasifikacija smjese kao Kronični 4 ne treba se razmatrati u svrhu ADN-a. Smjesa se klasificira kao Kronični 4 ukoliko je suma postotaka sastojaka klasificiranih kao kronični 1, 2, 3 i 4 ≥ 25%.

2.4.4.6.3.5 Klasifikacija smjesa za dugoročne opasnosti na temelju ovog zbrajanja koncentracija klasificiranih sastojaka sažeto su navedena u tablici 2.4.4.6.3.5.

Tablica 2.4.4.6.3.5: Klasifikacija smjese za dugoročne opasnosti na temelju zbrajanja koncentracija klasificiranih sastojaka

Suma koncentracija (u %) sastojaka klasificiranih kao:	Smjesa klasificirana kao:
Kronični 1 x M[a] ≥25%	Kronični 1
(M x 10 x Kronični 1) + Kronični 2 ≥ 25%	Kronični 2
(M x 10^0 x Kronični 1) + (10 x Kronični 2) + Kronični 3 ≥ 25%	Kronični 3
Kronični 1 + Kronični 2 + Kronični 3 + Kronični 4 ≥ 25 %	Kronični 4

[a] *Za pojašnjenje M faktora, vidi 2.4.4.6.4.*

2.4.4.6.4 *Smjese s visoko toksičnim sastojcima*

Sastojci skupina Akutna 1 ili Kronična 1 s akutnim toksičnostima dosta nižim od 1 mg/l i/ili kroničnim toksičnostima dosta nižim od 0,1 mg/l (ako nisu brzo razgradivi) i 0,01 mg/l (ako su brzo razgradivi) mogu utjecati na toksičnost smjese i bit će im dodijeljena povećana težina unutar primjene metode zbrajanja. Kada smjesa sadrži sastojke klasificirane kao Akutni ili Kronični 1, slojni pristup opisan u 2.4.4.6.2 i 2.4.4.6.3 primjenjivat će se ponderiranim zbrojem, množenjem koncentracija sastojaka Akutni 1 i Kronični 1 određenim faktorom, umjesto zbrajanjem postotaka. To znači da su koncentracija "Akutni 1" u lijevom stupcu tablice 2.4.4.6.2.4 i koncentracija "Kronični 1" u lijevom stupcu tablice 2.4.4.6.3.4 pomnožene s odgovarajućim množinskim faktorom. Faktori množenja, koji se trebaju primjenjivati na ove sastojke, definirani su korištenjem vrijednosti toksičnosti, kako je sažeto u dolje navedenoj tablici 2.4.4.6.4. Prema tome, s ciljem klasifikacije smjese koja sadržava sastojke Akutni/Kronični 1, klasifikator treba biti obaviješten o vrijednosti M faktora, s ciljem primjene metode zbrajanja. Alternativno, može se koristiti formula aditivnosti (vidi 2.4.4.5.2) kada su podaci o toksičnosti dostupni za sve visoko toksične sastojke u smjesi i kada postoji uvjerljiv dokaz da svi ostali sastojci, uključujući one za koje specifični podaci o akutnoj i/ili kroničnoj toksičnosti nisu dostupni, imaju niske ili nepostojeće vrijednosti toksičnosti i ne pridonose značajno ekološkoj opasnosti smjese.

Autorsko pravo © Ujedinjeni narodi, 2013. Sva prava pridržana.

Tablica 2.4.4.6.4 Faktori množenja za smjese vrlo toksičnih sastojaka

Akutna toksičnost	M faktor	Kronična toksičnost	M faktor	
$L(E)C_{50}$ vrijednost		NOEC vrijednost	NRD[a] sastojci	RD[b] sastojci
$0,1 < L(E)C_{50} \leq 1$	1	$0,01 < NOEC \leq 0,1$	1	-
$0,01 < L(E)C_{50} \leq 0,1$	10	$0,001 < NOEC \leq 0,01$	10	1
$0,001 < L(E)C_{50} \leq 0,01$	100	$0,0001 < NOEC \leq 0,001$	100	10
$0,0001 < L(E)C_{50} \leq 0,001$	1000	$0,00001 < NOEC \leq 0,0001$	1000	100
$0,00001 < L(E)C_{50} \leq 0,0001$	10 000	$0,000001 < NOEC \leq 0,00001$	10 000	1000
(nastavak u intervalima s faktorom 10)		(nastavak u intervalima s faktorom 10)		

[a] *Nije brzo razgradivo.*
[b] *Brzo razgradivo.*

2.4.4.6.5 *Klasifikacija smjesa sa sastojcima bez ikakvih upotrebljivih podataka*

U slučaju da upotrebljivi podaci o akutnoj i/ili kroničnoj toksičnosti za vodeni okoliš nisu dostupni za jedan ili više značajnih sastojaka, zaključeno je kako se smjesi ne može pripisati (a) konačna kategorija (kategorije) opasnosti. U ovoj situaciji, smjesa mora biti klasificirana samo na temelju poznatih sastojaka, s dodatnom izjavom kako se: "x% smjese sastoji od (a) sastojka (sastojaka) nepoznatih opasnosti za vodeni okoliš".

Autorsko pravo © Ujedinjeni narodi, 2013. Sva prava pridržana.

Autorsko pravo © Ujedinjeni narodi, 2013. Sva prava pridržana.

3. DIO

Popis opasnih tvari, posebne odredbe i izuzeća koja se odnose na ograničene i izuzete količine

Autorsko pravo © Ujedinjeni narodi, 2013. Sva prava pridržana.

Autorsko pravo © Ujedinjeni narodi, 2013. Sva prava pridržana.

POGLAVLJE 3.1

OPĆENITO

3.1.1 Uvod

Osim odredbi na koje se poziva ili na one navedene u tablicama ovoga dijela, treba razmotriti opće zahtjeve svakoga dijela, poglavlja i/ili odjeljka. Opći zahtjevi nisu navedeni u tablicama. Ukoliko je određeni opći uvjet u suprotnosti s posebnom odredbom, prednost treba dati posebnoj odredbi.

3.1.2 Ispravan otpremni naziv

NAPOMENA*: Za ispravne otpremne nazive koji se koriste za prijevoz uzoraka, vidi 2.1.4.1.*

3.1.2.1 Ispravan otpremni naziv je onaj dio navoda koji najtočnije opisuje robu navedenu unutar tablice A ili tablice C u poglavlju 3.2, koji je prikazan velikim tiskanim slovima (uz to, mogu se koristiti brojevi, grčka slova, "sek", "terc", te slova "m", "n", "o", "p", koja su sastavni dio naziva). Pojedinosti vezane uz tlak pare (vp) i vrelište (bp) unutar stupca (2) tablice C u poglavlju 3.2 dijelovi su ispravnog otpremnog naziva. Alternativni ispravni otpremni naziv može biti u zagradama nakon glavnog ispravnog otpremnog naziva. U tablici A, prikazano je velikim tiskanim slovima (npr. ETANOL (ETILNI ALKOHOL)). U tablici C prikazano je malim tiskanim slovima (npr. ACETONITRIL (metilni cijanid)). Dijelovi navoda koji se pojavljuju malim tiskanim slovima, ne trebaju se smatrati dijelom ispravnog otpremnog naziva.

3.1.2.2 Kad su veznici, primjerice "i" ili "ili" pisani malim tiskanim slovima ili kad su dijelovi naziva označeni zarezima, cjelokupni naziv navoda ne mora biti neizbježno naveden u otpremnoj ispravi ili na listicama opasnosti na pakiranjima. To se posebice odnosi na slučaj pri kojem je kombinacija nekoliko posebnih navoda navedena pod jednim UN brojem. Primjeri u kojima je naveden odabir ispravnog otpremnog naziva za te navode su sljedeći:

(a) UN 1057 UPALJAČI ili ULOŠCI UPALJAČA - ispravan otpremni naziv najprikladniji je za sljedeće kombinacije:

UPALJAČI

ULOŠCI ZA UPALJAČE;

(b) UN 2793 OTPACI ŽELJEZNIH METALA OD BUŠENJA, STRUGANJA, TOKARENJA ili REZANJA oblika prikladnog za samozagrijavanje. Ispravan otpremni naziv najprikladniji je za sljedeće kombinacije:

ŽELJEZNE METALNE STRUGOTINE

ŽELJEZNA METALNA PILJEVINA

ŽELJEZNI METALNI OTPACI OD TOKARENJA

ŽELJEZNI METALNI OTPILCI

3.1.2.3 Ispravni otpremni nazivi mogu se koristiti u jednini ili množini, prema potrebi. Osim toga, kada se riječi za označavanje koriste kao dio ispravnog otpremnog naziva, njihov slijed unutar dokumentacije ili ambalaže prema vlastitom je odabiru. Primjerice, "DIMETILAMINSKA VODENA OTOPINA" može se alternativno prikazati kao "VODENA OTOPINA DIMETILAMINA". Komercijalni ili vojni nazivi za tvari klase 1, koji sadrže ispravni otpremni naziv, mogu se koristiti dopunjeni dodatnim opisnim tekstom.

Autorsko pravo © Ujedinjeni narodi, 2013. Sva prava pridržana.

3.1.2.4 Mnoge tvari imaju navod i za tekuće i za kruto stanje (vidi definicije za tekuće i krute tvari u 1.2.1), ili za krute tvari i otopinu. Dodijeljeni su im posebni UN brojevi koji ne moraju neizbježno biti jedan do drugoga. [1]

3.1.2.5 Ako u naziv naveden u tablici A ili tablici C u poglavlju 3.2 velikim slovima nije uključena riječ za označavanje „RASTALJEN“, mora biti dodana kao dio ispravnog otpremnog naziva u slučaju kada je tvar krutina, u skladu s definicijom u 1.2.1, ponuđena za prijevoz u rastaljenomu stanju (npr. ALKILFENOL, KRUTA TVAR, N.D.N., RASTALJEN).

3.1.2.6 Osim kod samoreaktivnih tvari i organskih peroksida, i ukoliko unutar naziva u stupcu (2) tablice A poglavlja 3.2, velikim slovima već nije uključena riječ "STABILIZIRANA", mora se dodati kao dio ispravnog otpremnog naziva tvari koja bi bez stabilizacije bila zabranjena za prijevoz u skladu s navodima 2.2.x.2 zbog toga što je sklona opasnoj reakciji u uobičajenim uvjetima u prijevozu (npr.: "TOKSIČNA KAPLJEVINA, ORGANSKA, n.d.n., STABILIZIRANA").

Kada je, u svrhu takvih stabilizacije tvari, primijenjena regulacija temperature, s ciljem sprečavanja pojave opasnog suvišnog tlaka, tada:

(a) Za kapljevine: (vidi 3.1.2.6 ADR-a) ;

(b) Za plinove: uvjete prijevoza treba odobriti nadležno tijelo.

3.1.2.7 Hidrati se mogu prevoziti pod ispravnim otpremnim nazivom za bezvodne tvari.

3.1.2.8 ***Generički ili "nije drugdje navedeno“ (N.D.N.) nazivi***

3.1.2.8.1 Generički i "nespecificirani" ispravni otpremni nazivi navedeni u posebnoj odredbi 274 ili 318 u stupcu (6) tablice A u poglavlju 3.2 ili napomeni 27 u stupcu (20) u tablici C u poglavlju 3.2, moraju biti dopunjeni tehničkim nazivom tvari ukoliko nacionalnim zakonima ili međunarodnim konvencijama nije zabranjeno otkrivanje ukoliko se radi o kontroliranoj tvari. Za eksplozive i predmete klase 1, opis opasne robe može se dopuniti dodatnim opisnim tekstom s ciljem indikacije komercijalnog ili vojnog nazivlja. Tehnički nazivi moraju biti unijeti u zagradama neposredno nakon ispravnog otpremnog naziva. Može se, također, koristiti i prikladan modifikator, primjerice "sadrži" ili "sadržavajući" ili druge opisne riječi, poput "smjesa", "otopina" itd., kao i postotak tehničkog konstituenta. Primjerice: "UN 1993 ZAPALJIVA KAPLJEVINA, n.d.n. (SADRŽI KSILEN I BENZEN), 3, II"

3.1.2.8.1.1 Tehnički naziv mora biti priznati kemijski naziv ili biološki naziv ili drugi naziv koji se trenutačno koristi u znanstvenim i tehničkim priručnicima, časopisima i tekstovima. U tu svrhu ne smiju se koristiti trgovački nazivi. U slučaju pesticida, može se koristiti samo obični ISO naziv(i), neki drugi naziv(i) iz Preporučene klasifikacije pesticida prema opasnosti i smjernice za klasifikaciju Svjetske zdravstvene organizacije (SZO) ili naziv(i) aktivne(aktivnih) tvari.

3.1.2.8.1.2 Kad se smjesa opasnih tvari opisuje jednom od "n.d.n." ili "generičkih" navoda kojima je dodijeljena posebna odredba 274 u stupcu (6) tablice A u poglavlju 3.2, ili napomena 27 u stupcu (20) tablice C, ne treba prikazati više od dva sastojka koji, uglavnom, pridonose opasnosti ili opasnostima smjese, osim kontroliranih tvari u slučaju kada je njihovo otkrivanje zabranjeno nacionalnim zakonodavstvom ili međunarodnom konvencijom.

[1] *Detalji su navedeni prema abecednomu popisu (tablica B poglavlja 3.2), npr.: NITROKSILENI, KAPLJEVITI 6.1 1665; NITROKSILENI, KRUTI 6.1 3447.*

Autorsko pravo © Ujedinjeni narodi, 2013. Sva prava pridržana.

Ako je pakiranje koje sadrži smjesu označeno bilo kojom dodatnom listicom opasnosti, jedan od dvaju tehničkih naziva navedenih u napomeni treba biti naziv konstituenta koji uvjetuje uporabu listice o dodatnoj opasnosti.

NAPOMENA*: vidi 5.4.1.2.2.*

3.1.2.8.1.3 Primjeri u kojima je naveden odabir ispravnog otpremnog naziva dopunjenog tehničkim nazivom robe za takav n.d.n., sljedeći su navodi:

UN 2902 PESTICID, KAPLJEVINA, TOKSIČAN, n.d.n. (drazoksolon);

UN 3394 ORGANO-METALNA TVAR, KAPLJEVINA, PIROFORNA, REAGIRA NA VODU (trimetilgalij).

3.1.2.8.1.4 Primjeri u kojima je naveden odabir ispravnog otpremnog naziva dopunjenog indikacijom tlaka pare ili vrelišta za n.d.n. navode za prijevoz u spremnicima su:

UN 1268. NAFTNI DESTILATI, N.D.N. ili NAFTNI DERIVATI, N.D.N., 110 kPa < pv50 ≤ 150kpa;

UN 1993. ZAPALJIVA KAPLJEVINA, N.D.N. (ACETON s više od 10% BENZENA), pv 50 ≤ 110 kPa, 85° C < bp ≤ 115° C.

3.1.3 Otopine ili smjese

NAPOMENA: *Ukoliko je tvar izričito navedena po nazivu u tablici A poglavlja 3.2, u prijevozu će se identificirati ispravnim otpremnim nazivom u stupcu (2) tablice A poglavlja 3.2. Takve tvari mogu sadržavati tehničke nečistoće (na primjer one koje nastaju u postupku proizvodnje) ili aditive za stabilnost ili druge svrhe koji ne utječu na njihovu klasifikaciju. Međutim, tvar navedena po nazivu koja sadrži tehnička onečišćenja ili aditive za stabilnost, odnosno druge svrhe koji utječu na njezinu klasifikaciju smatrana će biti otopinom ili smjesom (vidjeti 2.1.3.3).*

3.1.3.1 Otopina ili smjesa ne podliježu ADN-u ako su svojstva, osobine, oblik ili fizičko stanje otopine ili smjese takvi da ne zadovoljavaju mjerila, uključujući mjerila ljudskog iskustva, za uključivanje u bilo koju klasu.

3.1.3.2 Otopini ili smjesi koja ispunjava klasifikacijske kriterije ADN-a i koja sadrži jednu prevladavajuću tvar navedenu po nazivu u tablici A poglavlja 3.2 i jednu ili više tvari koje ne podliježu ADN-u i/ili tragove jedne ili više tvari navedenih po nazivu u tablici A poglavlja 3.2, dodjeljuje se UN broj i ispravan otpremni naziv prevladavajuće tvari navedene po nazivu u tablici A poglavlja 3.2 osim ako:

(a) je otopina ili smjesa navedena po nazivu u tablici A poglavlja 3.2;

(b) ime i opis tvari navedene po nazivu u tablici A poglavlja 3.2 izričito upućuju na to da se odnose samo na čistu tvar;

(c) se klasa, klasifikacijska oznaka, pakirna skupina ili fizikalno stanje otopine ili smjese razlikuju od istih obilježja tvari navedenih po nazivu u tablici A poglavlja 3.2; ili

(d) opasna svojstva i osobine otopine ili smjese stvaraju potrebu hitnih intervencijskih mjera drugačijih od onih koje se zahtijevaju za tvar navedenu po nazivu u tablici A poglavlja 3.2.

Autorsko pravo © Ujedinjeni narodi, 2013. Sva prava pridržana.

Riječi za označavanje "OTOPINE" ili "SMJESE", prema potrebi se dodaju kao dio ispravnog otpremnog naziva, na primjer, "OTOPINA ACETONA". Osim toga, koncentracija smjese ili otopine također može biti navedena iza osnovnog opisa smjese ili otopine, na primjer, "OTOPINA ACETONA 75%".

3.1.3.3 Otopina ili smjesa koja ispunjava klasifikacijske kriterije ADN-a i koja nije navedena po nazivu u tablici A Poglavlja 3.2 i koja se sastoji od dvije ili više opasnih tvari upisuje se s ispravnim otpremnim nazivom, opisom, klasom, klasifikacijskom oznakom i pakirnom skupinom koji najpreciznije opisuju otopinu ili smjesu.

Autorsko pravo © Ujedinjeni narodi, 2013. Sva prava pridržana.

POGLAVLJE 3.2

POPIS OPASNIH TVARI

3.2.1 Tablica A: Popis opasnih tvari po rednom broju

Objašnjenja vezana uz tablicu A:

U pravilu, svaki redak tablice A bavi se tvari(ma) ili predmet(ima) obuhvaćenima posebnim UN brojem ili identifikacijskim brojem. Međutim, u slučaju kada tvari ili predmeti koji pripadaju istom UN broju imaju različita kemijska i fizikalna svojstva i/ili uvjete prijevoza, za taj UN broj može se koristiti nekoliko uzastopnih redaka.

Svaka kolona Tablice A je namijenjena jednoj određenoj temi, kako je to navedeno u narednim objašnjenjima. Kada se koriste u ovoj tablici, alfanumerički kodovi koji počinju slovima "SP" označavaju posebnu odredbu u poglavlju 3.3.

Presjek kolona i redova (polja) sadrži informacije, koje se odnose na temu, koja se obrađuje u koloni za materiju (tvari) ili predmet (predmete) u tom redu:

-S prva četiri polja označena je tvar(i) ili predmet(i) koji pripadaju tomu retku (u tom smislu, dodatni podaci mogu se navesti u posebnim odredbama na koje se poziva u stupcu (6));

-Sljedeća polja sadrže posebne primjenjive odredbe, ili u obliku potpunih informacija ili u šifriranom obliku. Šifre upućuju na podrobne informacije koje se nalaze pod brojevima naznačenim u objašnjenjima u nastavku. Prazno polje znači da ili ne postoji posebna odredba i da se primjenjuju samo opći zahtjevi, ili da je na snazi ograničenje prijevoza naznačeno u objašnjenjima.

Odgovarajuća polja ne navode primjenjive opće uvjete.

Objašnjenja za svaki stupac:

Stupac (1) "UN broj/identifikacijski broj".

Sadrži UN broj ili identifikacijski broj:

opasne tvari, ukoliko joj je dodijeljen vlastiti UN broj ili identifikacijski broj, ili

generičke ili n.d.n. oznake koja se dodjeljuje opasnim tvarima koje nisu navedene po nazivu sukladno kriterijima ("stabla odlučivanja") 2. dijela

Stupac (2) "Naziv i opis"

Sadrži, velikim tiskanim slovima, naziv tvari, ako joj je dodijeljen vlastiti UN broj ili identifikacijski broj, ili generičku ili n.d.n. oznaku koja se dodjeljuje opasnim tvarima sukladno kriterijima ("stabla odlučivanja") u 2. dijelu. Ovaj se naziv koristi kao vlastiti otpremni naziv ili, ovisno o slučaju, kao dio vlastitog otpremnog naziva (vidi 3.1.2 za dodatne pojedinosti o vlastitom otpremnom nazivu).

Autorsko pravo © Ujedinjeni narodi, 2013. Sva prava pridržana.

Opisni tekst pisan malim slovima dodaje se nakon vlastitog otpremnog naziva kako bi se pojasnio opseg oznake ako se uvjeti klasifikacije i/ili prijevoza tvari mogu razlikovati ovisno o okolnostima.

Stupac (3a) "Klasa"

Sadrži broj klase čiji naslov obuhvaća opasnu tvar. Broj klase se dodjeljuje u skladu s postupcima i kriterijima u 2. dijelu.

Stupac (3b) "Klasifikacijska oznaka"

Sadrži klasifikacijsku oznaku opasne tvari ili predmeta.

Za opasne tvari klase 2, oznaka se sastoji od broja odjeljka i jednog ili više slova kojima je određena sukladna skupina opasnih svojstava koja se dodjeljuju u skladu s odredbama i kriterijima u 2.2.1.1.4.

Za opasne tvari klase 2, oznaka se sastoji od broja i jednog ili više slova koji predstavljaju skupinu opasnih svojstava i koje su objašnjene u 2.2.2.1.2 i 2.2.2.1.3.

Za opasne tvari ili predmete klasa 3, 4.1, 4.2, 4.3, 5.1, 5.2., 6.1, 8 i 9, oznake su objašnjene u 2.2.x. 1.2.[1]

Opasne tvari ili predmeti klase 7 nemaju klasifikacijsku oznaku

Stupac (4) "Pakirna skupina"

Sadrži broj(eve) pakirne skupine (I, II ili HI) koji se dodjeljuju opasnoj tvari. Ovi brojevi pakirne skupine se dodjeljuju na temelju postupaka i kriterija u 2. dijelu. Određeni predmeti i tvari nisu dodijeljeni pakirnim skupinama.

Stupac (5) "Listice opasnosti"

Sadrži broj oznake/listice opasnosti (vidi 5.2.2.2 i 5.3.1.7) kojom se moraju označiti pakiranja, kontejneri, kontejner cisterne, prenosive cisterne, MEGC, vozila i vagoni. Međutim:

Za tvari ili predmete klase 7, 7X predstavlja br. oznake 7A, 7B ili 7C, označenih kao prikladnih u skladu s kategorijom (vidi 5.1.5.3.4 i 5.2.2.1.11.1), ili br. listice opasnosti 7D (vidi 5.3.1.1.3 i 5.3.1.7.2).

Opće odredbe o označavanju/postavljanju listica opasnosti (npr. broj oznaka, njihova mjesta), potrebno je pronaći u 5.2.2.1 za pakiranja, a u 5.3.1 za kontejnere, kontejner cisterne, MEGC, prenosive cisterne, vozila i vagone.

[1] *x = Broj klase opasne tvari ili predmeta, prema potrebi bez decimalne točke.*

Autorsko pravo © Ujedinjeni narodi, 2013. Sva prava pridržana.

NAPOMENA*: Posebnim odredbama, navedenim u stupcu (6), mogu se promijeniti gornje odredbe označavanja.*

Stupac (6) "Posebne odredbe"

Sadrži numeričke oznake prema posebnim odredbama koje moraju biti zadovoljene. Ove se odredbe odnose na širok opseg predmeta, uglavnom povezanih sa sadržajem stupaca (1) do (5) (npr. zabrane prijevoza, izuzeća od određenih uvjeta, objašnjenja vezana uz klasifikaciju određenih oblika opasne robe o kojoj je riječ i dodatno označavanje, odnosno odredbe o označavanju), a navedene su u poglavlju 3.3 numeričkim redoslijedom. Ukoliko je stupac (6) prazan, nikakve posebne odredbe za sadržaj stupaca (1) do (5) za navedenu opasnu robu, se ne primjenjuju. Posebne odredbe specifične za navigaciju u unutrašnjosti započinju pri 800.

Stupac (7a) "Ograničene količine"

Propisuje najveću količinu prema unutarnjem pakiranju ili predmetu za prijevoz opasnih tvari u ograničenim količinama sukladno poglavlju 3.4.

Stupac (7b) "Izuzete količine"

Sadrži alfanumeričku brojčanu oznaku koja ima sljedeće značenje

- "E0" ukazuje na to kako nema izuzetaka od zahtjeva ADN-a za opasne tvari pakirane u izuzetim količinama;

- sve ostale alfanumeričke brojčane oznake koje započinju slovom "E" označavaju kako se ne primjenjuju ostali zahtjevi ADN-a ukoliko je udovoljeno zahtjevima navedenim u poglavlju 3.5.

Stupac (8) "Prijevoz dozvoljen"

Ovaj stupac sadrži alfanumeričke oznake vezane uz dozvoljen oblik prijevoza u brodovima unutarnje plovidbe.

Ukoliko je stupac (8) prazan, tvar ili predmet mogu se prevoziti samo unutar pakiranja.

Ukoliko stupac (8) sadržava oznaku " B ", prijevoz je dozvoljen u pakiranjima ili u rasutom stanju (vidi 7.1.1.11).

Ukoliko stupac (8) sadržava oznaku "T", prijevoz je dozvoljen u pakiranjima i u tankerima. U slučaju prijevoza unutar tankera , primjenjuju se zahtjevi tablice C (vidi 7.2.1.21).

Stupac (9) "Potrebna oprema"

Ovaj stupac sadrži alfanumeričke oznake za opremu potrebnu za prijevoz opasne tvari ili predmeta (vidi 8.1.5).

Stupac (10) "Ventilacija"

Ovaj stupac sadržava alfanumeričke oznake posebnih zahtjeva vezanih uz ventilaciju primjenjivu na prijevoz sa sljedećim značenjem:

Autorsko pravo © Ujedinjeni narodi, 2013. Sva prava pridržana.

alfanumeričke oznake koje započinju slovima "VE" označavaju kako su posebni dodatni uvjeti primjenjivi na prijevoz. Oni mogu biti pronađeni u 7.1.6.12 i uspostaviti posebne zahtjeve.

Stupac (11) "Odredbe u vezi utovara, istovara i prijevoza"

Ovaj stupac sadrži alfanumeričke oznake posebnih zahtjeva primjenjivih na prijevoz sa sljedećim značenjem:

alfanumeričke oznake koje započinju slovima "CO", "ST" i "RA" označavaju kako su posebni dodatni uvjeti primjenjivi na prijevoz u rasutom stanju. Oni mogu biti pronađeni u 7.1.6.11 i uspostaviti posebne zahtjeve.

alfanumeričke oznake koje započinju sa slovima "LO" označavaju kako su posebni dodatni uvjeti primjenjivi neposredno prije ukrcaja. Oni mogu biti pronađeni u 7.1.6.13 i uspostaviti posebne zahtjeve.

alfanumeričke oznake koje započinju sa slovima "HA" označavaju kako su posebni dodatni uvjeti primjenjivi na rukovanje i pohranu tereta. Oni mogu biti pronađeni u 7.1.6.14 i uspostaviti posebne zahtjeve.

alfanumeričke oznake koje započinju sa pismima "U" označavaju kako su posebni dodatni uvjeti primjenjivi na inspekciju tovarnih prostora tijekom prijevoza. Oni mogu biti pronađeni u 7.1.6.16 i uspostaviti posebne zahtjeve.

Stupac (12) "Broj plavih konusa/svjetala"

Ovaj stupac sadrži broj konusa/svjetala koji bi trebao biti sastavnim segmentom označavanja plovila tijekom prijevoza ove opasne tvari ili predmeta (vidi 7.1.5).

Stupac (13) "Napomene"

Ovaj stupac sadrži dodatne uvjete ili zapažanja vezane uz prijevoz ove opasne tvari ili predmeta.

Autorsko pravo © Ujedinjeni narodi, 2013. Sva prava pridržana.

UN br. ili ID br.	Naziv i opis	Klasa	Klasifikacijska oznaka	Pakirna skupina	Listice opasnosti	Posebne odredbe	Ograničene i izuzete količine		Prijevoz dozvoljen	Potrebna oprema	Ventilacija	Odredbe u vezi utovara, istovara i prijevoza			Broj plavih konusa/svjetala	Napomene
	3.1.2	2.2	2.2	2.1.1.3	5.2.2	3.3	3.4	3.5.1.2	3.2.1	8.1.5	7.1.6	7.1.6			7.1.5	3.2.1
(1)	(2)	(3a)	(3b)	(4)	(5)	(6)	(7a)	(7b)	(8)	(9)	(10)	(11)			(12)	(13)
0004	AMONIJEV PIKRAT suh ili vlažan s manje od 10% masenog udjela vode		1.1D		1		0	E0		PP		LO01	HA01, HA02, HA03		3	
0005	MECI ZA ORUŽJE s eksplozivnim nabojem		1.1F		1		0	E0		PP		LO01	HA01, HA02, HA03		3	
0006	MECI ZA ORUŽJE s eksplozivnim nabojem		1.1E		1		0	E0		PP		LO01	HA01, HA02, HA03		3	
0007	MECI ZA ORUŽJE s eksplozivnim nabojem		1.2F		1		0	E0		PP		LO01	HA01, HA02, HA03		3	
0009	STRELJIVO, ZAPALJIVO s ili bez rasprskavajućeg naboja, potisnog naboja ili pogonskog naboja		1.2G		1		0	E0		PP		LO01	HA01, HA03		3	
0010	STRELJIVO, ZAPALJIVO s ili bez rasprskavajućeg naboja, potisnog naboja ili pogonskog naboja		1.3G		1		0	E0		PP		LO01	HA01, HA03		3	
0012	MECI ZA ORUŽJE, INERTNI PROJEKTIL ili MECI ZA ORUŽJE MALOG KALIBRA		1.4S		1.4	364	5 kg	E0		PP		LO01	HA01, HA03		0	
0014	MECI ZA ORUŽJE, MANEVARSKI ili MECI ZA ORUŽJE MALOG KALIBRA, MANEVARSKI		1.4S		1.4	364	5 kg	E0		PP		LO01	HA01, HA03		0	
0015	STRELJIVO, DIMNO s ili bez rasprskavajućeg naboja, potisnog naboja ili pogonskog naboja		1.2G		1		0	E0		PP		LO01	HA01, HA03		3	
0015	STRELJIVO, DIMNO s ili bez rasprskavajućeg naboja, potisnog naboja ili pogonskog naboja, sadrži nagrizajuće tvari		1.2G		1+8		0	E0		PP		LO01	HA01, HA03		3	
0016	STRELJIVO, DIMNO s ili bez rasprskavajućeg naboja, potisnog naboja ili pogonskog naboja		1.3G		1		0	E0		PP		LO01	HA01, HA03		3	
0016	STRELJIVO, DIMNO s ili bez rasprskavajućeg naboja, potisnog naboja ili pogonskog naboja, sadrži nagrizajuće tvari		1.3G		1+8		0	E0		PP		LO01	HA01, HA03		3	
0018	STRELJIVO, SA SUZAVCEM s rasprskavajućim nabojem, potisnim nabojem ili pogonskim nabojem		1.2G		1+6.1+8	802	0	E0		PP		LO01	HA01, HA03		3	
0019	STRELJIVO, SA SUZAVCEM s rasprskavajućim nabojem, potisnim nabojem ili pogonskim nabojem		1.3G		1+6.1+8	802	0	E0		PP		LO01	HA01, HA03		3	
0020	STRELJIVO, TOKSIČNO s rasprskavajućim nabojem, potisnim nabojem ili pogonskim nabojem		1.2K	**PRIJEVOZ ZABRANJEN**												
0021	STRELJIVO, TOKSIČNO s rasprskavajućim nabojem, potisnim nabojem ili pogonskim nabojem		1.3K	**PRIJEVOZ ZABRANJEN**												
0027	CRNI (DIMNI) BARUT, u granulama ili u prahu		1.1D		1		0	E0		PP		LO01	HA01, HA02, HA03		3	
0028	CRNI (DIMNI) BARUT, STLAČEN ili CRNI (DIMNI) BARUT, U KUGLICAMA		1.1D		1		0	E0		PP		LO01	HA01, HA02, HA03		3	
0029	DETONATORI, NEELEKTRIČNI za razaranje		1.1B		1		0	E0		PP		LO01	HA01, HA02, HA03		3	

Autorsko pravo © Ujedinjeni narodi, 2013. Sva prava pridržana.

UN br. ili ID br.	Naziv i opis	Klasa	Klasifikacijska oznaka	Pakirna skupina	Listice opasnosti	Posebne odredbe	Ograničene i izuzete količine		Prijevoz dozvoljen	Potrebna oprema	Ventilacija	Odredbe u vezi utovara, istovara i prijevoza			Broj plavih konusa/svjetala	Napomene
	3.1.2	2.2	2.2	2.1.1.3	5.2.2	3.3	3.4	3.5.1.2	3.2.1	8.1.5	7.1.6	7.1.6			7.1.5	3.2.1
(1)	(2)	(3a)	(3b)	(4)	(5)	(6)	(7a)	(7b)	(8)	(9)	(10)	(11)			(12)	(13)
0030	DETONATORI, ELEKTRIČNI za razaranje		1.1B		1		0	E0		PP		LO01	HA01, HA02, HA03		3	
0033	BOMBE s eksplozivnim nabojem		1.1F		1		0	E0		PP		LO01	HA01, HA02, HA03		3	
0034	BOMBE s eksplozivnim nabojem		1.1D		1		0	E0		PP		LO01	HA01, HA02, HA03		3	
0035	BOMBE s eksplozivnim nabojem		1.2D		1		0	E0		PP		LO01	HA01, HA03		3	
0037	BOMBE, OSVJETLJUJUĆE		1.1F		1		0	E0		PP		LO01	HA01, HA02, HA03		3	
0038	BOMBE, OSVJETLJUJUĆE		1.1D		1		0	E0		PP		LO01	HA01, HA02, HA03		3	
0039	BOMBE, OSVJETLJUJUĆE		1.2G		1		0	E0		PP		LO01	HA01, HA03		3	
0042	OJAČIVAČI PALJENJA bez detonatora		1.1D		1		0	E0		PP		LO01	HA01, HA02, HA03		3	
0043	RASPRSKIVAČI, eksplozivni		1.1D		1		0	E0		PP		LO01	HA01, HA02, HA03		3	
0044	UPALJAČI, S KAPICOM		1.4S		1.4		0	E0		PP		LO01	HA01, HA03		0	
0048	NABOJI, ZA RAZARANJE		1.1D		1		0	E0		PP		LO01	HA01, HA02, HA03		3	
0049	MECI, ZA OSVJETLJAVANJE		1.1G		1		0	E0		PP		LO01	HA01, HA02, HA03		3	
0050	MECI, ZA OSVJETLJAVANJE		1.3G		1		0	E0		PP		LO01	HA01, HA03		3	
0054	MECI, SIGNALNI		1.3G		1		0	E0		PP		LO01	HA01, HA03		3	
0055	ČAHURE, ZA METKE, PRAZNE, S UPALJAČEM		1.4S		1.4	364	5 kg	E0		PP		LO01	HA01, HA03		0	
0056	NABOJI, PODVODNI		1.1D		1		0	E0		PP		LO01	HA01, HA02, HA03		3	
0059	NABOJI, OBLIKOVANI bez detonatora		1.1D		1		0	E0		PP		LO01	HA01, HA02, HA03		3	
0060	NABOJI, DODATNI, EKSPLOZIVNI		1.1D		1		0	E0		PP		LO01	HA01, HA02, HA03		3	

Autorsko pravo © Ujedinjeni narodi, 2013. Sva prava pridržana.

UN br. ili ID br.	Naziv i opis	Klasa	Klasifikacijska oznaka	Pakirna skupina	Listice opasnosti	Posebne odredbe	Ograničene i izuzete količine		Prijevoz dozvoljen	Potrebna oprema	Ventilacija	Odredbe u vezi utovara, istovara i prijevoza			Broj plavih konusa/svjetala	Napomene
	3.1.2	2.2	2.2	2.1.1.3	5.2.2	3.3	3.4	3.5.1.2	3.2.1	8.1.5	7.1.6	7.1.6			7.1.5	3.2.1
(1)	(2)	(3a)	(3b)	(4)	(5)	(6)	(7a)	(7b)	(8)	(9)	(10)	(11)			(12)	(13)
0065	FITILJ, DETONIRAJUĆI, savitljiv		1.1D		1		0	E0		PP		LO01	HA01, HA02, HA03		3	
0066	FITILJ, ZA PALJENJE		1.4G		1.4		0	E0		PP		LO01	HA01, HA03		1	
0070	REZAČI, KABELSKI, EKSPLOZIVNI		1.4S		1.4		0	E0		PP		LO01	HA01, HA03		0	
0072	CIKLOTRIMETILEN-TRINITRAMIN (CIKLONIT; HEKSOGEN; RDX), VLAŽAN s najmanje 15% masenog udjela vode		1.1D		1	266	0	E0		PP		LO01	HA01, HA02, HA03		3	
0073	DETONATORI ZA STRELJIVO		1.1B		1		0	E0		PP		LO01	HA01, HA02, HA03		3	
0074	DIAZODINITROFENOL, VLAŽAN s najmanje 40% masenog udjela vode, ili smjese alkohola i vode		1.1A		1	266	0	E0		PP		LO01	HA01, HA02, HA03		3	
0075	DIETILENGLIKOL DINITRAT, DESENZITIRAN s najmanje 25% masenog udjela sredstva koje smanjuje osjetljivost, nehlapljivog i netopivog u vodi		1.1D		1	266	0	E0		PP		LO01	HA01, HA02, HA03		3	
0076	DINITROFENOL, suh ili vlažan s manje od 15% masenog udjela vode		1.1D		1+6.1	802	0	E0		PP		LO01	HA01, HA02, HA03		3	
0077	DINITROFENOLATI, alkalni metali, suhi ili vlažni s manje od 15% masenog udjela vode		1.3C		1+6.1	802	0	E0		PP		LO01	HA01, HA03		3	
0078	DINITROREZORCINOL, suh ili vlažan s manje od 15% masenog udjela vode		1.1D				0	E0		PP		LO01	HA01, HA02, HA03		3	
0079	HEKSANITRODIFENILAMIN (DIPIKRILAMIN; HEKSIL)		1.1D				0	E0		PP		LO01	HA01, HA02, HA03		3	
0081	EKSPLOZIV, RAZARAJUĆI, TIP A		1.1D			616 617	0	E0		PP		LO01	HA01, HA02, HA03		3	
0082	EKSPLOZIV, RAZARAJUĆI, TIP B		1.1D			617	0	E0		PP		LO01	HA01, HA02, HA03		3	
0083	EKSPLOZIV, RAZARAJUĆI, TIP C		1.1D			267 617	0	E0		PP		LO01	HA01, HA02, HA03		3	
0084	EKSPLOZIV, RAZARAJUĆI, TIP D		1.1D			617	0	E0		PP		LO01	HA01, HA02, HA03		3	
0092	RAKETE, POVRŠINSKE		1.3G				0	E0		PP		LO01	HA01, HA03		3	
0093	RAKETE, ZRAČNE		1.3G				0	E0		PP		LO01	HA01, HA03		3	
0094	SVJETLEĆI BARUT (FLASH POWDER)		1.1G				0	E0		PP		LO01	HA01, HA02, HA03		3	

Autorsko pravo © Ujedinjeni narodi, 2013. Sva prava pridržana.

UN br. ili ID br.	Naziv i opis	Klasa	Klasifikacijska oznaka	Pakirna skupina	Listice opasnosti	Posebne odredbe	Ograničene i izuzete količine		Prijevoz dozvoljen	Potrebna oprema	Ventilacija	Odredbe u vezi utovara, istovara i prijevoza			Broj plavih konusa/svjetala	Napomene
	3.1.2	2.2	2.2	2.1.1.3	5.2.2	3.3	3.4	3.5.1.2	3.2.1	8.1.5	7.1.6	7.1.6			7.1.5	3.2.1
(1)	(2)	(3a)	(3b)	(4)	(5)	(6)	(7a)	(7b)	(8)	(9)	(10)	(11)			(12)	(13)
0099	RAZDIRAJUĆI UREĐAJI, EKSPLOZIVNI bez detonatora, za naftne bušotine		1.1D		1		0	E0		PP		LO01	HA01, HA02, HA03		3	
0101	PROVODNIK, NEDETONIRAJUĆI		1.3G		1		0	E0		PP		LO01	HA01, HA03		3	
0102	PROVODNIK, DETONIRAJUĆI, obložen metalom		1.2D		1		0	E0		PP		LO01	HA01, HA03		3	
0103	PROVODNIK, ZA PALJENJE, cjevast, obložen metalom		1.4G		1.4		0	E0		PP		LO01	HA01, HA03		1	
0104	PROVODNIK, DETONIRAJUĆI, BLAGI UČINAK, obložen metalom		1.4D		1.4		0	E0		PP		LO01	HA01, HA03		1	
0105	UPALJAČ, SIGURNOSNI		1.4S		1.4		0	E0		PP		LO01	HA01, HA03		0	
0106	UPALJAČI, DETONIRAJUĆI		1.1B		1		0	E0		PP		LO01	HA01, HA02, HA03		3	
0107	UPALJAČI, DETONIRAJUĆI		1.2B		1		0	E0		PP		LO01	HA01, HA02, HA03		3	
0110	GRANATE, ZA VJEŽBU, ručne ili tromblonske		1.4S		1.4		0	E0		PP		LO01	HA01, HA03		0	
0113	GUANILNITROSAMINO-GUANILIDEN HIDRAZIN, VLAŽAN s najmanje 30% masenog udjela vode		1.1A		1	266	0	E0		PP		LO01	HA01, HA02, HA03		3	
0114	GUANILNITROSAMINO-GUANILTETRAZEN (TETRAZEN), VLAŽAN s najmanje 30% masenog udjela vode, ili smjese alkohola i vode		1.1A		1	266	0	E0		PP		LO01	HA01, HA02, HA03		3	
0118	HEKSOLIT (HEKSOTOL), suh ili vlažan s manje od 15% masenog udjela vode		1.1D		1		0	E0		PP		LO01	HA01, HA02, HA03		3	
0121	UPALJAČI		1.1G		1		0	E0		PP		LO01	HA01, HA02, HA03		3	
0124	MLAZNI PERFORATORI, NAPUNJENI, za naftne bušotine, bez detonatora		1.1D		1		0	E0		PP		LO01	HA01, HA02, HA03		3	
0129	OLOVNI AZID, VLAŽAN s najmanje 20% masenog udjela vode, ili smjese alkohola i vode		1.1A		1	266	0	E0		PP		LO01	HA01, HA02, HA03		3	
0130	OLOVNI STIFNAT (OLOVNI TRINITROREZORCINAT), VLAŽAN s najmanje 20% masenog udjela vode, ili smjese alkohola i vode		1.1A		1	266	0	E0		PP		LO01	HA01, HA02, HA03		3	
0131	UPALJAČI ZA SPOROGOREĆI FITILJ		1.4S		1.4		0	E0		PP		LO01	HA01, HA03		0	
0132	SAGORIJEVAJUĆE METALNE SOLI AROMATSKIH NITRODERIVATA, N.D.N.		1.3C		1	274	0	E0		PP		LO01	HA01, HA03		3	
0133	MANITOL HEKSANITRAT (NITROMANIT), VLAŽAN s najmanje 40% masenog udjela vode, ili smjese alkohola i vode		1.1D		1	266	0	E0		PP		LO01	HA01, HA02, HA03		3	

Autorsko pravo © Ujedinjeni narodi, 2013. Sva prava pridržana.

UN br. ili ID br.	Naziv i opis	Klasa	Klasifikacijska oznaka	Pakirna skupina	Listice opasnosti	Posebne odredbe	Ograničene i izuzete količine		Prijevoz dozvoljen	Potrebna oprema	Ventilacija	Odredbe u vezi utovara, istovara i prijevoza			Broj plavih konusa/svjetala	Napomene
	3.1.2	2.2	2.2	2.1.1.3	5.2.2	3.3	3.4	3.5.1.2	3.2.1	8.1.5	7.1.6	7.1.6			7.1.5	3.2.1
(1)	(2)	(3a)	(3b)	(4)	(5)	(6)	(7a)	(7b)	(8)	(9)	(10)	(11)			(12)	(13)
0135	ŽIVIN FULMINAT, VLAŽAN s najmanje 20% masenog udjela vode, ili smjese alkohola i vode		1.1A			266	0	E0		PP		LO01	HA01, HA02, HA03		3	
0136	MINE s eksplozivnim nabojem		1.1F				0	E0		PP		LO01	HA01, HA02, HA03		3	
0137	MINE s eksplozivnim nabojem		1.1D				0	E0		PP		LO01	HA01, HA02, HA03		3	
0138	MINE s eksplozivnim nabojem		1.2D				0	E0		PP		LO01	HA01, HA03		3	
0143	NITROGLICERIN, DESENZITIRAN s najmanje 40% masenog udjela sredstva koje smanjuje osjetljivost, nehlapljivog i netopivog u vodi		1.1D		1+6.1	266 271 802	0	E0		PP		LO01	HA01, HA02, HA03		3	
0144	NITROGLICERIN OTOPINA U ALKOHOLU s više od 1% ali ne više od 10% nitroglicerina		1.1D			358	0	E0		PP		LO01	HA01, HA02, HA03		3	
0146	NITRO ŠKROB, suh ili vlažan s manje od 20% masenog udjela vode		1.1D				0	E0		PP		LO01	HA01, HA02, HA03		3	
0147	NITRO UREA		1.1D				0	E0		PP		LO01	HA01, HA02, HA03		3	
0150	PENTAERITRIT TETRANITRAT (PENTAERITRITOL TETRANITRAT; PETN), VLAŽAN s najmanje 25% masenog udjela vode, ili DESENZITIRAN s najmanje 15% masenog udjela sredstva koje smanjuje osjetljivost		1.1D			266	0	E0		PP		LO01	HA01, HA02, HA03		3	
0151	PENTOLIT, suh ili vlažan s manje od 15% masenog udjela vode		1.1D				0	E0		PP		LO01	HA01, HA02, HA03		3	
0153	TRINITROANILIN (PIKRAMID)		1.1D				0	E0		PP		LO01	HA01, HA02, HA03		3	
0154	TRINITROFENOL (PIKRINSKA KISELINA), suha ili vlažna s manje od 30% masenog udjela vode		1.1D				0	E0		PP		LO01	HA01, HA02, HA03		3	
0155	TRINITROKLOROBENZEN (PIKRIL KLORID)		1.1D				0	E0		PP		LO01	HA01, HA02, HA03		3	
0159	POGAČA OD BARUTA (PASTA OD BARUTA), VLAŽNA s najmanje 25% masenog udjela vode		1.3C			266	0	E0		PP		LO01	HA01, HA03		3	
0160	BARUT, BEZDIMNI		1.1C				0	E0		PP		LO01	HA01, HA02, HA03		3	
0161	BARUT, BEZDIMNI		1.3C				0	E0		PP		LO01	HA01, HA03		3	
0167	PROJEKTILI s eksplozivnim nabojem		1.1F				0	E0		PP		LO01	HA01, HA02, HA03		3	

Autorsko pravo © Ujedinjeni narodi, 2013. Sva prava pridržana.

UN br. ili ID br.	Naziv i opis	Klasa	Klasifikacijska oznaka	Pakirna skupina	Listice opasnosti	Posebne odredbe	Ograničene i izuzete količine		Prijevoz dozvoljen	Potrebna oprema	Ventilacija	Odredbe u vezi utovara, istovara i prijevoza			Broj plavih konusa/svjetala	Napomene
	3.1.2	2.2	2.2	2.1.1.3	5.2.2	3.3	3.4	3.5.1.2	3.2.1	8.1.5	7.1.6	7.1.6			7.1.5	3.2.1
(1)	(2)	(3a)	(3b)	(4)	(5)	(6)	(7a)	(7b)	(8)	(9)	(10)	(11)			(12)	(13)
0168	PROJEKTILI s eksplozivnim nabojem		1.1D		1		0	E0		PP		LO01	HA01, HA02, HA03		3	
0169	PROJEKTILI s eksplozivnim nabojem		1.2D		1		0	E0		PP		LO01	HA01, HA03		3	
0171	STRELJIVO, SVJETLEĆE sa ili bez rasprskavajućeg naboja, potisnog naboja ili pogonskog naboja		1.2G		1		0	E0		PP		LO01	HA01, HA03		3	
0173	NAPRAVE ZA OTPUŠTANJE, EKSPLOZIVNE		1.4S		1.4		0	E0		PP		LO01	HA01, HA03		0	
0174	ZAKOVICE, EKSPLOZIVNE		1.4S		1.4		0	E0		PP		LO01	HA01, HA03		0	
0180	RAKETE s eksplozivnim nabojem		1.1F		1		0	E0		PP		LO01	HA01, HA02, HA03		3	
0181	RAKETE s eksplozivnim nabojem		1.1E		1		0	E0		PP		LO01	HA01, HA02, HA03		3	
0182	RAKETE s eksplozivnim nabojem		1.2E		1		0	E0		PP		LO01	HA01, HA03		3	
0183	RAKETE s inertnom glavom		1.3C		1		0	E0		PP		LO01	HA01, HA03		3	
0186	RAKETNI MOTORI		1.3C		1		0	E0		PP		LO01	HA01, HA03		3	
0190	UZORCI, EKSPLOZIVNI, koji nisu eksploziv za paljenje					16 274	0	E0		PP		LO01	HA01, HA02, HA03		3	
0191	SIGNALNI UREĐAJI, RUČNI		1.4G		1.4		0	E0		PP		LO01	HA01, HA03		1	
0192	SIGNALI, ZA ŽELJEZNIČKU PRUGU, EKSPLOZIVNI		1.1G		1		0	E0		PP		LO01	HA01, HA02, HA03		3	
0193	SIGNALI, ZA ŽELJEZNIČKU PRUGU, EKSPLOZIVNI		1.4S		1.4		0	E0		PP		LO01	HA01, HA03		0	
0194	SIGNALI, ZA POZIV U POMOĆ, brodski		1.1G		1		0	E0		PP		LO01	HA01, HA02, HA03		3	
0195	SIGNALI, ZA POZIV U POMOĆ, brodski		1.3G		1		0	E0		PP		LO01	HA01, HA03		3	
0196	SIGNALI, DIMNI		1.1G		1		0	E0		PP		LO01	HA01, HA02, HA03		3	
0197	SIGNALI, DIMNI		1.4G		1.4		0	E0		PP		LO01	HA01, HA03		1	
0204	JEKOMJERI, EKSPLOZIVNI		1.2F		1		0	E0		PP		LO01	HA01, HA02, HA03		3	
0207	TETRANITROANILIN		1.1D		1		0	E0		PP		LO01	HA01, HA02, HA03		3	

Autorsko pravo © Ujedinjeni narodi, 2013. Sva prava pridržana.

UN br. ili ID br.	Naziv i opis	Klasa	Klasifikacijska oznaka	Pakirna skupina	Listice opasnosti	Posebne odredbe	Ograničene i izuzete količine		Prijevoz dozvoljen	Potrebna oprema	Ventilacija	Odredbe u vezi utovara, istovara i prijevoza			Broj plavih konusa/svjetala	Napomene
	3.1.2	2.2	2.2	2.1.1.3	5.2.2	3.3	3.4	3.5.1.2	3.2.1	8.1.5	7.1.6	7.1.6			7.1.5	3.2.1
(1)	(2)	(3a)	(3b)	(4)	(5)	(6)	(7a)	(7b)	(8)	(9)	(10)	(11)			(12)	(13)
0208	TRINITROFENIL-METIL NITRAMIN (TETRIL)		1.1D				0	E0		PP		LO01	HA01, HA02, HA03		3	
0209	TRINITROTOLUEN (TNT), suh ili vlažan s manje od 30% masenog udjela vode		1.1D				0	E0		PP		LO01	HA01, HA02, HA03		3	
0212	SREDSTVO ZA OSVJETLJAVANJE STRELJIVA		1.3G				0	E0		PP		LO01	HA01, HA03		3	
0213	TRINITROANISOL		1.1D				0	E0		PP		LO01	HA01, HA02, HA03		3	
0214	TRINITROBENZEN, suh ili vlažan s manje od 30% masenog udjela vode		1.1D				0	E0		PP		LO01	HA01, HA02, HA03		3	
0215	TRINITROBENZOJEVA KISELINA, suha ili vlažna s manje od 30% masenog udjela vode		1.1D				0	E0		PP		LO01	HA01, HA02, HA03		3	
0216	TRINITRO-m-KREZOL		1.1D				0	E0		PP		LO01	HA01, HA02, HA03		3	
0217	TRINITRONAFTALEN		1.1D				0	E0		PP		LO01	HA01, HA02, HA03		3	
0218	TRINITROFENETOL		1.1D				0	E0		PP		LO01	HA01, HA02, HA03		3	
0219	TRINITROREZORCINOL (STIFNINSKA KISELINA), suh ili vlažan s manje od 20% masenog udjela vode, ili smjese alkohola i vode		1.1D				0	E0		PP		LO01	HA01, HA02, HA03		3	
0220	UREA NITRAT, suh ili vlažan s manje od 20% masenog udjela vode		1.1D				0	E0		PP		LO01	HA01, HA02, HA03		3	
0221	BOJEVE GLAVE, ZA TORPEDA s eksplozivnim nabojem		1.1D				0	E0		PP		LO01	HA01, HA02, HA03		3	
0222	AMONIJEV NITRAT s više od 0,2% gorivih tvari, uključujući sve organske tvari koje se računaju kao ugljik, isključivši bilo koje druge dodane tvari		1.1D				0	E0		PP		LO01	HA01, HA02, HA03		3	
0224	BARIJEV AZID, suh ili vlažan s manje od 50% masenog udjela vode		1.1A		1+6.1	802	0	E0		PP		LO01	HA01, HA02, HA03		3	
0225	OJAČIVAČI PALJENJA S DETONATOROM		1.1B		1		0	E0		PP		LO01	HA01, HA02, HA03		3	
0226	CIKLOTETRAMETILEN-TETRANITRAMIN (HMX; OKTOGEN), VLAŽAN s najmanje 15% masenog udjela vode		1.1D		1	266	0	E0		PP		LO01	HA01, HA02, HA03		3	
0234	NATRIJEV DINITRO-o-KREZOLAT, suh ili vlažan s manje od 15% masenog udjela vode		1.3C		1		0	E0		PP		LO01	HA01, HA03		3	

Autorsko pravo © Ujedinjeni narodi, 2013. Sva prava pridržana.

UN br. ili ID br.	Naziv i opis	Klasa	Klasifikacijska oznaka	Pakirna skupina	Listice opasnosti	Posebne odredbe	Ograničene i izuzete količine		Prijevoz dozvoljen	Potrebna oprema	Ventilacija	Odredbe u vezi utovara, istovara i prijevoza			Broj plavih konusa/svjetala	Napomene
	3.1.2	2.2	2.2	2.1.1.3	5.2.2	3.3	3.4	3.5.1.2	3.2.1	8.1.5	7.1.6	7.1.6			7.1.5	3.2.1
(1)	(2)	(3a)	(3b)	(4)	(5)	(6)	(7a)	(7b)	(8)	(9)	(10)	(11)			(12)	(13)
0235	NATRIJEV PIKRAMAT, suh ili vlažan s manje od 20% masenog udjela vode		1.3C		1		0	E0		PP		LO01	HA01, HA03		3	
0236	CIRKONIJEV PIKRAMAT, suh ili vlažan s manje od 20% masenog udjela vode		1.3C		1		0	E0		PP		LO01	HA01, HA03		3	
0237	NABOJI, OBLIKOVANI, SAVITLJIVI, LINEARNI		1.4D		1.4		0	E0		PP		LO01	HA01, HA03		1	
0238	RAKETE, ZA BACANJE UŽETA		1.2G		1		0	E0		PP		LO01	HA01, HA03		3	
0240	RAKETE, ZA BACANJE UŽETA		1.3G		1		0	E0		PP		LO01	HA01, HA03		3	
0241	EKSPLOZIV, RAZARAJUĆI, TIP E		1.1D		1	617	0	E0		PP		LO01	HA01, HA02, HA03		3	
0242	NABOJI, POGONSKI, ZA TOPOVE		1.3C		1		0	E0		PP		LO01	HA01, HA03		3	
0243	STRELJIVO, ZAPALJIVO, BIJELI FOSFOR s eksplozivnim nabojem, potisnim nabojem ili pogonskim nabojem		1.2H		1		0	E0		PP		LO01	HA01, HA03		3	
0244	STRELJIVO, ZAPALJIVO, BIJELI FOSFOR s eksplozivnim nabojem, potisnim nabojem ili pogonskim nabojem		1.3H		1		0	E0		PP		LO01	HA01, HA03		3	
0245	STRELJIVO, DIMNO, BIJELI FOSFOR s eksplozivnim nabojem, potisnim nabojem ili pogonskim nabojem		1.2H		1		0	E0		PP		LO01	HA01, HA03		3	
0246	STRELJIVO, DIMNO, BIJELI FOSFOR s eksplozivnim nabojem, potisnim nabojem ili pogonskim nabojem		1.3H		1		0	E0		PP		LO01	HA01, HA03		3	
0247	STRELJIVO, ZAPALJIVO, tekuće ili u gelu, s eksplozivnim nabojem, potisnim nabojem ili pogonskim nabojem		1.3J		1		0	E0		PP		LO01	HA01, HA03		3	
0248	NAPRAVE, AKTIVIRANE VODOM s eksplozivnim nabojem, potisnim nabojem ili pogonskim nabojem		1.2L		1	274	0	E0		PP		LO01	HA01, HA03		3	
0249	NAPRAVE, AKTIVIRANE VODOM s eksplozivnim nabojem, potisnim nabojem ili pogonskim nabojem		1.3L		1	274	0	E0		PP		LO01	HA01, HA03		3	
0250	RAKETNI MOTORI S HIPERGOLIČKIM KAPLJEVINAMA sa ili bez potisnog naboja		1.3L		1		0	E0		PP		LO01	HA01, HA03		3	
0254	STRELJIVO, SVJETLEĆE sa ili bez rasprskavajućeg naboja, potisnog naboja ili pogonskog naboja		1.3G		1		0	E0		PP		LO01	HA01, HA03		3	
0255	DETONATORI, ELEKTRIČNI za razaranje		1.4B		1.4		0	E0		PP		LO01	HA01, HA02, HA03		1	
0257	UPALJAČI, DETONIRAJUĆI		1.4B		1.4		0	E0		PP		LO01	HA01, HA02, HA03		1	
0266	OKTOLIT (OKTOL), suh ili vlažan s manje od 15% masenog udjela vode		1.1D		1		0	E0		PP		LO01	HA01, HA02, HA03		3	
0267	DETONATORI, NEELEKTRIČNI za razaranje		1.4B		1.4		0	E0		PP		LO01	HA01, HA02, HA03		1	
0268	OJAČIVAČI PALJENJA S DETONATOROM		1.2B		1		0	E0		PP		LO01	HA01, HA02, HA03		3	

Autorsko pravo © Ujedinjeni narodi, 2013. Sva prava pridržana.

UN br. ili ID br.	Naziv i opis	Klasa	Klasifikacijska oznaka	Pakirna skupina	Listice opasnosti	Posebne odredbe	Ograničene i izuzete količine		Prijevoz dozvoljen	Potrebna oprema	Ventilacija	Odredbe u vezi utovara, istovara i prijevoza			Broj plavih konusa/svjetala	Napomene
	3.1.2	2.2	2.2	2.1.1.3	5.2.2	3.3	3.4	3.5.1.2	3.2.1	8.1.5	7.1.6	7.1.6			7.1.5	3.2.1
(1)	(2)	(3a)	(3b)	(4)	(5)	(6)	(7a)	(7b)	(8)	(9)	(10)	(11)			(12)	(13)
0271	NABOJI, POGONSKI		1.1C		1		0	E0		PP		LO01	HA01, HA02, HA03		3	
0272	NABOJI, POGONSKI		1.3C		1		0	E0		PP		LO01	HA01, HA03		3	
0275	ULOŠCI, MEHANIČKI UREĐAJI		1.3C		1		0	E0		PP		LO01	HA01, HA03		3	
0276	ULOŠCI, MEHANIČKI UREĐAJI		1.4C		1.4		0	E0		PP		LO01	HA01, HA03		1	
0277	PATRONE, ZA NAFTNE BUŠOTINE		1.3C		1		0	E0		PP		LO01	HA01, HA03		3	
0278	PATRONE, ZA NAFTNE BUŠOTINE		1.4C		1.4		0	E0		PP		LO01	HA01, HA03		1	
0279	NABOJI, POGONSKI, ZA TOPOVE		1.1C		1		0	E0		PP		LO01	HA01, HA02, HA03		3	
0280	RAKETNI MOTORI		1.1C		1		0	E0		PP		LO01	HA01, HA02, HA03		3	
0281	RAKETNI MOTORI		1.2C		1		0	E0		PP		LO01	HA01, HA03		3	
0282	NITROGUANIDIN (PIKRIT), suh ili vlažan s manje od 20% masenog udjela vode		1.1D		1		0	E0		PP		LO01	HA01, HA02, HA03		3	
0283	OJAČIVAČI PALJENJA bez detonatora		1.2D		1		0	E0		PP		LO01	HA01, HA03		3	
0284	Granate, ručne ili tromblonske, s eksplozivnim nabojem		1.1D		1		0	E0		PP		LO01	HA01, HA02, HA03		3	
0285	Granate, ručne ili tromblonske, s eksplozivnim nabojem		1.2D		1		0	E0		PP		LO01	HA01, HA03		3	
0286	BOJEVE GLAVE, RAKETNE s eksplozivnim nabojem		1.1D		1		0	E0		PP		LO01	HA01, HA02, HA03		3	
0287	BOJEVE GLAVE, RAKETNE s eksplozivnim nabojem		1.2D		1		0	E0		PP		LO01	HA01, HA03		3	
0288	NABOJI, OBLIKOVANI, SAVITLJIVI, LINEARNI		1.1D		1		0	E0		PP		LO01	HA01, HA02, HA03		3	
0289	FITILJ, DETONIRAJUĆI, savitljiv		1.4D		1.4		0	E0		PP		LO01	HA01, HA03		1	
0290	PROVODNIK, DETONIRAJUĆI, obložen metalom		1.1D		1		0	E0		PP		LO01	HA01, HA02, HA03		3	
0291	BOMBE s eksplozivnim nabojem		1.2F		1		0	E0		PP		LO01	HA01, HA02, HA03		3	
0292	GRANATE, ručne ili tromblonske, s eksplozivnim nabojem		1.1F		1		0	E0		PP		LO01	HA01, HA02, HA03		3	

Autorsko pravo © Ujedinjeni narodi, 2013. Sva prava pridržana.

UN br. ili ID br.	Naziv i opis	Klasa	Klasifikacijska oznaka	Pakirna skupina	Listice opasnosti	Posebne odredbe	Ograničene i izuzete količine		Prijevoz dozvoljen	Potrebna oprema	Ventilacija	Odredbe u vezi utovara, istovara i prijevoza			Broj plavih konusa/svjetala	Napomene
	3.1.2	2.2	2.2	2.1.1.3	5.2.2	3.3	3.4	3.5.1.2	3.2.1	8.1.5	7.1.6	7.1.6			7.1.5	3.2.1
(1)	(2)	(3a)	(3b)	(4)	(5)	(6)	(7a)	(7b)	(8)	(9)	(10)	(11)			(12)	(13)
0293	GRANATE, ručne ili tromblonske, s eksplozivnim nabojem		1.2F		1		0	E0		PP		LO01	HA01, HA02, HA03		3	
0294	MINE s eksplozivnim nabojem		1.2F		1		0	E0		PP		LO01	HA01, HA02, HA03		3	
0295	RAKETE s eksplozivnim nabojem		1.2F		1		0	E0		PP		LO01	HA01, HA02, HA03		3	
0296	JEKOMJERI, EKSPLOZIVNI		1.1F		1		0	E0		PP		LO01	HA01, HA02, HA03		3	
0297	STRELJIVO, SVJETLEĆE sa ili bez rasprskavajućeg naboja, potisnog naboja ili pogonskog naboja		1.4G		1.4		0	E0		PP		LO01	HA01, HA03		1	
0299	BOMBE, OSVJETLJUJUĆE		1.3G		1		0	E0		PP		LO01	HA01, HA03		3	
0300	STRELJIVO, ZAPALJIVO sa ili bez rasprskavajućeg naboja, potisnog naboja ili pogonskog naboja		1.4G		1.4		0	E0		PP		LO01	HA01, HA03		1	
0301	STRELJIVO, SA SUZAVCEM s eksplozivnim nabojem, potisnim nabojem ili pogonskim nabojem		1.4G		1.4+6.1 +8	802	0	E0		PP		LO01	HA01, HA03		1	
0303	STRELJIVO, DIMNO sa ili bez rasprskavajućeg naboja, potisnog naboja ili pogonskog naboja		1.4G		1.4		0	E0		PP		LO01	HA01, HA03		1	
0303	STRELJIVO, DIMNO sa ili bez rasprskavajućeg naboja, potisnog naboja ili pogonskog naboja, sadrži nagrizajuće tvari		1.4G		1.4+8		0	E0		PP		LO01	HA01, HA03		1	
0305	SVJETLEĆI BARUT (FLASH POWDER)		1.3G		1		0	E0		PP		LO01	HA01, HA03		3	
0306	SREDSTVO ZA OSVJETLJAVANJE STRELJIVA		1.4G		1.4		0	E0		PP		LO01	HA01, HA03		1	
0312	MECI, SIGNALNI		1.4G		1.4		0	E0		PP		LO01	HA01, HA03		1	
0313	SIGNALI, DIMNI		1.2G		1		0	E0		PP		LO01	HA01, HA03		3	
0314	UPALJAČI		1.2G		1		0	E0		PP		LO01	HA01, HA03		3	
0315	UPALJAČI		1.3G		1		0	E0		PP		LO01	HA01, HA03		3	
0316	UPALJAČI, ZA PALJENJE		1.3G		1		0	E0		PP		LO01	HA01, HA03		3	
0317	UPALJAČI, ZA PALJENJE		1.4G		1.4		0	E0		PP		LO01	HA01, HA03		1	
0318	GRANATE, ZA VJEŽBU, ručne ili tromblonske		1.3G		1		0	E0		PP		LO01	HA01, HA03		3	
0319	UPALJAČI, CJEVASTI		1.3G		1		0	E0		PP		LO01	HA01, HA03		3	
0320	UPALJAČI, CJEVASTI		1.4G		1.4		0	E0		PP		LO01	HA01, HA03		1	
0321	MECI ZA ORUŽJE s eksplozivnim nabojem		1.2E		1		0	E0		PP		LO01	HA01, HA03		3	

Autorsko pravo © Ujedinjeni narodi, 2013. Sva prava pridržana.

UN br. ili ID br.	Naziv i opis	Klasa	Klasifikacijska oznaka	Pakirna skupina	Listice opasnosti	Posebne odredbe	Ograničene i izuzete količine		Prijevoz dozvoljen	Potrebna oprema	Ventilacija	Odredbe u vezi utovara, istovara i prijevoza			Broj plavih konusa/svjetala	Napomene
	3.1.2	2.2	2.2	2.1.1.3	5.2.2	3.3	3.4	3.5.1.2	3.2.1	8.1.5	7.1.6	7.1.6			7.1.5	3.2.1
(1)	(2)	(3a)	(3b)	(4)	(5)	(6)	(7a)	(7b)	(8)	(9)	(10)	(11)			(12)	(13)
0322	RAKETNI MOTORI S HIPERGOLIČKIM KAPLJEVINAMA sa ili bez potisnog naboja		1.2L		1		0	E0		PP		LO01	HA01, HA03		3	
0323	ULOŠCI, MEHANIČKI UREĐAJI		1.4S		1.4	347	0	E0		PP		LO01	HA01, HA03		0	
0324	PROJEKTILI s eksplozivnim nabojem		1.2F		1		0	E0		PP		LO01	HA01, HA02, HA03		3	
0325	UPALJAČI		1.4G		1.4		0	E0		PP		LO01	HA01, HA03		1	
0326	MECI ZA ORUŽJE, MANEVARSKI		1.1C		1		0	E0		PP		LO01	HA01, HA02, HA03		3	
0327	MECI ZA ORUŽJE, MANEVARSKI ili MECI ZA ORUŽJE MALOG KALIBRA, MANEVARSKI		1.3C		1		0	E0		PP		LO01	HA01, HA03		3	
0328	MECI ZA ORUŽJE, INERTNI PROJEKTIL		1.2C		1		0	E0		PP		LO01	HA01, HA03		3	
0329	TORPEDA s eksplozivnim nabojem		1.1E		1		0	E0		PP		LO01	HA01, HA02, HA03		3	
0330	TORPEDA s eksplozivnim nabojem		1.1F		1		0	E0		PP		LO01	HA01, HA02, HA03		3	
0331	EKSPLOZIV, RAZARAJUĆI, TIP B (AGENS, ZA MINIRANJE, TIP B)		1.5D		1.5	617	0	E0		PP		LO01	HA01, HA03		3	
0332	EKSPLOZIV, RAZARAJUĆI, TIP E (AGENS, ZA MINIRANJE, TIP B)		1.5D		1.5	617	0	E0		PP		LO01	HA01, HA03		3	
0333	PIROTEHNIČKI PROIZVODI		1.1G		1	645	0	E0		PP		LO01	HA01, HA02, HA03		3	
0334	PIROTEHNIČKI PROIZVODI		1.2G		1	645	0	E0		PP		LO01	HA01, HA03		3	
0335	PIROTEHNIČKI PROIZVODI		1.3G		1	645	0	E0		PP		LO01	HA01, HA03		3	
0336	PIROTEHNIČKI PROIZVODI		1.4G		1.4	645 651	0	E0		PP		LO01	HA01, HA03		1	
0337	PIROTEHNIČKI PROIZVODI		1.4S		1.4	645	0	E0		PP		LO01	HA01, HA03		0	
0338	MECI ZA ORUŽJE, MANEVARSKI ili MECI ZA ORUŽJE MALOG KALIBRA, MANEVARSKI		1.4C		1.4		0	E0		PP		LO01	HA01, HA03		1	
0339	MECI ZA ORUŽJE, INERTNI PROJEKTIL ili MECI ZA ORUŽJE MALOG KALIBRA		1.4C		1.4		0	E0		PP		LO01	HA01, HA03		1	
0340	NITROCELULOZA, suha ili vlažna s manje od 25% masenog udjela vode (ili alkohola)		1.1D		1		0	E0		PP		LO01	HA01, HA02, HA03		3	
0341	NITROCELULOZA, nemodificirana ili plastificirana s manje od 18% masenog udjela tvari za plastificiranje		1.1D		1		0	E0		PP		LO01	HA01, HA02, HA03		3	
0342	NITROCELULOZA, VLAŽNA s najmanje 25% masenog udjela alkohola		1.3C		1	105	0	E0		PP		LO01	HA01, HA03		3	

Autorsko pravo © Ujedinjeni narodi, 2013. Sva prava pridržana.

UN br. ili ID br.	Naziv i opis	Klasa	Klasifikacijska oznaka	Pakirna skupina	Listice opasnosti	Posebne odredbe	Ograničene i izuzete količine		Prijevoz dozvoljen	Potrebna oprema	Ventilacija	Odredbe u vezi utovara, istovara i prijevoza			Broj plavih konusa/svjetala	Napomene
	3.1.2	2.2	2.2	2.1.1.3	5.2.2	3.3	3.4	3.5.1.2	3.2.1	8.1.5	7.1.6	7.1.6			7.1.5	3.2.1
(1)	(2)	(3a)	(3b)	(4)	(5)	(6)	(7a)	(7b)	(8)	(9)	(10)	(11)			(12)	(13)
0343	NITROCELULOZA, PLASTIFICIRANA s najmanje 18% masenog udjela tvari za plastificiranje		1.3C		1	105	0	E0		PP		LO01	HA01, HA03		3	
0344	PROJEKTILI s eksplozivnim nabojem		1.4D		1.4		0	E0		PP		LO01	HA01, HA03		1	
0345	PROJEKTILI, inertni sa sredstvom za osvjetljavanje		1.4S		1.4		0	E0		PP		LO01	HA01, HA03		0	
0346	PROJEKTILI s rasprskavajućim ili potisnim nabojem		1.2D		1		0	E0		PP		LO01	HA01, HA03		3	
0347	PROJEKTILI s rasprskavajućim ili potisnim nabojem		1.4D		1.4		0	E0		PP		LO01	HA01, HA03		1	
0348	MECI ZA ORUŽJE s eksplozivnim nabojem		1.4F		1.4		0	E0		PP		LO01	HA01, HA02, HA03		1	
0349	PREDMETI, EKSPLOZIVNI, N.D.N.		1.4S		1.4	178 274	0	E0		PP		LO01	HA01, HA03		0	
0350	PREDMETI, EKSPLOZIVNI, N.D.N.		1.4B		1.4	178 274	0	E0		PP		LO01	HA01, HA02, HA03		1	
0351	PREDMETI, EKSPLOZIVNI, N.D.N.		1.4C		1.4	178 274	0	E0		PP		LO01	HA01, HA03		1	
0352	PREDMETI, EKSPLOZIVNI, N.D.N.		1.4D		1.4	178 274	0	E0		PP		LO01	HA01, HA03		1	
0353	PREDMETI, EKSPLOZIVNI, N.D.N.		1.4G		1.4	178 274	0	E0		PP		LO01	HA01, HA03		1	
0354	PREDMETI, EKSPLOZIVNI, N.D.N.		1.1L			178 274	0	E0		PP		LO01	HA01, HA02, HA03		3	
0355	PREDMETI, EKSPLOZIVNI, N.D.N.		1.2L			178 274	0	E0		PP		LO01	HA01, HA03		3	
0356	PREDMETI, EKSPLOZIVNI, N.D.N.		1.3L			178 274	0	E0		PP		LO01	HA01, HA03		3	
0357	TVARI, EKSPLOZIVNE, N.D.N.		1.1L			178 274	0	E0		PP		LO01	HA01, HA02, HA03		3	
0358	TVARI, EKSPLOZIVNE, N.D.N.		1.2L			178 274	0	E0		PP		LO01	HA01, HA03		3	
0359	TVARI, EKSPLOZIVNE, N.D.N.		1.3L			178 274	0	E0		PP		LO01	HA01, HA03		3	
0360	SKLOPOVI DETONATORA, NEELEKTRIČNI za razaranje		1.1B				0	E0		PP		LO01	HA01, HA02, HA03		3	
0361	SKLOPOVI DETONATORA, NEELEKTRIČNI za razaranje		1.4B		1.4		0	E0		PP		LO01	HA01, HA02, HA03		1	
0362	STRELJIVO, ZA VJEŽBU		1.4G		1.4		0	E0		PP		LO01	HA01, HA03		1	
0363	STRELJIVO, ZA ISPITIVANJE		1.4G		1.4		0	E0		PP		LO01	HA01, HA03		1	

Autorsko pravo © Ujedinjeni narodi, 2013. Sva prava pridržana.

UN br. ili ID br.	Naziv i opis	Klasa	Klasifikacijska oznaka	Pakirna skupina	Listice opasnosti	Posebne odredbe	Ograničene i izuzete količine		Prijevoz dozvoljen	Potrebna oprema	Ventilacija	Odredbe u vezi utovara, istovara i prijevoza			Broj plavih konusa/svjetala	Napomene
	3.1.2	2.2	2.2	2.1.1.3	5.2.2	3.3	3.4	3.5.1.2	3.2.1	8.1.5	7.1.6	7.1.6			7.1.5	3.2.1
(1)	(2)	(3a)	(3b)	(4)	(5)	(6)	(7a)	(7b)	(8)	(9)	(10)	(11)			(12)	(13)
0364	DETONATORI ZA STRELJIVO		1.2B		1		0	E0		PP		LO01	HA01, HA02, HA03		3	
0365	DETONATORI ZA STRELJIVO		1.4B		1.4		0	E0		PP		LO01	HA01, HA02, HA03		1	
0366	DETONATORI ZA STRELJIVO		1.4S		1.4	347	0	E0		PP		LO01	HA01, HA03		0	
0367	UPALJAČI, DETONIRAJUĆI		1.4S		1.4		0	E0		PP		LO01	HA01, HA03		0	
0368	UPALJAČI, ZA PALJENJE		1.4S		1.4		0	E0		PP		LO01	HA01, HA03		0	
0369	BOJEVE GLAVE, RAKETNE s eksplozivnim nabojem		1.1F		1		0	E0		PP		LO01	HA01, HA02, HA03		3	
0370	BOJEVE GLAVE, RAKETNE s rasprskavajućim i potisnim nabojem		1.4D		1.4		0	E0		PP		LO01	HA01, HA03		1	
0371	BOJEVE GLAVE, RAKETNE s rasprskavajućim i potisnim nabojem		1.4F		1.4		0	E0		PP		LO01	HA01, HA02, HA03		1	
0372	GRANATE, ZA VJEŽBU, ručne ili tromblonske		1.2G		1		0	E0		PP		LO01	HA01, HA03		3	
0373	SIGNALNI UREĐAJI, RUČNI		1.4S		1.4		0	E0		PP		LO01	HA01, HA03		0	
0374	JEKOMJERI, EKSPLOZIVNI		1.1D		1		0	E0		PP		LO01	HA01, HA02, HA03		3	
0375	JEKOMJERI, EKSPLOZIVNI		1.2D		1		0	E0		PP		LO01	HA01, HA03		3	
0376	UPALJAČI, CJEVASTI		1.4S		1.4		0	E0		PP		LO01	HA01, HA03		0	
0377	UPALJAČI, S KAPICOM		1.1B		1		0	E0		PP		LO01	HA01, HA02, HA03		3	
0378	UPALJAČI, S KAPICOM		1.4B		1.4		0	E0		PP		LO01	HA01, HA02, HA03		1	
0379	ČAHURE, ZA METKE, PRAZNE, S UPALJAČEM		1.4C		1.4		0	E0		PP		LO01	HA01, HA03		1	
0380	PREDMETI, PIROFORNI		1.2L		1		0	E0		PP		LO01	HA01, HA03		3	
0381	ULOŠCI, MEHANIČKI UREĐAJI		1.2C		1		0	E0		PP		LO01	HA01, HA03		3	
0382	KOMPONENTE, EKSPLOZIVNI NIZ, N.D.N.		1.2B		1	178 274	0	E0		PP		LO01	HA01, HA02, HA03		3	
0383	KOMPONENTE, EKSPLOZIVNI NIZ, N.D.N.		1.4B		1.4	178 274	0	E0		PP		LO01	HA01, HA02, HA03		1	

Autorsko pravo © Ujedinjeni narodi, 2013. Sva prava pridržana.

UN br. ili ID br.	Naziv i opis	Klasa	Klasifikacijska oznaka	Pakirna skupina	Listice opasnosti	Posebne odredbe	Ograničene i izuzete količine		Prijevoz dozvoljen	Potrebna oprema	Ventilacija	Odredbe u vezi utovara, istovara i prijevoza			Broj plavih konusa/svjetala	Napomene
	3.1.2	2.2	2.2	2.1.1.3	5.2.2	3.3	3.4	3.5.1.2	3.2.1	8.1.5	7.1.6	7.1.6			7.1.5	3.2.1
(1)	(2)	(3a)	(3b)	(4)	(5)	(6)	(7a)	(7b)	(8)	(9)	(10)	(11)			(12)	(13)
0384	KOMPONENTE, EKSPLOZIVNI NIZ, N.D.N.	1	1.4S		1.4	178 274	0	E0		PP		LO01	HA01, HA03		0	
0385	5-NITROBENZOTRIAZOL	1	1.1D		1		0	E0		PP		LO01	HA01, HA02, HA03		3	
0386	TRINITROBENZEN-SULFONSKA KISELINA	1	1.1D		1		0	E0		PP		LO01	HA01, HA02, HA03		3	
0387	TRINITROFLUORENON	1	1.1D		1		0	E0		PP		LO01	HA01, HA02, HA03		3	
0388	SMJESA TRINITROTOLUENA (TNT) I TRINTROBENZENA ili SMJESA TRINITROTOLUENA (TNT) I HEKSANITROSTILBENA	1	1.1D		1		0	E0		PP		LO01	HA01, HA02, HA03		3	
0389	SMJESA TRINITROTOLUENA (TNT) KOJA SADRŽI TRINITROBENZEN I HEKSANITROSTILBEN	1	1.1D		1		0	E0		PP		LO01	HA01, HA02, HA03		3	
0390	TRITONAL	1	1.1D		1		0	E0		PP		LO01	HA01, HA02, HA03		3	
0391	SMJESA CIKLOTRIMETILEN-TRINITRAMINA (CIKLONIT; HEKSOGEN; RDX) I CIKLOTETRAMETILEN-TETRANITRAMINA (HMX; OKTOGEN), VLAŽNA s najmanje 15% masenog udjela vode ili DESENZITIRANA s najmanje 10% masenog udjela sredstva koje smanjuje osjetljivost	1	1.1D		1	266	0	E0		PP		LO01	HA01, HA02, HA03		3	
0392	HEKSANITROSTILBEN	1	1.1D		1		0	E0		PP		LO01	HA01, HA02, HA03		3	
0393	HEKSOTONAL	1	1.1D		1		0	E0		PP		LO01	HA01, HA02, HA03		3	
0394	TRINITROREZORCINOL (STIFNINSKA KISELINA), VLAŽAN s najmanje 20% masenog udjela vode, ili smjese alkohola i vode	1	1.1D		1		0	E0		PP		LO01	HA01, HA02, HA03		3	
0395	RAKETNI MOTORI, NA TEKUĆE GORIVO	1	1.2J		1		0	E0		PP		LO01	HA01, HA03		3	
0396	RAKETNI MOTORI, NA TEKUĆE GORIVO	1	1.3J		1		0	E0		PP		LO01	HA01, HA03		3	
0397	RAKETE, NA TEKUĆE GORIVO s eksplozivnim nabojem	1	1.1J		1		0	E0		PP		LO01	HA01, HA02, HA03		3	
0398	RAKETE, NA TEKUĆE GORIVO s eksplozivnim nabojem	1	1.2J		1		0	E0		PP		LO01	HA01, HA03		3	
0399	BOMBE SA ZAPALJIVOM KAPLJEVINOM s eksplozivnim nabojem	1	1.1J		1		0	E0		PP		LO01	HA01, HA02, HA03		3	

Autorsko pravo © Ujedinjeni narodi, 2013. Sva prava pridržana.

UN br. ili ID br.	Naziv i opis	Klasa	Klasifikacijska oznaka	Pakirna skupina	Listice opasnosti	Posebne odredbe	Ograničene i izuzete količine		Prijevoz dozvoljen	Potrebna oprema	Ventilacija	Odredbe u vezi utovara, istovara i prijevoza			Broj plavih konusa/svjetala	Napomene
	3.1.2	2.2	2.2	2.1.1.3	5.2.2	3.3	3.4	3.5.1.2	3.2.1	8.1.5	7.1.6	7.1.6			7.1.5	3.2.1
(1)	(2)	(3a)	(3b)	(4)	(5)	(6)	(7a)	(7b)	(8)	(9)	(10)	(11)			(12)	(13)
0400	BOMBE SA ZAPALJIVOM KAPLJEVINOM s eksplozivnim nabojem		1.2J		1		0	E0		PP		LO01	HA01, HA03		3	
0401	DIPIKRINSKI SULFID, suh ili vlažan s manje od 10% masenog udjela vode		1.1D		1		0	E0		PP		LO01	HA01, HA02, HA03		3	
0402	AMONIJEV PERKLORAT		1.1D		1	152	0	E0		PP		LO01	HA01, HA02, HA03		3	
0403	RAKETE, ZRAČNE		1.4G		1.4		0	E0		PP		LO01	HA01, HA03		1	
0404	RAKETE, ZRAČNE		1.4S		1.4		0	E0		PP		LO01	HA01, HA03		0	
0405	MECI, SIGNALNI		1.4S		1.4		0	E0		PP		LO01	HA01, HA03		0	
0406	DINITROSOBENZEN		1.3C		1		0	E0		PP		LO01	HA01, HA03		3	
0407	TETRAZOL-1-OCTENA KISELINA		1.4C		1.4		0	E0		PP		LO01	HA01, HA03		1	
0408	UPALJAČI, DETONIRAJUĆI sa zaštitom		1.1D		1		0	E0		PP		LO01	HA01, HA02, HA03		3	
0409	UPALJAČI, DETONIRAJUĆI sa zaštitom		1.2D		1		0	E0		PP		LO01	HA01, HA03		3	
0410	UPALJAČI, DETONIRAJUĆI sa zaštitom		1.4D		1.4		0	E0		PP		LO01	HA01, HA03		1	
0411	PENTAERITRIT TETRANITRAT (PENTAERITRITOL TETRANITRAT; PETN) s najmanje 7% masenog udjela voska		1.1D		1	131	0	E0		PP		LO01	HA01, HA02, HA03		3	
0412	MECI ZA ORUŽJE s eksplozivnim nabojem		1.4E		1.4		0	E0		PP		LO01	HA01, HA03		1	
0413	MECI ZA ORUŽJE, MANEVARSKI		1.2C		1		0	E0		PP		LO01	HA01, HA03		3	
0414	NABOJI, POGONSKI, ZA TOPOVE		1.2C		1		0	E0		PP		LO01	HA01, HA03		3	
0415	NABOJI, POGONSKI		1.2C		1		0	E0		PP		LO01	HA01, HA03		3	
0417	MECI ZA ORUŽJE, INERTNI PROJEKTIL ili MECI ZA ORUŽJE MALOG KALIBRA		1.3C		1		0	E0		PP		LO01	HA01, HA03		3	
0418	RAKETE, POVRŠINSKE		1.1G		1		0	E0		PP		LO01	HA01, HA02, HA03		3	
0419	RAKETE, POVRŠINSKE		1.2G		1		0	E0		PP		LO01	HA01, HA03		3	
0420	RAKETE, ZRAČNE		1.1G		1		0	E0		PP		LO01	HA01, HA02, HA03		3	
0421	RAKETE, ZRAČNE		1.2G		1		0	E0		PP		LO01	HA01, HA03		3	
0424	PROJEKTILI, inertni sa sredstvom za osvjetljavanje		1.3G		1		0	E0		PP		LO01	HA01, HA03		3	

Autorsko pravo © Ujedinjeni narodi, 2013. Sva prava pridržana.

UN br. ili ID br.	Naziv i opis	Klasa	Klasifikacijska oznaka	Pakirna skupina	Listice opasnosti	Posebne odredbe	Ograničene i izuzete količine		Prijevoz dozvoljen	Potrebna oprema	Ventilacija	Odredbe u vezi utovara, istovara i prijevoza			Broj plavih konusa/svjetala	Napomene
	3.1.2	2.2	2.2	2.1.1.3	5.2.2	3.3	3.4	3.5.1.2	3.2.1	8.1.5	7.1.6	7.1.6			7.1.5	3.2.1
(1)	(2)	(3a)	(3b)	(4)	(5)	(6)	(7a)	(7b)	(8)	(9)	(10)	(11)			(12)	(13)
0425	PROJEKTILI, inertni sa sredstvom za osvjetljavanje		1.4G		1.4		0	E0		PP		LO01	HA01, HA03		1	
0426	PROJEKTILI s rasprskavajućim i potisnim nabojem		1.2F		1		0	E0		PP		LO01	HA01, HA02, HA03		3	
0427	PROJEKTILI s rasprskavajućim i potisnim nabojem		1.4F		1.4		0	E0		PP		LO01	HA01, HA02, HA03		1	
0428	PREDMETI, PIROTEHNIČKI za tehničku namjenu		1.1G		1		0	E0		PP		LO01	HA01, HA02, HA03		3	
0429	PREDMETI, PIROTEHNIČKI za tehničku namjenu		1.2G		1		0	E0		PP		LO01	HA01, HA03		3	
0430	PREDMETI, PIROTEHNIČKI za tehničku namjenu		1.3G		1		0	E0		PP		LO01	HA01, HA03		3	
0431	PREDMETI, PIROTEHNIČKI za tehničku namjenu		1.4G		1.4		0	E0		PP		LO01	HA01, HA03		1	
0432	PREDMETI, PIROTEHNIČKI za tehničku namjenu		1.4S		1.4		0	E0		PP		LO01	HA01, HA03		0	
0433	POGAČA OD BARUTA (PASTA OD BARUTA), VLAŽNA s najmanje 17% masenog udjela alkohola		1.1C		1	266	0	E0		PP		LO01	HA01, HA02, HA03		3	
0434	PROJEKTILI s rasprskavajućim i potisnim nabojem		1.2G		1		0	E0		PP		LO01	HA01, HA03		3	
0435	PROJEKTILI s rasprskavajućim i potisnim nabojem		1.4G		1.4		0	E0		PP		LO01	HA01, HA03		1	
0436	RAKETE s potisnim nabojem		1.2C		1		0	E0		PP		LO01	HA01, HA03		3	
0437	RAKETE s potisnim nabojem		1.3C		1		0	E0		PP		LO01	HA01, HA03		3	
0438	RAKETE s potisnim nabojem		1.4C		1.4		0	E0		PP		LO01	HA01, HA03		1	
0439	NABOJI, OBLIKOVANI, bez detonatora		1.2D		1		0	E0		PP		LO01	HA01, HA03		3	
0440	NABOJI, OBLIKOVANI, bez detonatora		1.4D		1.4		0	E0		PP		LO01	HA01, HA03		1	
0441	NABOJI, OBLIKOVANI, bez detonatora		1.4S		1.4	347	0	E0		PP		LO01	HA01, HA03		0	
0442	NABOJI, EKSPLOZIVNI, KOMERCIJALNI bez detonatora		1.1D		1		0	E0		PP		LO01	HA01, HA02, HA03		3	
0443	NABOJI, EKSPLOZIVNI, KOMERCIJALNI bez detonatora		1.2D		1		0	E0		PP		LO01	HA01, HA03		3	
0444	NABOJI, EKSPLOZIVNI, KOMERCIJALNI bez detonatora		1.4D		1.4		0	E0		PP		LO01	HA01, HA03		1	
0445	NABOJI, EKSPLOZIVNI, KOMERCIJALNI bez detonatora		1.4S		1.4	347	0	E0		PP		LO01	HA01, HA03		0	
0446	ČAHURE, ZAPALJIVE, PRAZNE, BEZ UPALJAČA		1.4C		1.4		0	E0		PP		LO01	HA01, HA03		1	

Autorsko pravo © Ujedinjeni narodi, 2013. Sva prava pridržana.

UN br. ili ID br.	Naziv i opis	Klasa	Klasifikacijska oznaka	Pakirna skupina	Listice opasnosti	Posebne odredbe	Ograničene i izuzete količine		Prijevoz dozvoljen	Potrebna oprema	Ventilacija	Odredbe u vezi utovara, istovara i prijevoza			Broj plavih konusa/svjetala	Napomene
	3.1.2	2.2	2.2	2.1.1.3	5.2.2	3.3	3.4	3.5.1.2	3.2.1	8.1.5	7.1.6	7.1.6			7.1.5	3.2.1
(1)	(2)	(3a)	(3b)	(4)	(5)	(6)	(7a)	(7b)	(8)	(9)	(10)	(11)			(12)	(13)
0447	ČAHURE, ZAPALJIVE, PRAZNE, BEZ UPALJAČA		1.3C		1		0	E0		PP		LO01	HA01, HA03		3	
0448	5-MERKAPTOTETRAZOL -1-OCTENA KISELINA		1.4C		1.4		0	E0		PP		LO01	HA01, HA03		1	
0449	TORPEDA, NA TEKUĆE GORIVO sa ili bez rasprskavajućeg naboja		1.1J		1		0	E0		PP		LO01	HA01, HA02, HA03		3	
0450	TORPEDA, NA TEKUĆE GORIVO s inertnom glavom		1.3 J		1		0	E0		PP		LO01	HA01, HA03		3	
0451	TORPEDA s eksplozivnim nabojem		1.1D		1		0	E0		PP		LO01	HA01, HA02, HA03		3	
0452	GRANATE, ZA VJEŽBU, ručne ili tromblonske		1.4G		1.4		0	E0		PP		LO01	HA01, HA03		1	
0453	RAKETE, ZA BACANJE UŽETA		1.4G		1.4		0	E0		PP		LO01	HA01, HA03		1	
0454	UPALJAČI		1.4S		1.4		0	E0		PP		LO01	HA01, HA03		0	
0455	DETONATORI, NEELEKTRIČNI za razaranje		1.4S		1.4	347	0	E0		PP		LO01	HA01, HA03		0	
0456	DETONATORI, ELEKTRIČNI za razaranje		1.4S		1.4	347	0	E0		PP		LO01	HA01, HA03		0	
0457	NABOJI, RASPRSKAVAJUĆI, POVEZANI PLASTIKOM		1.1D		1		0	E0		PP		LO01	HA01, HA02, HA03		3	
0458	NABOJI, RASPRSKAVAJUĆI, POVEZANI PLASTIKOM		1.2D		1		0	E0		PP		LO01	HA01, HA03		3	
0459	NABOJI, RASPRSKAVAJUĆI, POVEZANI PLASTIKOM		1.4D		1.4		0	E0		PP		LO01	HA01, HA03		1	
0460	NABOJI, RASPRSKAVAJUĆI, POVEZANI PLASTIKOM		1.4S		1.4	347	0	E0		PP		LO01	HA01, HA03		0	
0461	KOMPONENTE, EKSPLOZIVNI NIZ, N.D.N.		1.1B		1	178 274	0	E0		PP		LO01	HA01, HA02, HA03		3	
0462	PREDMETI, EKSPLOZIVNI, N.D.N.		1.1C		1	178 274	0	E0		PP		LO01	HA01, HA02, HA03		3	
0463	PREDMETI, EKSPLOZIVNI, N.D.N.		1.1D		1	178 274	0	E0		PP		LO01	HA01, HA02, HA03		3	
0464	PREDMETI, EKSPLOZIVNI, N.D.N.		1.1E		1	178 274	0	E0		PP		LO01	HA01, HA02, HA03		3	
0465	PREDMETI, EKSPLOZIVNI, N.D.N.		1.1F		1	178 274	0	E0		PP		LO01	HA01, HA02, HA03		3	
0466	PREDMETI, EKSPLOZIVNI, N.D.N.		1.2C		1	178 274	0	E0		PP		LO01	HA01, HA03		3	
0467	PREDMETI, EKSPLOZIVNI, N.D.N.		1.2D		1	178 274	0	E0		PP		LO01	HA01, HA03		3	

Autorsko pravo © Ujedinjeni narodi, 2013. Sva prava pridržana.

UN br. ili ID br.	Naziv i opis	Klasa	Klasifikacijska oznaka	Pakirna skupina	Listice opasnosti	Posebne odredbe	Ograničene i izuzete količine		Prijevoz dozvoljen	Potrebna oprema	Ventilacija	Odredbe u vezi utovara, istovara i prijevoza			Broj plavih konusa/svjetala	Napomene
	3.1.2	2.2	2.2	2.1.1.3	5.2.2	3.3	3.4	3.5.1.2	3.2.1	8.1.5	7.1.6	7.1.6			7.1.5	3.2.1
(1)	(2)	(3a)	(3b)	(4)	(5)	(6)	(7a)	(7b)	(8)	(9)	(10)	(11)			(12)	(13)
0468	PREDMETI, EKSPLOZIVNI, N.D.N.		1.2E		1	178 274	0	E0		PP		LO01	HA01, HA03		3	
0469	PREDMETI, EKSPLOZIVNI, N.D.N.		1.2F		1	178 274	0	E0		PP		LO01	HA01, HA02, HA03		3	
0470	PREDMETI, EKSPLOZIVNI, N.D.N.		1.3C		1	178 274	0	E0		PP		LO01	HA01, HA03		3	
0471	PREDMETI, EKSPLOZIVNI, N.D.N.		1.4E		1.4	178 274	0	E0		PP		LO01	HA01, HA03		1	
0472	PREDMETI, EKSPLOZIVNI, N.D.N.		1.4F		1.4	178 274	0	E0		PP		LO01	HA01, HA02, HA03		1	
0473	TVARI, EKSPLOZIVNE, N.D.N.		1.1A			178 274	0	E0		PP		LO01	HA01, HA02, HA03		3	
0474	TVARI, EKSPLOZIVNE, N.D.N.		1.1C			178 274	0	E0		PP		LO01	HA01, HA02, HA03		3	
0475	TVARI, EKSPLOZIVNE, N.D.N.		1.1D			178 274	0	E0		PP		LO01	HA01, HA02, HA03		3	
0476	TVARI, EKSPLOZIVNE, N.D.N.		1.1G			178 274	0	E0		PP		LO01	HA01, HA02, HA03		3	
0477	TVARI, EKSPLOZIVNE, N.D.N.		1.3C			178 274	0	E0		PP		LO01	HA01, HA03		3	
0478	TVARI, EKSPLOZIVNE, N.D.N.		1.3G			178 274	0	E0		PP		LO01	HA01, HA03		3	
0479	TVARI, EKSPLOZIVNE, N.D.N.		1.4C		1.4	178 274	0	E0		PP		LO01	HA01, HA03		1	
0480	TVARI, EKSPLOZIVNE, N.D.N.		1.4D		1.4	178 274	0	E0		PP		LO01	HA01, HA03		1	
0481	TVARI, EKSPLOZIVNE, N.D.N.		1.4S		1.4	178 274	0	E0		PP		LO01	HA01, HA03		0	
0482	TVARI, EKSPLOZIVNE, JAKO NEOSJETLJIVE (TVARI, EVI), N.D.N.		1.5D		1.5	178 274	0	E0		PP		LO01	HA01, HA03		3	
0483	CIKLOTRIMETILEN-TRINITRAMIN (CIKLONIT; HEKSOGEN; RDX), DESENZITIRAN		1.1D		1		0	E0		PP		LO01	HA01, HA02, HA03		3	
0484	CIKLOTETRAMETILEN-TETRANITRAMIN (HMX; OKTOGEN), DESENZITIRAN		1.1D		1		0	E0		PP		LO01	HA01, HA02, HA03		3	
0485	TVARI, EKSPLOZIVNE, N.D.N.		1.4G		1.4	178 274	0	E0		PP		LO01	HA01, HA03		1	
0486	PREDMETI, EKSPLOZIVNI, IZUZETNO NEOSJETLJIVI (PREDMETI, EEI)		1.6N		1.6		0	E0		PP		LO01	HA01, HA03		3	
0487	SIGNALI, DIMNI		1.3G		1		0	E0		PP		LO01	HA01, HA03		3	
0488	STRELJIVO, ZA VJEŽBU		1.3G		1		0	E0		PP		LO01	HA01, HA03		3	

Autorsko pravo © Ujedinjeni narodi, 2013. Sva prava pridržana.

UN br. ili ID br.	Naziv i opis	Klasa	Klasifikacijska oznaka	Pakirna skupina	Listice opasnosti	Posebne odredbe	Ograničene i izuzete količine		Prijevoz dozvoljen	Potrebna oprema	Ventilacija	Odredbe u vezi utovara, istovara i prijevoza			Broj plavih konusa/svjetala	Napomene
	3.1.2	2.2	2.2	2.1.1.3	5.2.2	3.3	3.4	3.5.1.2	3.2.1	8.1.5	7.1.6	7.1.6			7.1.5	3.2.1
(1)	(2)	(3a)	(3b)	(4)	(5)	(6)	(7a)	(7b)	(8)	(9)	(10)	(11)			(12)	(13)
0489	DINITROGLIKOLURIL (DINGU)		1.1D		1		0	E0		PP		LO01	HA01, HA02, HA03		3	
0490	NITROTRIAZOLON (NTO)		1.1D		1		0	E0		PP		LO01	HA01, HA02, HA03		3	
0491	NABOJI, POGONSKI		1.4C		1.4		0	E0		PP		LO01	HA01, HA03		1	
0492	SIGNALI, ZA ŽELJEZNIČKU PRUGU, EKSPLOZIVNI		1.3G		1		0	E0		PP		LO01	HA01, HA03		3	
0493	SIGNALI, ZA ŽELJEZNIČKU PRUGU, EKSPLOZIVNI		1.4G		1.4		0	E0		PP		LO01	HA01, HA03		1	
0494	MLAZNI PERFORATORI, NAPUNJENI, za naftne bušotine, bez detonatora		1.4D		1.4		0	E0		PP		LO01	HA01, HA03		1	
0495	POGONSKO SREDSTVO, TEKUĆE		1.3C		1	224	0	E0		PP		LO01	HA01, HA03		3	
0496	OKTONAL		1.1D		1		0	E0		PP		LO01	HA01, HA02, HA03		3	
0497	POGONSKO SREDSTVO, TEKUĆE		1.1C		1	224	0	E0		PP		LO01	HA01, HA02, HA03		3	
0498	POGONSKO SREDSTVO, KRUTO		1.1C		1		0	E0		PP		LO01	HA01, HA02, HA03		3	
0499	POGONSKO SREDSTVO, KRUTO		1.3C		1		0	E0		PP		LO01	HA01, HA03		3	
0500	SKLOPOVI DETONATORA, NEELEKTRIČNI za razaranje		1.4S		1.4	347	0	E0		PP		LO01	HA01, HA03		0	
0501	POGONSKO SREDSTVO, KRUTO		1.4C		1.4		0	E0		PP		LO01	HA01, HA03		1	
0502	RAKETE s inertnom glavom		1.2C		1		0	E0		PP		LO01	HA01, HA03		3	
0503	SPRAVE ZA NAPUHAVANJE ZRAČNIH JASTUKA ili MODULI ZRAČNIH JASTUKA ili ZATEZIVAČI POJASEVA ZA VEZANJE		1.4G		1.4	235 289	0	E0		PP		LO01	HA01, HA03		1	
0504	1H-TETRAZOL		1.1D		1		0	E0		PP		LO01	HA01, HA02, HA03		3	
0505	SIGNALI, ZA OPASNOST, brodski		1.4G		1.4		0	E0		PP		LO01	HA01, HA03		1	
0506	SIGNALI, ZA OPASNOST, brodski		1.4S		1.4		0	E0		PP		LO01	HA01, HA03		0	
0507	SIGNALI, DIMNI		1.4S		1.4		0	E0		PP		LO01	HA01, HA03		0	
0508	1-HIDROKSI-BENZOTRIAZOL, BEZVODNI, suh ili vlažan s manje od 20% masenog udjela vode		1.3C		1		0	E0		PP		LO01	HA01, HA03		3	
0509	BARUT, BEZDIMNI		1.4C		1.4		0	E0		PP		LO01	HA01, HA03		1	
1001	ACETILEN, OTOPLJEN	2	4F		2.1	662	0	E0		PP, EX, A	VE01				1	
1002	ZRAK, STLAČEN	2	1A		2.2	655 662	120 ml	E1		PP					0	

Autorsko pravo © Ujedinjeni narodi, 2013. Sva prava pridržana.

UN br. ili ID br.	Naziv i opis	Klasa	Klasifikacijska oznaka	Pakirna skupina	Listice opasnosti	Posebne odredbe	Ograničene i izuzete količine		Prijevoz dozvoljen	Potrebna oprema	Ventilacija	Odredbe u vezi utovara, istovara i prijevoza			Broj plavih konusa/svjetala	Napomene
	3.1.2	2.2	2.2	2.1.1.3	5.2.2	3.3	3.4	3.5.1.2	3.2.1	8.1.5	7.1.6	7.1.6			7.1.5	3.2.1
(1)	(2)	(3a)	(3b)	(4)	(5)	(6)	(7a)	(7b)	(8)	(9)	(10)	(11)			(12)	(13)
1003	ZRAK, OHLAĐENA KAPLJEVINA	2	30		2.2+5.1		0	E0		PP					0	
1005	AMONIJ, BEZVODNI	2	2TC		2.3+8	23	0	E0	T	PP, EP, TOX, A	VE02				2	
1006	ARGON, STLAČEN	2	1A		2.2	653 662	120 ml	E1		PP					0	
1008	BOROV TRIFLUORID	2	2TC		2.3+8		0	E0		PP, EP, TOX, A	VE02				2	
1009	BROMOTRIFLUOROMETAN (PLIN ZA HLAĐENJE R 13B1)	2	2A		2.2		120 ml	E1		PP					0	
1010	BUTADIENI, STABILIZIRANI ili BUTADIENI I UGLJIKOVODIK SMJESA, STABILIZIRANI, čiji tlak para na 70°C ne prelazi 1,1 MPa (11 bara) i ima gustoću kod 50°C ne manju od 0,525 kg/l	2	2F		2.1	618 662	0	E0	T	PP, EX, A	VE01				1	
1011	BUTAN	2	2F		2.1	657 660 662	0	E0	T	PP, EX, A	VE01				1	
1012	SMJESA BUTILENA ili 1-BUTILEN ili CIS-2-BUTILEN ili TRANS-2-BUTILEN	2	2F		2.1	662	0	E0	T	PP, EX, A	VE01				1	
1013	UGLJIČNI DIOKSID	2	2A		2.2	584 653 662	120 ml	E1		PP					0	
1016	UGLJIČNI MONOKSID, STLAČEN	2	1TF		2.3+2.1		0	E0		PP, EP, EX, TOX, A	VE01, VE02				2	
1017	KLOR	2	2TOC		2.3+5.1+8		0	E0		PP, EP, TOX, A	VE02				2	
1018	KLORODIFLUOROMETAN (PLIN ZA HLAĐENJE R 22)	2	2A		2.2	662	120 ml	E1		PP					0	
1020	KLOROPENTAFLUORETAN (PLIN ZA HLAĐENJE R 115)	2	2A		2.2	662	120 ml	E1	T	PP					0	
1021	1-KLORO-1,2,2,2-TETRAFLUOROETAN (PLIN ZA HLAĐENJE R 124)	2	2A		2.2	662	120 ml	E1		PP					0	
1022	KLOROTRIFLUOROMETAN (PLIN ZA HLAĐENJE R 13)	2	2A		2.2	662	120 ml	E1		PP					0	
1023	UGLJENI PLIN, STLAČEN	2	1TF		2.3+2.1		0	E0		PP, EP, EX, TOX, A	VE01, VE02				2	
1026	CIJANOGEN	2	2TF		2.3+2.1		0	E0		PP, EP, EX, TOX, A	VE01, VE02				2	
1027	CIKLOPROPAN	2	2F		2.1	662	0	E0		PP, EX, A	VE01				1	
1028	DIKLORODIFLUOROMETAN (PLIN ZA HLAĐENJE R 12)	2	2A		2.2	662	120 ml	E1		PP					0	

Autorsko pravo © Ujedinjeni narodi, 2013. Sva prava pridržana.

1029	DIKLOROFLUOROMETAN (PLIN ZA HLAĐENJE R 21)	2	2A		2.2	662	120 ml	E1		PP					0	
1030	1,1-DIFLUORETAN (PLIN ZA HLAĐENJE R 152a)	2	2F		2.1	662	0	E0	T	PP, EX, A	VE01				1	
1032	DIMETILAMIN, BEZVODNI	2	2F		2.1	662	0	E0		PP, EX, A	VE01					
1033	DIMETIL ETER	2	2F		2.1	662	0	E0	T	PP, EX, A	VE01					
1035	ETAN	2	2F		2.1	662	0	E0		PP, EX, A	VE01					
1036	ETILAMIN	2	2F		2.1	662	0	E0		PP, EX, A	VE01					
1037	ETIL KLORID	2	2F		2.1	662	0	E0		PP, EX, A	VE01					
1038	ETILEN, DUBOKO OHLAĐENA KAPLJEVINA	2	3F		2.1	662	0	E0		PP, EX, A	VE01					
1039	ETIL METIL ETER	2	2F		2.1	662	0	E0		PP, EX, A	VE01					

Autorsko pravo © Ujedinjeni narodi, 2013. Sva prava pridržana.

UN br. ili ID br.	Naziv i opis	Klasa	Klasifikacijska oznaka	Pakirna skupina	Listice opasnosti	Posebne odredbe	Ograničene i izuzete količine		Prijevoz dozvoljen	Potrebna oprema	Ventilacija	Odredbe u vezi utovara, istovara i prijevoza			Broj plavih konusa/svjetala	Napomene
	3.1.2	2.2	2.2	2.1.1.3	5.2.2	3.3	3.4	3.5.1.2	3.2.1	8.1.5	7.1.6	7.1.6			7.1.5	3.2.1
(1)	(2)	(3a)	(3b)	(4)	(5)	(6)	(7a)	(7b)	(8)	(9)	(10)	(11)			(12)	(13)
1040	ETILEN OKSID	2	2TF		2.3+2.1	342	0	E0		PP, EP, EX, TOX, A	VE01, VE02				2	
1040	ETILEN OKSID S DUŠIKOM do ukupnog tlaka od 1 MPa (10 bara) na 50°C	2	2TF		2.3+2.1	342	0	E0	T	PP, EP, EX, TOX, A	VE01, VE02				2	
1041	SMJESA ETILEN OKSIDA I UGLJIČNOG DIOKSIDA sa više od 9% ali ne više od 87% etilen oksida	2	2F		2.1	662	0	E0		PP, EX, A	VE01				1	
1043	OTOPINE MIN. GNOJIVA OBRAĐENE AMONIJAKOM sa slobodnim amonijakom	2	4A		2.2			E0		PP					0	
1044	APARATI ZA GAŠENJE POŽARA sa stlačenim ili ukapljenim plinom	2	6A		2.2	225 594	120 ml	E0		PP					0	
1045	FLUOR, STLAČEN	2	1TOC		2.3+5.1 +8		0	E0		PP, EP, TOX, A	VE02				2	
1046	HELIJ, STLAČEN	2	1A		2.2	653 662	120 ml	E1		PP					0	
1048	VODIKOV BROMID, BEZVODNI	2	2TC		2.3+8		0	E0		PP, EP, TOX, A	VE02				2	
1049	VODIK, STLAČEN	2	1F		2.1	660 662	0	E0		PP, EX, A	VE01				1	
1050	VODIKOV KLORID, BEZVODNI	2	2TC		2.3+8		0	E0		PP, EP, TOX, A	VE02				2	
1051	VODIKOV CIJANID, STABILIZIRAN, sadrži manje od 3% vode	6.1	TF1	I	6.1+3	603 802	0	E0		PP, EP, EX, TOX, A	VE01, VE02				2	
1052	VODIKOV FLUORID, BEZVODNI	8	CT1	I	8+6.1	802	0	E0		PP, EP, TOX, A	VE02				2	
1053	VODIKOV SULFID	2	2TF		2.3+2.1		0	E0		PP, EP, EX, TOX, A	VE01, VE02				2	
1055	IZOBUTILEN	2	2F		2.1	662	0	E0	T	PP, EX, A	VE01				1	
1056	KRIPTON, STLAČEN	2	1A		2.2	662	120 ml	E1		PP					0	
1057	UPALJAČI ili ULOŠCI ZA UPALJAČE, sadrže zapaljiv plin	2	6F		2.1	201 654 658 662	0	E0		PP, EX, A	VE01				1	
1058	UKAPLJENI PLINOVI, nezapaljivi, nabijeni dušikom, ugljičnim dioksidom ili zrakom	2	2A		2.2	662	120 ml	E1		PP					0	
1060	SMJESA METILACETILENA I PROPADIENA, stabilizirana kao smjesa P1 ili smjesa P2	2	2F		2.1	581 662	0	E0		PP, EX, A	VE01				1	
1061	METILAMIN, BEZVODNI	2	2F		2.1	662	0	E0		PP, EX, A	VE01				1	
1062	METIL BROMID, s ne više od 2% kloropikrina	2	2T		2.3	23	0	E0		PP, EP, TOX, A	VE02				2	
1063	METILKLORID (PLIN ZA HLAĐENJE R 40)	2	2F		2.1	662	0	E0	T	PP, EX, A	VE01				1	
1064	METIL MERKAPTAN	2	2TF		2.3+2.1		0	E0		PP, EP, EX, TOX, A	VE01, VE02				2	
1065	NEON, STLAČEN	2	1A		2.2	662	120 ml	E1		PP					0	
1066	DUŠIK, STLAČEN	2	1A		2.2	653 662	120 ml	E1		PP					0	
1067	DINITROGEN TETROKSID (DUŠIKOV DIOKSID)	2	2TOC		2.3+5.1 +8		0	E0		PP, EP, TOX, A	VE02				2	
1069	NITROSIL KLORID	2	2TC		2.3+8		0	E0		PP, EP, TOX, A	VE02				2	
1070	DUŠIČNI OKSID	2	20		2.2+5.1	584 662	0	E0		PP					0	

Autorsko pravo © Ujedinjeni narodi, 2013. Sva prava pridržana.

UN br. ili ID br.	Naziv i opis	Klasa	Klasifikacijska oznaka	Pakirna skupina	Listice opasnosti	Posebne odredbe	Ograničene i izuzete količine		Prijevoz dozvoljen	Potrebna oprema	Ventilacija	Odredbe u vezi utovara, istovara i prijevoza			Broj plavih konusa/svjetala	Napomene
	3.1.2	2.2	2.2	2.1.1.3	5.2.2	3.3	3.4	3.5.1.2	3.2.1	8.1.5	7.1.6	7.1.6			7.1.5	3.2.1
(1)	(2)	(3a)	(3b)	(4)	(5)	(6)	(7a)	(7b)	(8)	(9)	(10)	(11)			(12)	(13)
1071	NAFTNI PLIN, STLAČEN	2	1TF		2.3+2.1		0	E0		PP, EP, EX, TOX, A	VE01, VE02				2	
1072	KISIK, STLAČEN	2	1O		2.2+5.1	355 655 662	0	E0		PP					0	
1073	KISIK, POTHLAĐENA KAPLJEVINA	2	3O		2.2+5.1		0	E0		PP					0	
1075	NAFTNI PLINOVI, UKAPLJENI	2	2F		2.1	274 583 639 660 662	0	E0		PP, EX, A	VE01				1	
1076	FOZGEN	2	2TC		2.3+8		0	E0		PP, EP, TOX, A	VE02				2	
1077	PROPILEN	2	2F		2.1	662	0	E0	T	PP, EX, A	VE01				1	
1078	PLIN ZA HLAĐENJE, N.D.N., kao smjesa Fl, smjesa F2 ili smjesa F3	2	2A		2.2	274 582 662	120 ml	E1		PP					0	
1079	SUMPORNI DIOKSID	2	2TC		2.3+8		0	E0		PP, EP, TOX, A	VE02				2	
1080	SUMPOROV HEKSAFLUORID	2	2A		2.2	662	120 ml	E1		PP					0	
1081	TETRAFLUOROETILEN, STABILIZIRAN	2	2F		2.1	662	0	E0		PP, EX, A	VE01				1	
1082	TRIFLUORKLORETILEN, stabilizirani (PLIN ZA HLAĐENJE R1113)	2	2TF		2.3+2.1		0	E0		PP, EP, EX, TOX, A	VE01, VE02				2	
1083	TRIMETILAMIN, BEZVODNI	2	2F		2.1	662	0	E0	T	PP, EX, A	VE01					
1085	VINIL BROMID, STABILIZIRAN	2	2F		2.1	662	0	E0		PP, EX, A	VE01					
1086	VINIL KLORID, STABILIZIRAN	2	2F		2.1	662	0	E0	T	PP, EX, A	VE01					
1087	VINIL METIL ETER, STABILIZIRAN	2	2F		2.1	662	0	E0		PP, EX, A	VE01					
1088	ACETAL	3	F1	II	3		1 l	E2	T	PP, EX, A	VE01					
1089	ACETALDEHID	3	F1		3		E0	E3	T	PP, EX, A	VE01					
1090	ACETON	3	F1	II	3		1 l	E2	T	PP, EX, A	VE01					
1091	ACETONSKA ULJA	3	F1	II	3		1 l	E2		PP, EX, A	VE01					
1092	AKROLEIN, STABILIZIRAN	6.1	TF1		6.1+3	354 802	0	E0	T	PP, EP, EX, TOX, A	VE01, VE02				2	
1093	AKRILONITRIL, STABILIZIRAN	3	FT1		3+6.1	802	0	E0	T	PP, EP, EX, TOX, A	VE01, VE02				2	
1098	ALILALKOHOL	6.1	TF1		6.1+3	354 802	0	E0	T	PP, EP, EX, TOX, A	VE01, VE02				2	
1099	ALILBROMID	3	FT1		3+6.1	802	0	E0		PP, EP, EX, TOX, A	VE01, VE02				2	
1100	ALILKLORID	3	FT1		3+6.1	802	0	E0	T	PP, EP, EX, TOX, A	VE01, VE02				2	
1104	AMIL ACETATI	3	F1	III	3		5 l	E1		PP, EX, A	VE01				0	
1105	PENTANOLI	3	F1	II	3		1 l	E2		PP, EX, A	VE01				1	
1105	PENTANOLI	3	F1	III	3		5 l	E1	T	PP, EX, A	VE01				0	
1106	AMILAMIN	3	FC	II	3+8		1 l	E2	T	PP, EP, EX, A	VE01				1	
1106	AMILAMIN	3	FC	III	3+8		5 l	E1		PP, EP, EX, A	VE01				0	
1107	AMILKLORID	3	F1	II	3		1 l	E2	T	PP, EX, A	VE01				1	
1108	1-PENTEN (n-AMILEN)	3	F1	I	3		0	E3	T	PP, EX, A	VE01				1	
1109	AMIL FORMATI	3	F1	III	3		5 l	E1		PP, EX, A	VE01				0	

Autorsko pravo © Ujedinjeni narodi, 2013. Sva prava pridržana.

1110	n-AMIL METIL KETON	3	F1	III	3		5 l	E1		PP, EX, A	VE01				0	
1111	AMIL MERKAPTAN	3	F1	II	3		1 l	E2		PP, EX, A	VE01				1	

Autorsko pravo © Ujedinjeni narodi, 2013. Sva prava pridržana.

UN br. ili ID br.	Naziv i opis	Klasa	Klasifikacijska oznaka	Pakirna skupina	Listice opasnosti	Posebne odredbe	Ograničene i izuzete količine		Prijevoz dozvoljen	Potrebna oprema	Ventilacija	Odredbe u vezi utovara, istovara i prijevoza			Broj plavih konusa/svjetala	Napomene
	3.1.2	2.2	2.2	2.1.1.3	5.2.2	3.3	3.4	3.5.1.2	3.2.1	8.1.5	7.1.6	7.1.6			7.1.5	3.2.1
(1)	(2)	(3a)	(3b)	(4)	(5)	(6)	(7a)	(7b)	(8)	(9)	(10)	(11)			(12)	(13)
1112	AMIL NITRAT	3	F1	III	3		5 l	E1		PP. EX. A	VE01				0	
1113	AMIL NITRIT	3	F1	II	3		1 l	E2		PP, EX, A	VE01				1	
1114	BENZEN	3	F1	II	3		1 l	E2	T	PP, EX, A	VE01				1	
1120	BUTANOLI	3	F1	II	3		1 l	E2	T	PP, EX, A	VE01				1	
1120	BUTANOLI	3	F1	III	3		5 l	E1	T	PP, EX, A	VE01				0	
1123	BUTILACETATI	3	F1	II	3		1 l	E2	T	PP, EX, A	VE01				1	
1123	BUTILACETATI	3	F1	III	3		5 l	E1	T	PP, EX, A	VE01				0	
1125	n-BUTILAMIN	3	FC	II	3+8		1 l	E2	T	PP, EP, EX, A	VE01				1	
1126	1-BROMOBUTAN	3	F1	II	3		1 l	E2		PP, EX, A	VE01				1	
1127	KLOROBUTANI	3	F1	II	3		1 l	E2	T	PP, EX, A	VE01				1	
1128	n-BUTIL FORMAT	3	F1	II	3		1 l	E2		PP, EX, A	VE01				1	
1129	BUTIRALDEHID	3	F1	II	3		1 l	E2	T	PP, EX, A	VE01				1	
1130	KAMFORNO ULJE	3	F1	III	3		5 l	E1		PP, EX, A	VE01				0	
1131	UGLJIKOV DISULFID	3	FT1	I	3+6.1	802	0	E0	T	PP, EP, EX, TOX, A	VE01, VE02				2	
1133	LJEPILA koja sadrže zapaljivu kapljevinu	3	F1	I	3		500 ml	E3		PP, EX, A	VE01				1	
1133	LJEPILA koja sadrže zapaljivu kapljevinu (tlak para na 50°C veći od 110 kPa)	3	F1	II	3	640C	5 l	E2		PP, EX, A	VE01				1	
1133	LJEPILA koja sadrže zapaljivu kapljevinu (tlak para na 50°C ne veći od 110 kPa)	3	F1	II	3	640D	5 l	E2		PP, EX, A	VE01				1	
1133	LJEPILA koja sadrže zapaljivu kapljevinu	3	F1	III	3	640E	5 l	E1		PP, EX, A	VE01				0	
1133	LJEPILA koja sadrže zapaljivu kapljevinu (s plamištem ispod 23°C i viskoznošću prema 2.2.3.1.4) (vrelište ne više od 35°C)	3	F1	III	3	640F	5 l	E1		PP, EX, A	VE01				0	
1133	LJEPILA koja sadrže zapaljivu kapljevinu (s plamištem ispod 23°C i viskoznošću prema 2.2.3.1.4) (tlak para na 50°C veći od 110 kPa, vrelište više od 35°C)	3	F1	III	3	640G	5 l	E1		PP, EX, A	VE01				0	
1133	LJEPILA koja sadrže zapaljivu kapljevinu (s plamištem ispod 23°C i viskoznošću prema 2.2.3.1.4) (tlak para na 50°C ne veći od 110 kPa)	3	F1	III	3	640H	5 l	E1		PP, EX, A	VE01				0	
1134	KLOROBENZEN	3	F1	III	3		5 l	E1	T	PP, EX, A	VE01				0	
1135	ETILEN KLOROHIDRIN	6.1	TF1	I	6.1+3	354 802	0	E0	T	PP, EP, EX, TOX, A	VE01, VE02				2	
1136	DESTILATI KATRANA KAMENOG UGLJENA, ZAPALJIVI	3	F1	II	3		1 l	E2		PP, EX, A	VE01				1	
1136	DESTILATI KATRANA KAMENOG UGLJENA, ZAPALJIVI	3	F1	III	3		5 l	E1		PP, EX, A	VE01				0	
1139	OTOPINA ZA PREMAZIVANJE (uključuje obradu površine ili premaze za industrijske i druge namjene kao premazivanje podvozja vozila, oblaganje bubnjeva ili bačvi)	3	F1	I	3		500 ml	E3		PP, EX, A	VE01				1	
1139	OTOPINA ZA PREMAZIVANJE (uključuje obradu površine ili premaze za industrijske i druge namjene kao premazivanje podvozja vozila, oblaganje bubnjeva ili bačvi) (tlak para na 50°C veći od 110 kPa)	3	F1	II	3	640C	5 l	E2		PP, EX, A	VE01				1	

Autorsko pravo © Ujedinjeni narodi, 2013. Sva prava pridržana.

UN br. ili ID br.	Naziv i opis	Klasa	Klasifikacijska oznaka	Pakirna skupina	Listice opasnosti	Posebne odredbe	Ograničene i izuzete količine		Prijevoz dozvoljen	Potrebna oprema	Ventilacija	Odredbe u vezi utovara, istovara i prijevoza			Broj plavih konusa/svjetala	Napomene
	3.1.2	2.2	2.2	2.1.1.3	5.2.2	3.3	3.4	3.5.1.2	3.2.1	8.1.5	7.1.6	7.1.6			7.1.5	3.2.1
(1)	(2)	(3a)	(3b)	(4)	(5)	(6)	(7a)	(7b)	(8)	(9)	(10)	(11)			(12)	(13)
1139	OTOPINA ZA PREMAZIVANJE (uključuje obradu površine ili premaze za industrijske i druge namjene kao premazivanje podvozja vozila, oblaganje bubnjeva ili bačvi) (tlak para na 50°C ne veći od 110 kPa)	3	F1	II	3	640D	5 l	E2		PP, EX, A	VE01				1	
1139	OTOPINA ZA PREMAZIVANJE (uključuje obradu površine ili premaze za industrijske i druge namjene kao premazivanje podvozja vozila, oblaganje bubnjeva ili bačvi)	3	F1	III	3	640E	5 l	E1		PP, EX, A	VE01				0	
1139	OTOPINA ZA PREMAZIVANJE (uključuje obradu površine ili premaze za industrijske i druge namjene kao premazivanje podvozja vozila, oblaganje bubnjeva ili bačvi) (s plamištem ispod 23°C i viskoznošću prema 2.2.3.1.4) (vrelište ne više od 35°C)	3	F1	III	3	640F	5 l	E1		PP, EX, A	VE01				0	
1139	OTOPINA ZA PREMAZIVANJE (uključuje obradu površine ili premaze za industrijske i druge namjene kao premazivanje podvozja vozila, oblaganje bubnjeva ili bačvi) (s plamištem ispod 23°C i viskoznošću prema 2.2.3.1.4) (tlak para na 50°C, vrelište više od 35°C)	3	F1	III	3	640G	5 l	E1		PP, EX, A	VE01				0	
1139	OTOPINA ZA PREMAZIVANJE (uključuje obradu površine ili premaze za industrijske i druge namjene kao premazivanje podvozja vozila, oblaganje bubnjeva ili bačvi) (s plamištem ispod 23°C i viskoznošću prema 2.2.3.1.4) (tlak para na 50°C ne veći od 110 kPa)	3	F1	III	3	640H	5 l	E1		PP, EX, A	VE01				0	
1143	KROTONALDEHID, STABILIZIRAN	6.1	TF1	I	6.1+3	324 354	0	E0	T	PP, EP, EX, TOX, A	VE01, VE02				2	
1144	KROTONILEN	3	F1	I	3		0	E3		PP, EX, A	VE01				1	
1145	CIKLOHEKSAN	3	F1	II	3		1 l	E2	T	PP, EX, A	VE01				1	
1146	CIKLOPENTAN	3	F1	II	3		1 l	E2	T	PP, EX, A	VE01				1	
1147	DEKAHIDRO-NAFTALEN	3	F1	III	3		5 l	E1		PP, EX, A	VE01				0	
1148	DIACETON ALKOHOL	3	F1	II	3		1 l	E2		PP, EX, A	VE01				1	
1148	DIACETON ALKOHOL	3	F1	III	3		5 l	E1		PP, EX, A	VE01				0	
1149	DIBUTIL ETERI	3	F1	III	3		5 l	E1		PP, EX, A	VE01				0	
1150	1,2-DIKLOROETILEN	3	F1	II	3		1 l	E2	T	PP, EX, A	VE01				1	
1152	DIKLOROPENTANI	3	F1	III	3		5 l	E1		PP, EX, A	VE01				0	
1153	ETILENGLIKOL DIETILETER	3	F1	II	3		1 l	E2	T	PP, EX, A	VE01				1	
1153	ETILENGLIKOL DIETILETER	3	F1	III	3		5 l	E1	T	PP, EX, A	VE01				0	
1154	DIETILAMIN	3	FC	II	3+8		1 l	E2	T	PP, EP, EX, A	VE01				1	
1155	DIETILETER (ETILETER)	3	F1	I	3		0	E3	T	PP, EX, A	VE01				1	
1156	DIETIL KETON	3	F1	II	3		1 l	E2		PP, EX, A	VE01				1	
1157	DIIZOBUTILKETON	3	F1	III	3		5 l	E1	T	PP, EX, A	VE01				0	
1158	DIIZOPROPILAMIN	3	FC	II	3+8		1 l	E2		PP, EP, EX, A	VE01				1	
1159	DIIZOPROPIL ETER	3	F1	II	3		1 l	E2	T	PP, EX, A	VE01				1	
1160	DIMETILAMIN VODENA OTOPINA	3	FC	II	3+8		1 l	E2	T	PP, EP, EX, A	VE01				1	

Autorsko pravo © Ujedinjeni narodi, 2013. Sva prava pridržana.

UN br. ili ID br.	Naziv i opis	Klasa	Klasifikacijska oznaka	Pakirna skupina	Listice opasnosti	Posebne odredbe	Ograničene i izuzete količine		Prijevoz dozvoljen	Potrebna oprema	Ventilacija	Odredbe u vezi utovara, istovara i prijevoza			Broj plavih konusa/svjetala	Napomene
	3.1.2	2.2	2.2	2.1.1.3	5.2.2	3.3	3.4	3.5.1.2	3.2.1	8.1.5	7.1.6	7.1.6			7.1.5	3.2.1
(1)	(2)	(3a)	(3b)	(4)	(5)	(6)	(7a)	(7b)	(8)	(9)	(10)	(11)			(12)	(13)
1161	DIMETIL KARBONAT	3	F1	II	3		1 l	E2		PP. EX. A	VE01				1	
1162	DIMETILDIKLOROSILAN	3	FC	II	3+8		0	E0		PP, EP, EX, A	VE01				1	
1163	DIMETILHIDRAZIN, ASIMETRIČAN	6.1	TFC	I	6.1+3+8	354 802	0	E0	T	PP, EP, EX, TOX, A	VE01, VE02				2	
1164	DIMETIL SULFID	3	F1	II	3		1 l	E2		PP, EX, A	VE01				1	
1165	DIOKSAN	3	F1	II	3		1 l	E2	T	PP, EX, A	VE01				1	
1166	DIOKSOLAN	3	F1	II	3		1 l	E2		PP, EX, A	VE01				1	
1167	DIVINIL ETER, STABILIZIRAN	3	F1	I	3		0	E3	T	PP, EX, A	VE01				1	
1169	EKSTRAKTI, AROMATSKI, TEKUĆI (tlak para na 50°C veći od 110 kPa)	3	F1	II	3	601 640C	5 l	E2		PP, EX, A	VE01				1	
1169	EKSTRAKTI, AROMATSKI, TEKUĆI (tlak para na 50°C ne veći od 110 kPa)	3	F1	II	3	601 640D	5 l	E2		PP, EX, A	VE01				1	
1169	EKSTRAKTI, AROMATSKI, TEKUĆI	3	F1	III	3	601 640E	5 l	E1		PP, EX, A	VE01				0	
1169	EKSTRAKTI, AROMATSKI, TEKUĆI (s plamištem ispod 23°C i viskoznošću prema 2.2.3.1.4) (vrelište ne više od 35°C)	3	F1	III	3	601 640F	5 l	E1		PP, EX, A	VE01				0	
1169	EKSTRAKTI, AROMATSKI, TEKUĆI (s plamištem ispod 23°C i viskoznošću prema 2.2.3.1.4) (tlak para na 50°C veći od 110 kPa, vrelište više od 35°C)	3	F1	III	3	601 640G	5 l	E1		PP, EX, A	VE01				0	
1169	EKSTRAKTI, AROMATSKI, TEKUĆI (s plamištem ispod 23°C i viskoznošću prema 2.2.3.1.4) (tlak para na 50°C ne veći od 110 kPa)	3	F1	III	3	601 640H	5 l	E1		PP, EX, A	VE01				0	
1170	ETANOL (ETIL ALKOHOL) ili OTOPINA ETANOLA (OTOPINA ETIL ALKOHOLA)	3	F1	II	3	144 601	1 l	E2	T	PP, EX, A	VE01				1	
1170	OTOPINA ETANOLA (OTOPINA ETIL ALKOHOLA)	3	F1	III	3	144 601	5 l	E1	T	PP, EX, A	VE01				0	
1171	ETILENGLIKOL-MONOETILETER	3	F1	III	3		5 l	E1	T	PP, EX, A	VE01				0	
1172	ETILENGLIKOL-MONOETILETER-ACETAT	3	F1	III	3		5 l	E1	T	PP, EX, A	VE01				0	
1173	ETIL ACETAT	3	F1	II	3		1 l	E2	T	PP, EX, A	VE01				1	
1175	ETILBENZEN	3	F1	II	3		1 l	E2	T	PP, EX, A	VE01				1	
1176	ETIL BORAT	3	F1	II	3		1 l	E2		PP, EX, A	VE01				1	
1177	2-ETILBUTIL ACETAT	3	F1	III	3		5 l	E1	T	PP, EX, A	VE01				0	
1178	2-ETILBUTIRALDEHID	3	F1	II	3		1 l	E2		PP, EX, A	VE01				1	
1179	ETIL BUTIL ETER	3	F1	II	3		1 l	E2	T	PP, EX, A	VE01				1	
1180	ETIL BUTIRAT	3	F1	III	3		5 l	E1		PP, EX, A	VE01				0	
1181	ETIL KLOROACETAT	6.1	TF1	II	6.1+3	802	100 ml	E4		PP, EP, EX, TOX, A	VE01, VE02				2	
1182	ETIL KLOROFORMAT	6.1	TFC	I	6.1+3+8	354 802	0	E0		PP, EP, EX, TOX, A	VE01, VE02				2	
1183	ETILDIKLOROSILAN	4.3	WFC	I	4.3+3+8		0	E0		PP, EP, EX, A	VE01		HA08		1	
1184	ETILEN DIKLORID	3	FT1	II	3+6.1	802	1 l	E2	T	PP, EP, EX, TOX, A	VE01, VE02				2	
1185	ETILENIMIN, STABILIZIRAN	6.1	TF1	I	6.1+3	354 802	0	E0		PP, EP, EX, TOX, A	VE01, VE02				2	

Autorsko pravo © Ujedinjeni narodi, 2013. Sva prava pridržana.

UN br. ili ID br.	Naziv i opis	Klasa	Klasifikacijska oznaka	Pakirna skupina	Listice opasnosti	Posebne odredbe	Ograničene i izuzete količine		Prijevoz dozvoljen	Potrebna oprema	Ventilacija	Odredbe u vezi utovara, istovara i prijevoza			Broj plavih konusa/svjetala	Napomene
	3.1.2	2.2	2.2	2.1.1.3	5.2.2	3.3	3.4	3.5.1.2	3.2.1	8.1.5	7.1.6	7.1.6			7.1.5	3.2.1
(1)	(2)	(3a)	(3b)	(4)	(5)	(6)	(7a)	(7b)	(8)	(9)	(10)	(11)			(12)	(13)
1188	ETILEN GLIKOL MONOMETILETER	3	F1	III	3		5 l	E1	T	PP. EX. A	VE01				0	
1189	ETILENGLIKOL MONOMETILETER ACETAT	3	F1	III	3		5 l	E1		PP, EX, A	VE01				0	
1190	ETIL FORMAT	3	F1	II	3		1 l	E2		PP, EX, A	VE01				1	
1191	OKTILALDEHIDI	3	F1	III	3		5 l	E1	T	PP, EX, A	VE01				0	
1192	ETIL LAKTAT	3	F1	III	3		5 l	E1		PP, EX, A	VE01				0	
1193	ETIL METIL KETON (METIL ETIL KETON)	3	F1	II	3		1 l	E2	T	PP, EX, A	VE01				1	
1194	OTOPINA ETIL NITRIT	3	FT1	I	3+6.1	802	0	E0		PP, EP, EX, TOX, A	VE01, VE02				2	
1195	ETIL PROPIONAT	3	F1	II	3		1 l	E2		PP, EX, A	VE01				1	
1196	ETILTRIKLOROSILAN	3	FC	II	3+8		0	E0		PP, EP, EX, A	VE01				1	
1197	EKSTRAKTI, ZA AROME, TEKUĆI (tlak para na 50°C veći od 110 kPa)	3	F1	II	3	601 640C	5 l	E2		PP, EX, A	VE01				1	
1197	EKSTRAKTI, ZA AROME, TEKUĆI (tlak para na 50°C ne veći od 110 kPa)	3	F1	II	3	601 640D	5 l	E2		PP, EX, A	VE01				1	
1197	EKSTRAKTI, ZA AROME, TEKUĆI	3	F1	III	3	601 640E	5 l	E1		PP, EX, A	VE01				0	
1197	EKSTRAKTI, ZA AROME, TEKUĆI (s plamištem ispod 23°C i viskoznošću prema 2.2.3.1.4) (vrelište ne više od 35°C)	3	F1	III	3	601 640F	5 l	E1		PP, EX, A	VE01				0	
1197	EKSTRAKTI, ZA AROME, TEKUĆI (s plamištem ispod 23°C i viskoznošću prema 2.2.3.1.4) (tlak para na 50°C veći od 110 kPa, vrelište više od 35°C)	3	F1	III	3	601 640G	5 l	E1		PP, EX, A	VE01				0	
1197	EKSTRAKTI, ZA AROME, TEKUĆI (s plamištem ispod 23°C i viskoznošću prema 2.2.3.1.4) (tlak para na 50°C ne veći od 110 kPa)	3	F1	III	3	601 640H	5 l	E1		PP, EX, A	VE01				0	
1198	OTOPINA FORMALDEHIDA, ZAPALJIVA	3	FC	III	3+8		5 l	E1	T	PP, EP, EX, A	VE01				0	
1199	FURALDEHIDI	6.1	TF1	II	6.1+3	802	100 ml	E4	T	PP, EP, EX, TOX, A	VE01, VE02				2	
1201	FUSEL ULJE	3	F1	II	3		1 l	E2		PP, EX, A	VE01				1	
1201	FUSEL ULJE	3	F1	III	3		5 l	E1		PP, EX, A	VE01				0	
1202	PLINSKO ULJE ili DIZEL GORIVO ili ULJE ZA LOŽENJE, LAKO (plamište ne više od 60°C)	3	F1	III	3	363 640K	5 l	E1	T	PP, EX, A	VE01				0	
1202	DIZEL GORIVO sukladno standardu EN 590:2004 ili PLINSKO ULJE ili ULJE ZA LOŽENJE, LAKO s plamištem kako je navedeno u EN 590:2009 + A1:2010	3	F1	III	3	363 640L	5 l	E1	T	PP, EX, A	VE01				0	
1202	PLINSKO ULJE ili DIZEL GORIVO ili ULJE ZA LOŽENJE, LAKO (plamište više od 60°C i ne više od 100°C)	3	F1	III	3	363 640M	5 l	E1	T	PP, EX, A	VE01				0	
1203	MOTORNI ALKOHOL ili BENZIN	3	F1	II	3	243 363 534	1 l	E2	T	PP, EX, A	VE01				1	
1204	NITROGLICERIN OTOPINA U ALKOHOLU s ne više od 1% nitroglicerina	3	D	II	3	601	1 l	E0		PP, EX, A	VE01				1	

Autorsko pravo © Ujedinjeni narodi, 2013. Sva prava pridržana.

UN br. ili ID br.	Naziv i opis	Klasa	Klasifikacijska oznaka	Pakirna skupina	Listice opasnosti	Posebne odredbe	Ograničene i izuzete količine		Prijevoz dozvoljen	Potrebna oprema	Ventilacija	Odredbe u vezi utovara, istovara i prijevoza			Broj plavih konusa/svjetala	Napomene
	3.1.2	2.2	2.2	2.1.1.3	5.2.2	3.3	3.4	3.5.1.2	3.2.1	8.1.5	7.1.6	7.1.6			7.1.5	3.2.1
(1)	(2)	(3a)	(3b)	(4)	(5)	(6)	(7a)	(7b)	(8)	(9)	(10)	(11)			(12)	(13)
1206	HEPTANI	3	F1	II	3		1 l	E2	T	PP. EX. A	VE01				1	
1207	HEKSAALDEHID	3	F1	III	3		5 l	E1		PP, EX, A	VE01				0	
1208	HEKSANI	3	F1	II	3		1 l	E2	T	PP, EX, A	VE01				1	
1210	TISKARSKO CRNILO, zapaljivo ili MATERIJAL ZA TISKARSKO CRNILO (uključujući spoj za razrjeđivanje ili reduciranje tiskarskog crnila), zapaljivo	3	F1	I	3	163 367	500 ml	E3		PP, EX, A	VE01				1	
1210	TISKARSKO CRNILO, zapaljivo ili MATERIJAL ZA TISKARSKO CRNILO (uključujući spoj za razrjeđivanje ili reduciranje tiskarskog crnila), zapaljivo (tlak para na 50°C veći od 110 kPa)	3	F1	II	3	163 640C	5 l	E2		PP, EX, A	VE01				1	
1210	TISKARSKO CRNILO, zapaljivo ili MATERIJAL ZA TISKARSKO CRNILO (uključujući spoj za razrjeđivanje ili reduciranje tiskarskog crnila), zapaljivo (tlak para na 50°C ne veći od 110 kPa)	3	F1	II	3	163 640D	5 l	E2		PP, EX, A	VE01				1	
1210	TISKARSKO CRNILO, zapaljivo ili MATERIJAL ZA TISKARSKO CRNILO (uključujući spoj za razrjeđivanje ili reduciranje tiskarskog crnila), zapaljivo	3	F1	III	3	163 640E	5 l	E1		PP, EX, A	VE01				0	
1210	TISKARSKO CRNILO, zapaljivo ili MATERIJAL ZA TISKARSKO CRNILO (uključujući spoj za razrjeđivanje ili reduciranje tiskarskog crnik), zapaljivo (s plamištem ispod 23°C i viskoznošću prema 2.2.3.1.4) (vrelište ne više od 35°C)	3	F1	III	3	163 640F	5 l	E1		PP, EX, A	VE01				0	
1210	TISKARSKO CRNILO, zapaljivo ili MATERIJAL ZA TISKARSKO CRNILO (uključujući spoj za razrjeđivanje ili reduciranje tiskarskog crnila), zapaljivo (s plamištem ispod 23°C i viskoznošću prema 2.2.3.1.4) (tlak para na 50°C veći od 110 kPa, vrelište više od 35°C)	3	F1	III	3	163 640G	5 l	E1		PP, EX, A	VE01				0	
1210	TISKARSKO CRNILO, zapaljivo ili MATERIJAL ZA TISKARSKO CRNILO (uključujući spoj za razrjeđivanje ili reduciranje tiskarskog crnila), zapaljivo (s plamištem ispod 23°C i viskoznošću prema 2.2.3.1.4) (tlak para na 50°C ne veći od 110 kPa)	3	F1	III	3	163 640H	5 l	E1		PP, EX, A	VE01				0	
1212	IZOBUTANOL (IZOBUTIL ALKOHOL)	3	F1	III	3		5 l	E1	T	PP, EX, A	VE01				0	
1213	IZOBUTIL ACETAT	3	F1	II	3		1 l	E2	T	PP, EX, A	VE01				1	
1214	IZOBUTILAMIN	3	FC	II	3+8		1 l	E2	T	PP, EP, EX, A	VE01				1	
1216	IZOOKTENI	3	F1	II	3		1 l	E2	T	PP, EX, A	VE01				1	
1218	IZOPREN, STABILIZIRAN	3	F1	I	3		0	E3	T	PP, EX, A	VE01				1	
1219	IZOPROPANOL (IZOPROPIL ALKOHOL)	3	F1	II	3	601	1 l	E2	T	PP, EX, A	VE01				1	
1220	IZOPROPIL ACETAT	3	F1	II	3		1 l	E2	T	PP, EX, A	VE01				1	
1221	IZOPROPILAMIN	3	FC	I	3+8		0	E0	T	PP, EP, EX, A	VE01				1	
1222	IZOPROPIL NITRAT	3	F1	II	3		1 l	E2		PP, EX, A	VE01				1	
1223	KEROZIN	3	F1	III	3	363	5 l	E1	T	PP, EX, A	VE01				0	
1224	KETONI, TEKUĆI, N.D.N. (tlak para na 50°C veći od 110 kPa)	3	F1	II	3	274 640C	1 l	E2	T	PP, EX, A	VE01				1	

Autorsko pravo © Ujedinjeni narodi, 2013. Sva prava pridržana.

UN br. ili ID br.	Naziv i opis	Klasa	Klasifikacijska oznaka	Pakirna skupina	Listice opasnosti	Posebne odredbe	Ograničene i izuzete količine		Prijevoz dozvoljen	Potrebna oprema	Ventilacija	Odredbe u vezi utovara, istovara i prijevoza			Broj plavih konusa/svjetala	Napomene
	3.1.2	2.2	2.2	2.1.1.3	5.2.2	3.3	3.4	3.5.1.2	3.2.1	8.1.5	7.1.6	7.1.6			7.1.5	3.2.1
(1)	(2)	(3a)	(3b)	(4)	(5)	(6)	(7a)	(7b)	(8)	(9)	(10)	(11)			(12)	(13)
1224	KETONI, TEKUĆI, N.D.N. (tlak para na 50°C ne veći od 110 kPa)	3	F1	II	3	274 640D	1 l	E2	T	PP, EX, A	VE01				1	
1224	KETONI, TEKUĆI, N.D.N.	3	F1	III	3	274	5 l	E1	T	PP, EX, A	VE01				0	
1228	MERKAPTANI, TEKUĆI, ZAPALJIVI, TOKSIČNI, N.D.N. ili SMJESA MERKAPTANA, TEKUĆA, ZAPALJIVA, TOKSIČNA, N.D.N.	3	FT1	II	3+6.1	274 802	1 l	E0		PP, EP, EX, TOX, A	VE01, VE02				2	
1228	MERKAPTANI, TEKUĆI, ZAPALJIVI, TOKSIČNI, N.D.N. ili SMJESA MERKAPTANA, TEKUĆA, ZAPALJIVA, TOKSIČNA, N.D.N.	3	FT1	III	3+6.1	274 802	5 l	E1		PP, EP, EX, TOX, A	VE01, VE02				0	
1229	MEZITIL OKSID	3	F1	III	3		5 l	E1	T	PP, EX, A	VE01				0	
1230	METANOL	3	FT1	II	3+6.1	279 802	1 l	E2	T	PP, EP, EX, TOX, A	VE01, VE02				2	
1231	METIL ACETAT	3	F1	II	3		1 l	E2	T	PP, EX, A	VE01				1	
1233	METILAMIL ACETAT	3	F1	III	3		5 l	E1		PP, EX, A	VE01				0	
1234	METILAL	3	F1	II	3		1 l	E2		PP, EX, A	VE01				1	
1235	METILAMIN, VODENA OTOPINA	3	FC	II	3+8		1 l	E2	T	PP, EP, EX, A	VE01				1	
1237	METIL BUTIRAT	3	F1	II	3		1 l	E2		PP, EX, A	VE01				1	
1238	METIL KLOROFORMAT	6.1	TFC		6.1+3+8	354 802	0	E0		PP, EP, EX, TOX, A	VE01, VE02				2	
1239	METIL KLORO-METIL ETER	6.1	TF1		6.1+3	354 802	0	E0		PP, EP, EX, TOX, A	VE01, VE02				2	
1242	METILDIKLOROSILAN	4.3	WFC		4.3+3+8		0	E0		PP, EP, EX, A	VE01		HA08		1	
1243	METIL FORMAT	3	F1		3		0	E3	T	PP, EX, A	VE01				1	
1244	METILHIDRAZIN	6.1	TFC		6.1+3+8	354 802	0	E0	T	PP, EP, EX, TOX, A	VE01, VE02				2	
1245	METIL IZOBUTIL KETON	3	F1	II	3		1 l	E2	T	PP, EX, A	VE01				1	
1246	METIL IZOPROPENIL KETON, STABILIZIRAN	3	F1	II	3		1 l	E2		PP, EX, A	VE01				1	
1247	METIL METAKRILAT MONOMER, STABILIZIRAN	3	F1	II	3		1 l	E2	T	PP, EX, A	VE01				1	
1248	METIL PROPIONAT	3	F1	II	3		1 l	E2		PP, EX, A	VE01				1	
1249	METIL PROPIL KETON	3	F1	II	3		1 l	E2		PP, EX, A	VE01				1	
1250	METILTRIKLOROSILAN	3	FC	II	3+8		0	E0		PP, EP, EX, A	VE01				1	
1251	METIL VINIL KETON, STABILIZIRAN	6.1	TFC	I	6.1+3+8	354 802	0	E0		PP, EP, EX, TOX, A	VE01, VE02				2	
1259	NIKAL KARBONIL	6.1	TF1	I	6.1+3	802	E0	E5		PP, EP, EX, TOX, A	VE01, VE02				2	
1261	NITROMETAN	3	F1	II	3		E0	E2		PP, EX, A	VE01				1	
1262	OKTANI	3	F1	II	3		1 l	E2	T	PP, EX, A	VE01				1	
1263	BOJE (boja, lak, emajl, bajc, šelak, firnajz, sredstvo za poliranje, punila) ili DODATNI MATERIJALI ZA BOJE (uključujući razređivače i rastvarače)	3	F1	I	3	163 650	500 ml	E3		PP, EX, A	VE01				1	

Autorsko pravo © Ujedinjeni narodi, 2013. Sva prava pridržana.

UN br. ili ID br.	Naziv i opis	Klasa	Klasifikacijska oznaka	Pakirna skupina	Listice opasnosti	Posebne odredbe	Ograničene i izuzete količine		Prijevoz dozvoljen	Potrebna oprema	Ventilacija	Odredbe u vezi utovara, istovara i prijevoza			Broj plavih konusa/svjetala	Napomene
	3.1.2	2.2	2.2	2.1.1.3	5.2.2	3.3	3.4	3.5.1.2	3.2.1	8.1.5	7.1.6	7.1.6			7.1.5	3.2.1
(1)	(2)	(3a)	(3b)	(4)	(5)	(6)	(7a)	(7b)	(8)	(9)	(10)	(11)			(12)	(13)
1263	BOJE (boja, lak, emajl, bajc, šelak, firnajz, sredstvo za poliranje, punila) ili DODATNI MATERIJALI ZA BOJE (uključujući razređivače i rastvarače) (tlak pare na 50ºC veći od 110 kPa)	3	F1	II	3	163 367 640C 650	5 l	E2		PP, EX, A	VE01				1	
1263	BOJE (boja, lak, emajl, bajc, šelak, firnajz, sredstvo za poliranje, punila) ili DODATNI MATERIJALI ZA BOJE (uključujući razređivače i rastvarače) (tlak pare na 50ºC najviše 110 kPa)	3	F1	II	3	163 367 640D 650	5 l	E2		PP, EX, A	VE01				1	
1263	BOJE (boja, lak, emajl, bajc, šelak, firnajz, sredstvo za poliranje, punila) ili DODATNI MATERIJALI ZA BOJE (uključujući otapala i otapala)	3	F1	III	3	163 367 640E 650	5 l	E1		PP, EX, A	VE01				0	
1263	BOJE (boja, lak, emajl, bajc, šelak, firnajz, sredstvo za poliranje, punila) ili DODATNI MATERIJALI ZA BOJE (uključujući otapala i otapala) (točka paljenja ispod 23ºC a viskoznost prema 2.2.3.1.4) (tlak pare na 50ºC veći od 110 kPa)	3	F1	III	3	163 367 650	5 L	E1		PP, EX, A	VE01				0	
1263	BOJE (boja, lak, emajl, bajc, šelak, firnajz, sredstvo za poliranje, punila) ili DODATNI MATERIJALI ZA BOJE (uključujući otapala i otapala) (točka paljenja ispod 23ºC a viskoznost prema 2.2.3.1.4) (tlak pare na 50ºC najviše 110 kPa)	3	F1	III	3	163 367 650	5 l	E1		PP, EX, A	VE01				0	
1264	PARALDEHID	3	F1	III	3		5 l	E1	T	PP, EX, A	VE01				0	
1265	PENTANI, tekući	3	F1	I	3		0	E3	T	PP, EX, A	VE01				1	
1265	PENTANI, tekući	3	F1	II	3		1 l	E2	T	PP, EX, A	VE01				1	
1266	PARFUMERIJSKI PROIZVODI sa zapaljivim otapalima (tlak para na 50°C veći od 110 kPa)	3	F1	II	3	163 640C	5 l	E2		PP, EX, A	VE01				1	
1266	PARFUMERIJSKI PROIZVODI sa zapaljivim otapalima (tlak para na 50°C ne veći od 110 kPa)	3	F1	II	3	163 640D	5 l	E2		PP, EX, A	VE01				1	
1266	PARFUMERIJSKI PROIZVODI sa zapaljivim otapalima	3	F1	III	3	163 640E	5 l	E1		PP, EX, A	VE01				0	
1266	PARFUMERIJSKI PROIZVODI sa zapaljivim otapalima (s plamištem ispod 23°C i viskoznošću prema 2.2.3.1.4) (vrelište ne više od 35°C)	3	F1	III	3	163 640F	5 l	E1		PP, EX, A	VE01				0	

Autorsko pravo © Ujedinjeni narodi, 2013. Sva prava pridržana.

UN br. ili ID br.	Naziv i opis	Klasa	Klasifikacijska oznaka	Pakirna skupina	Listice opasnosti	Posebne odredbe	Ograničene i izuzete količine		Prijevoz dozvoljen	Potrebna oprema	Ventilacija	Odredbe u vezi utovara, istovara i prijevoza			Broj plavih konusa/svjetala	Napomene
	3.1.2	2.2	2.2	2.1.1.3	5.2.2	3.3	3.4	3.5.1.2	3.2.1	8.1.5	7.1.6	7.1.6			7.1.5	3.2.1
(1)	(2)	(3a)	(3b)	(4)	(5)	(6)	(7a)	(7b)	(8)	(9)	(10)	(11)			(12)	(13)
1266	PARFUMERIJSKI PROIZVODI sa zapaljivim otapalima (s plamištem ispod 23°C i viskoznošću prema 2.2.3.1.4) (tlak para na 50°C veći od 110 kPa, vrelište više od 35°C)	3	F1	III	3	163 640G	5 l	E1		PP, EX, A	VE01				0	
1266	PARFUMERIJSKI PROIZVODI sa zapaljivim otapalima (s plamištem ispod 23°C i viskoznošću prema 2.2.3.1.4) (tlak para na 50°C ne veći od 110 kPa)	3	F1	III	3	163 640H	5 l	E1		PP, EX, A	VE01				0	
1267	SIROVA NAFTA	3	F1	I	3	357	500 ml	E3	T	PP, EX, A	VE01				1	
1267	SIROVA NAFTA (tlak para na 50°C veći od 110 kPa)	3	F1	II	3	357 640C	1 l	E2	T	PP, EX, A	VE01				1	
1267	SIROVA NAFTA (tlak para na 50°C ne veći od 110 kPa)	3	F1	II	3	357 640D	1 l	E2	T	PP, EX, A	VE01				1	
1267	SIROVA NAFTA	3	F1	III	3	357	5 l	E1	T	PP, EX, A	VE01				0	
1268	NAFTNI DESTILATI, N.D.N. ili NAFTNI PROIZVODI, N.D.N.	3	F1	I	3	363	500 ml	E3	T	PP, EX, A	VE01				1	
1268	NAFTNI DESTILATI, N.D.N. ili NAFTNI PROIZVODI, N.D.N. (tlak para na 50°C veći od 110 kPa)	3	F1	II	3	363 640C	1 l	E2	T	PP, EX, A	VE01				1	
1268	NAFTNI DESTILATI, N.D.N. ili NAFTNI PROIZVODI, N.D.N. (tlak para na 50°C ne veći od 110 kPa)	3	F1	II	3	363 640D	1 l	E2	T	PP, EX, A	VE01				1	
1268	NAFTNI DESTILATI, N.D.N. ili NAFTNI PROIZVODI, N.D.N.	3	F1	III	3	363	5 l	E1	T	PP, EX, A	VE01				0	
1272	ULJE BORA	3	F1	III	3		5 l	E1		PP, EX, A	VE01				0	
1274	n-PROPANOL (PROPIL ALKOHOL, NORMALAN)	3	F1	II	3		1 l	E2	T	PP, EX, A	VE01				1	
1274	n-PROPANOL (PROPIL ALKOHOL, NORMALAN)	3	F1	III	3		5 l	E1	T	PP, EX, A	VE01				0	
1275	PROPIONALDEHID	3	F1	II	3		1 l	E2	T	PP, EX, A	VE01					
1276	n-PROPIL ACETAT	3	F1	II	3		1 l	E2	T	PP, EX, A	VE01					
1277	PROPILAMIN	3	FC	II	3+8		1 l	E2	T	PP, EP, EX, A	VE01					
1278	1-KLOROPROPAN	3	F1	II	3		1 l	E0	T	PP, EX, A	VE01					
1279	1,2-DIKLOROPROPAN	3	F1	II	3		1 l	E2	T	PP, EX, A	VE01					
1280	PROPILEN OKSID	3	F1	I	3		0	E3	T	PP, EX, A	VE01					
1281	PROPIL FORMATI	3	F1	II	3		1 l	E2		PP, EX, A	VE01					
1282	PIRIDIN	3	F1	II	3		1 l	E2	T	PP, EX, A	VE01					
1286	ULJE KALOFONIJA (tlak para na 50°C veći od 110 kPa)	3	F1	II	3	640C	5 l	E2		PP, EX, A	VE01					
1286	ULJE KALOFONIJA (tlak para na 50°C ne veći od 110 kPa)	3	F1	II	3	640D	5 l	E2		PP, EX, A	VE01				1	
1286	ULJE KALOFONIJA	3	F1	III	3	640E	5 l	E1		PP, EX, A	VE01				0	
1286	ULJE KALOFONIJA (s plamištem ispod 23°C i viskoznošću prema 2.2.3.1.4) (vrelište ne više od 35°C)	3	F1	III	3	640F	5 l	E1		PP, EX, A	VE01				0	

Autorsko pravo © Ujedinjeni narodi, 2013. Sva prava pridržana.

UN br. ili ID br.	Naziv i opis	Klasa	Klasifikacijska oznaka	Pakirna skupina	Listice opasnosti	Posebne odredbe	Ograničene i izuzete količine		Prijevoz dozvoljen	Potrebna oprema	Ventilacija	Odredbe u vezi utovara, istovara i prijevoza			Broj plavih konusa/svjetala	Napomene
	3.1.2	2.2	2.2	2.1.1.3	5.2.2	3.3	3.4	3.5.1.2	3.2.1	8.1.5	7.1.6	7.1.6			7.1.5	3.2.1
(1)	(2)	(3a)	(3b)	(4)	(5)	(6)	(7a)	(7b)	(8)	(9)	(10)	(11)			(12)	(13)
1286	ULJE KALOFONIJA (s plamištem ispod 23°C i viskoznošću prema 2.2.3.1.4) (tlak para na 50°C veći od 110 kPa, vrelište više od 35°C)	3	F1	III	3	640G	5 l	E1		PP, EX, A	VE01				0	
1286	ULJE KALOFONIJA (s plamištem ispod 23°C i viskoznošću prema 2.2.3.1.4) (tlak para na 50°C ne veći od 110 kPa)	3	F1	III	3	640H	5 l	E1		PP, EX, A	VE01				0	
1287	GUMENA OTOPINA (tlak para na 50°C veći od 110 kPa)	3	F1	II	3	640C	5 l	E2		PP, EX, A	VE01				1	
1287	GUMENA OTOPINA (tlak para na 50°C ne veći od 110 kPa)	3	F1	II	3	640D	5 l	E2		PP, EX, A	VE01				1	
1287	GUMENA OTOPINA	3	F1	III	3	640E	5 l	E1		PP, EX, A	VE01				0	
1287	GUMENA OTOPINA (s plamištem ispod 23°C i viskoznošću prema 2.2.3.1.4) (vrelište ne više od 35°C)	3	F1	III	3	640F	5 l	E1		PP, EX, A	VE01				0	
1287	GUMENA OTOPINA (s plamištem ispod 23°C i viskoznošću prema 2.2.3.1.4) (tlak para na 50°C veći od 110 kPa, vrelište više od 35°C)	3	F1	III	3	640G	5 l	E1		PP, EX, A	VE01				0	
1287	GUMENA OTOPINA (s plamištem ispod 23°C i viskoznošću prema 2.2.3.1.4) (tlak para na 50°C ne veći od 110 kPa)	3	F1	III	3	640H	5 l	E1		PP, EX, A	VE01				0	
1288	ULJE DESTILAT ŠKRILJACA	3	F1	II	3		1 l	E2		PP, EX, A	VE01				1	
1288	ULJE DESTILAT ŠKRILJACA	3	F1	III	3		5 l	E1		PP, EX, A	VE01				0	
1289	OTOPINA NATRIJEVOG METILATA u alkoholu	3	FC	II	3+8		1 l	E2		PP, EP, EX, A	VE01				1	
1289	OTOPINA NATRIJEVOG METILATA u alkoholu	3	FC	III	3+8		5 l	E1	T	PP, EP, EX, A	VE01				0	
1292	TETRAETIL SILIKAT	3	F1	III	3		5 l	E1		PP, EX, A	VE01				0	
1293	TINKTURE, LJEKOVITE	3	F1	II	3	601	1 l	E2		PP, EX, A	VE01				1	
1293	TINKTURE, LJEKOVITE	3	F1	III	3	601	5 l	E1		PP, EX, A	VE01				0	
1294	TOLUEN	3	F1	II	3		1 l	E2	T	PP, EX, A	VE01				1	
1295	TRIKLOROSILAN	4.3	WFC	I	4.3+3+8		0	E0		PP, EP, EX, A	VE01		HA08		1	
1296	TRIETILAMIN	3	FC	II	3+8		1 l	E2	T	PP, EP, EX, A	VE01				1	
1297	TRIMETILAMIN, VODENA OTOPINA, ne više od 50% masenog udjela trimetilamina	3	FC	I	3+8		0	E0		PP, EP, EX, A	VE01				1	
1297	TRIMETILAMIN, VODENA OTOPINA, ne više od 50% masenog udjela trimetilamina	3	FC	II	3+8		1 l	E2		PP, EP, EX, A	VE01				1	
1297	TRIMETILAMIN, VODENA OTOPINA, ne više od 50% masenog udjela trimetilamina	3	FC	III	3+8		5 l	E1		PP, EP, EX, A	VE01				0	
1298	TRIMETILKLOROSILAN	3	FC	II	3+8		0	E0		PP, EP, EX, A	VE01				1	
1299	TERPENTIN	3	F1	III	3		5 l	E1		PP, EX, A	VE01				0	
1300	ZAMJENA ZA TERPENTIN	3	F1	II	3		1 l	E2		PP, EX, A	VE01				1	
1300	ZAMJENA ZA TERPENTIN	3	F1	III	3		5 l	E1	T	PP, EX, A	VE01				0	
1301	VINIL ACETAT, STABILIZIRAN	3	F1	II	3		1 l	E2	T	PP, EX, A	VE01				1	
1302	VINIL ETIL ETER, STABILIZIRAN	3	F1	I	3		0	E3		PP, EX, A	VE01				1	

Autorsko pravo © Ujedinjeni narodi, 2013. Sva prava pridržana.

UN br. ili ID br.	Naziv i opis	Klasa	Klasifikacijska oznaka	Pakirna skupina	Listice opasnosti	Posebne odredbe	Ograničene i izuzete količine		Prijevoz dozvoljen	Potrebna oprema	Ventilacija	Odredbe u vezi utovara, istovara i prijevoza			Broj plavih konusa/svjetala	Napomene
	3.1.2	2.2	2.2	2.1.1.3	5.2.2	3.3	3.4	3.5.1.2	3.2.1	8.1.5	7.1.6	7.1.6			7.1.5	3.2.1
(1)	(2)	(3a)	(3b)	(4)	(5)	(6)	(7a)	(7b)	(8)	(9)	(10)	(11)			(12)	(13)
1303	VINILIDEN KLORID, STABILIZIRAN	3	F1	I	3		0	E3		PP. EX. A	VE01				1	
1304	VINIL IZOBUTIL ETER, STABILIZIRAN	3	F1	II	3		1 l	E2		PP, EX, A	VE01				1	
1305	VINILTRIKLOROSILAN, STABILIZIRAN	3	FC	II	3+8		0	E0		PP, EP, EX, A	VE01				1	
1306	SREDSTVA ZA ZAŠTITU DRVA, TEKUĆA (tlak para na 50°C veći od 110 kPa)	3	F1	II	3	640C	5 l	E2		PP, EX, A	VE01				1	
1306	SREDSTVA ZA ZAŠTITU DRVA, TEKUĆA (tlak para na 50°C ne veći od 110 kPa)	3	F1	II	3	640D	5 l	E2		PP, EX, A	VE01				1	
1306	SREDSTVA ZA ZAŠTITU DRVA, TEKUĆA	3	F1	III	3	640E	5 l	E1		PP, EX, A	VE01				0	
1306	SREDSTVA ZA ZAŠTITU DRVA, TEKUĆA (s plamištem ispod 23°C i viskoznošću prema 2.2.3.1.4) (vrelište ne više od 35°C)	3	F1	III	3	640F	5 l	E1		PP, EX, A	VE01				0	
1306	SREDSTVA ZA ZAŠTITU DRVA, TEKUĆA (s plamištem ispod 23°C i viskoznošću prema 2.2.3.1.4) (tlak para na 50°C veći od 110 kPa, vrelište više od 35°C)	3	F1	III	3	640G	5 l	E1		PP, EX, A	VE01				0	
1306	SREDSTVA ZA ZAŠTITU DRVA, TEKUĆA (s plamištem ispod 23°C i viskoznošću prema 2.2.3.1.4) (tlak para na 50°C ne veći od 110 kPa)	3	F1	III	3	640H	5 l	E1		PP, EX, A	VE01				0	
1307	KSILENI	3	F1	II	3		1 l	E2	T	PP, EX, A	VE01				1	
1307	KSILENI	3	F1	III	3		5 l	E1	T	PP, EX, A	VE01				0	
1308	CIRKONIJ SUSPENDIRAN U ZAPALJIVOJ KAPLJEVINI	3	F1	I	3		0	E0		PP, EX, A	VE01				1	
1308	CIRKONIJ SUSPENDIRAN U ZAPALJIVOJ KAPLJEVINI (tlak para na 50°C veći od 110 kPa)	3	F1	II	3	640C	1 l	E2		PP, EX, A	VE01				1	
1308	CIRKONIJ SUSPENDIRAN U ZAPALJIVOJ KAPLJEVINI (tlak para na 50°C ne veći od 110 kPa)	3	F1	II	3	640D	1 l	E2		PP, EX, A	VE01				1	
1308	CIRKONIJ SUSPENDIRAN U ZAPALJIVOJ KAPLJEVINI	3	F1	III	3		5 l	E1		PP, EX, A	VE01				0	
1309	ALUMINIJEV PRAH, OBLOŽEN	4.1	F3	II	4.1		1 kg	E2		PP					1	
1309	ALUMINIJEV PRAH, OBLOŽEN	4.1	F3	III	4.1		5 kg	E1		PP					0	
1310	AMONIJEV PIKRAT, VLAŽAN s najmanje 10% masenog udjela vode	4.1	D	I	4.1		0	E0		PP					1	
1312	BORNEOL	4.1	F1	III	4.1		5 kg	E1		PP					0	
1313	KALCIJEV REZINAT	4.1	F3	III	4.1		5 kg	E1		PP					0	
1314	KALCIJEV REZINAT, STALJEN	4.1	F3	III	4.1		5 kg	E1		PP					0	
1318	KOBALT REZINAT, ISTALOŽEN	4.1	F3	III	4.1		5 kg	E1		PP					0	
1320	DINITROFENOL, VLAŽAN s najmanje 15% masenog udjela vode	4.1	DT	I	4.1+6.1	802	0	E0		PP, EP					2	
1321	DINITROFENOLATI, VLAŽNI s najmanje 15% masenog udjela vode	4.1	DT	I	4.1+6.1	802	0	E0		PP, EP					2	
1322	DINITROREZORCINOL, VLAŽAN s najmanje 15% masenog udjela vode	4.1	D	I	4.1		0	E0		PP					1	
1323	FEROCERIJ	4.1	F3	II	4.1	249	1 kg	E2		PP					1	
1324	FILMOVI, NITROCELULOZNA BAZA, presvučeni želatinom, osim otpada	4.1	F1	III	4.1		5 kg	E1		PP					0	
1325	ZAPALJIVA KRUTINA, ORGANSKA, N.D.N.	4.1	F1	II	4.1	274	1 kg	E2		PP					1	

Autorsko pravo © Ujedinjeni narodi, 2013. Sva prava pridržana.

UN br. ili ID br.	Naziv i opis	Klasa	Klasifikacijska oznaka	Pakirna skupina	Listice opasnosti	Posebne odredbe	Ograničene i izuzete količine		Prijevoz dozvoljen	Potrebna oprema	Ventilacija	Odredbe u vezi utovara, istovara i prijevoza			Broj plavih konusa/svjetala	Napomene
	3.1.2	2.2	2.2	2.1.1.3	5.2.2	3.3	3.4	3.5.1.2	3.2.1	8.1.5	7.1.6	7.1.6			7.1.5	3.2.1
(1)	(2)	(3a)	(3b)	(4)	(5)	(6)	(7a)	(7b)	(8)	(9)	(10)	(11)			(12)	(13)
1325	ZAPALJIVA KRUTINA, ORGANSKA, N.D.N.	4.1	F1	III	4.1	274	5 kg	E1		PP					0	
1326	HAFNIJEV PRAŠAK, VLAŽAN s najmanje 25% vode	4.1	F3	II	4.1	586	1 kg	E2		PP					1	
1327	Sijeno, slama	4.1	F1	NE PODLIJEŽE ADN-u												
1328	HEKSAMETILEN-TETRAMIN	4.1	F1	III	4.1		5 kg	E1		PP					0	
1330	MANGANOV REZINAT	4.1	F3	III	4.1		5 kg	E1		PP					0	
1331	ŠIBICE tipa 'STRIKE ANYWHERE'	4.1	F1	III	4.1	293	5 kg	E0		PP					0	
1332	METALDEHID	4.1	F1	III	4.1		5 kg	E1		PP					0	
1333	CERIJ, ploče, ingoti ili šipke	4.1	F3	II	4.1		1 kg	E2		PP					1	
1334	NAFTALEN, SIROV, ili NAFTALEN, RAFINIRAN	4.1	F1	III	4.1	501	5 kg	E1	B	PP		CO01			0	
1336	NITROGUANIDIN (PIKRIT), VLAŽAN s najmanje 20% masenog udjela vode	4.1	D	I	4.1		0	E0		PP					1	
1337	NITRO ŠKROB, VLAŽAN s najmanje 20% masenog udjela vode	4.1	D	I	4.1		0	E0		PP					1	
1338	FOSFOR, AMORFAN	4.1	F3	III	4.1		5 kg	E1		PP					0	
1339	FOSFOR HEPTASULFID, bez žutog i bijelog fosfora	4.1	F3	II	4.1	602	1 kg	E2		PP					1	
1340	FOSFOR PENTASULFID, bez žutog i bijelog fosfora	4.3	WF2	II	4.3+4.1	602	500 g	E2		PP, EX, A	VE01		HA08		1	
1341	FOSFOR SESKVISULFID, bez žutog i bijelog fosfora	4.1	F3	II	4.1	602	1 kg	E2		PP					1	
1343	FOSFOR TRISULFID, bez žutog i bijelog fosfora	4.1	F3	II	4.1	602	1 kg	E2		PP					1	
1344	TRINITROFENOL, VLAŽAN s najmanje 30% masenog udjela vode	4.1	D	I	4.1		0	E0		PP					1	
1345	GUMENI OTPAD ili GUMENI BOFL, u prahu ili granulama	4.1	F1	II	4.1		1 kg	E2		PP					1	
1346	SILIKONSKI PRAH, AMORFAN	4.1	F3	III	4.1	32	5 kg	E1		PP					0	
1347	SREBRNI PIKRAT, VLAŽAN s najmanje 30% masenog udjela vode	4.1	D	I	4.1		0	E0		PP					1	
1348	NATRIJEV DINITRO-o-KREZOLAT, VLAŽAN s najmanje 15% masenog udjela vode	4.1	DT	I	4.1+6.1	802	0	E0		PP, EP					2	
1349	NATRIJEV PIKRAMAT, VLAŽAN s najmanje 20% masenog udjela vode	4.1	D	I	4.1		0	E0		PP					1	
1350	SUMPOR	4.1	F3	III	4.1	242	5 kg	E1	B	PP					0	
1352	TITANIJEV PRAŠAK, VLAŽAN s najmanje 25% vode	4.1	F3	II	4.1	586	1 kg	E2		PP					1	
1353	VLAKNA ili TKANINE IMPREGNIRANE SA SLABO NITRIRANOM NITROCELULOZOM, N.D.N.	4.1	F1	III	4.1	502	5 kg	E1		PP					0	
1354	TRINITROBENZEN, VLAŽAN s najmanje 30% masenog udjela vode	4.1	D	I	4.1		0	E0		PP					1	
1355	TRINITROBENZOJEVA KISELINA, VLAŽNA s najmanje 30% masenog udjela vode	4.1	D	I	4.1		0	E0		PP					1	
1356	TRINITROTOLUEN (TNT), VLAŽAN s najmanje 30% masenog udjela vode	4.1	D	I	4.1		0	E0		PP					1	
1357	UREA NITRAT, VLAŽAN s najmanje 20% masenog udjela vode	4.1	D	I	4.1	227	0	E0		PP					1	

Autorsko pravo © Ujedinjeni narodi, 2013. Sva prava pridržana.

UN br. ili ID br.	Naziv i opis	Klasa	Klasifikacijska oznaka	Pakirna skupina	Listice opasnosti	Posebne odredbe	Ograničene i izuzete količine		Prijevoz dozvoljen	Potrebna oprema	Ventilacija	Odredbe u vezi utovara, istovara i prijevoza			Broj plavih konusa/svjetala	Napomene
	3.1.2	2.2	2.2	2.1.1.3	5.2.2	3.3	3.4	3.5.1.2	3.2.1	8.1.5	7.1.6	7.1.6			7.1.5	3.2.1
(1)	(2)	(3a)	(3b)	(4)	(5)	(6)	(7a)	(7b)	(8)	(9)	(10)	(11)			(12)	(13)
1358	CIRKONIJEV PRAŠAK, VLAŽAN s najmanje 25% vode	4.1	F3	II	4.1	586	1 kg	E2		PP					1	
1360	KALCIJEV FOSFID	4.3	WT2	I	4.3+6.1	802	0	E0		PP, EP, EX, TOX, A	VE01, VE02		HA08		2	
1361	UGLJEN ILI ČAĐA životinjskog ili biljnog podrijetla	4.2	S2	II	4.2		0	E0		PP					0	
1361	UGLJEN ILI ČAĐA životinjskog ili biljnog podrijetla	4.2	S2	III	4.2	803	0	E0		PP					0	
1362	UGLJIK, AKTIVIRAN	4.2	S2	III	4.2	646	0	E1		PP					0	
1363	KOPRA	4.2	S2	III	4.2		0	E0		PP				IN01, IN02	0	IN01 i IN02 primjenjuju se samo kada se ova tvar prevozi u rasutom stanju ili bez pakiranja
1364	PAMUČNI OTPAD, ZAULJEN	4.2	S2	III	4.2		0	E0	B	PP						
1365	PAMUK, MOKRA	4.2	S2	III	4.2		0	E0	B	PP					0	
1369	p-NITROSODIMETILANILIN	4.2	S2	II	4.2		0	E2	B	PP					0	
1372	VLAKNA, ŽIVOTINJSKA ili VLAKNA, BILJNA, MOKRA ili VLAŽNA	4.2	S2	**NE PODLIJEŽE ADN-u**												
1373	VLAKNA ili TKANINE, ŽIVOTINJSKOG ili BILJNOG PODRIJETLA ili SINTETIČKA, N.D.N. nauljena	4.2	S2	III	4.2		0	E0	B	PP					0	
1374	RIBLJE BRAŠNO (RIBLJI OTPAD), NESTABILIZIRAN	4.2	S2	III	4.2		0	E1	B	PP					0	
1376	ŽELJEZNI OKSID, ISKORIŠTEN ili ŽELJEZNA SPUŽVA, ISKORIŠTENA dobiveni pročišćavanjem ugljenog plina	4.2	S2	II	4.2	300	0	E0		PP					0	
1378	METALNI KATALIZATOR, VLAŽAN s vidljivim viškom kapljevine	4.2	S4	III	4.2	592	0	E0	B	PP					0	
1379	PAPIR, OBRAĐEN NEZASIĆENIM ULJEM, ne do kraja osušen (uključujući karbon-papir)	4.2	S4	II	4.2	274	0	E0		PP					0	
1380	PENTABORAN	4.2	S2	III	4.2		0	E1	B	PP					0	
1358	CIRKONIJEV PRAŠAK, VLAŽAN s najmanje 25% vode	4.2	ST3	I	4.2+6.1	802	0	E0		PP, EP, TOX, A	VE02				2	
1381	FOSFOR, BIJELI ili ŽUTI, POD VODOM ili U OTOPINI	4.2	ST3	I	4.2+6.1	503 802	0	E0		PP, EP, TOX, A	VE02				2	
1381	FOSFOR, BIJELI ili ŽUTI, SUH	4.2	ST4	I	4.2+6.1	503 802	0	E0		PP, EP					2	
1382	KALIJEV SULFID, BEZVODNI ili KALIJEV SULFID s manje od 30% vode od kristalizacije	4.2	S4	II	4.2	504	0	E2		PP					0	

Autorsko pravo © Ujedinjeni narodi, 2013. Sva prava pridržana.

1383	PIROFORNI METAL, N.D.N. ili PIROFORNA SLITINA, N.D.N.	4.2	S4	I	4.2	274	0	E0		PP					0	
1384	NATRIJEV DITIONIT (NATRIJEV HIDROSULFIT)	4.2	S4	II	4.2		0	E2		PP					0	
1385	NATRIJEV SULFID, BEZVODNI ili NATRIJEV SULFID s manje od 30% vode od kristalizacije	4.2	S4	II	4.2	504	0	E2		PP					0	
1386	SJEMENA POGAČA s više od 1.5% ulja i ne više od 11% vlage	4.2	S2	III	4.2	800	0	E0	B	PP				IN01, IN02	0	IN01 i IN02 primjenjuju se samo kada se ova tvar prevozi u rasutom stanju ili bez pakiranja
1387	OTPAD OD VUNE, VLAŽAN	4.2	S2	**NE PODLIJEŽE ADN-u**												
1389	ALKALNI METALNI AMALGAM, TEKUĆI	4.3	W1	I	4.3	182	0	E0		PP. EX. A	VE01		HA08		0	
1390	ALKALNI METALNI AMIDI	4.3	W2	II	4.3	182 505	500 g	E2		PP, EX, A	VE01		HA08		0	

Autorsko pravo © Ujedinjeni narodi, 2013. Sva prava pridržana.

UN br. ili ID br.	Naziv i opis	Klasa	Klasifikacijska oznaka	Pakirna skupina	Listice opasnosti	Posebne odredbe	Ograničene i izuzete količine		Prijevoz dozvoljen	Potrebna oprema	Ventilacija	Odredbe u vezi utovara, istovara i prijevoza			Broj plavih konusa/svjetala	Napomene
	3.1.2	2.2	2.2	2.1.1.3	5.2.2	3.3	3.4	3.5.1.2	3.2.1	8.1.5	7.1.6	7.1.6			7.1.5	3.2.1
(1)	(2)	(3a)	(3b)	(4)	(5)	(6)	(7a)	(7b)	(8)	(9)	(10)	(11)			(12)	(13)
1391	ALKALNA METALNA DISPERZIJA ili DISPERZIJA ZEMNOALKALIJSKIH METALA	4.3	W1	I	4.3	182 183 506	0	E0		PP, EX, A	VE01		HA08		1	
1392	AMALGAM ZEMNOALKALIJSKIH METALA, TEKUĆI	4.3	W1	I	4.3	183 506	0	E0		PP, EX, A	VE01		HA08		0	
1393	SLITINA ZEMNOALKALIJSKIH METALA, N.D.N.	4.3	W2	II	4.3	183 506	500 g	E2		PP, EX, A	VE01		HA08		0	
1394	ALUMINIJEV KARBID	4.3	W2	II	4.3		500 g	E2		PP, EX, A	VE01		HA08		0	
1395	ALUMINIJEV FEROSILIKON PRAŠAK	4.3	WT2	II	4.3+6.1	802	500 g	E2		PP, EP, EX, TOX, A	VE01, VE02		HA08		2	
1396	ALUMINIJEV PRAH, NEOBLOŽEN	4.3	W2	II	4.3		500 g	E2		PP, EX, A	VE01		HA08		0	
1397	ALUMINIJEV FOSFID	4.3	W2	III	4.3		1 kg	E1		PP, EX, A	VE01		HA08		0	
1392	AMALGAM ZEMNOALKALIJSKIH METALA, TEKUĆI	4.3	WT2	I	4.3+6.1	507 802	0	E0		PP, EP, EX, TOX, A	VE01, VE02		HA08		2	
1398	ALUMINIJEV SILIKON PRAŠAK, NEOBLOŽEN	4.3	W2	III	4.3	37	1 kg	E1	B	PP, EX, A	VE01, VE03	LO03	HA07, HA08	IN01, IN03	0	VE03, LO03, HA07, IN01 i IN03 primjenjuju se samo kada se ova tvar prevozi u rasutom stanju ili bez pakiranja
1400	BARIJ	4.3	W2	II	4.3		500 g	E2		PP, EX, A	VE01		HA08		0	
1401	KALCIJ	4.3	W2	II	4.3		500 g	E2		PP, EX, A	VE01		HA08		0	
1402	KALCIJEV KARBID	4.3	W2	I	4.3		0	E0		PP, EX, A	VE01		HA08		0	
1402	KALCIJEV KARBID	4.3	W2	II	4.3		500 g	E2		PP, EX, A	VE01		HA08		0	
1403	KALCIJEV CIJANAMID s više od 0,1% kalcijeva karbida	4.3	W2	III	4.3	38	1 kg	E1		PP, EX, A	VE01		HA08		0	
1404	KALCIJEV HIDRID	4.3	W2	I	4.3		0	E0		PP, EX, A	VE01		HA08		0	
1405	KALCIJEV SILICID	4.3	W2	II	4.3		500 g	E2		PP, EX, A	VE01		HA08		0	
1405	KALCIJEV SILICID	4.3	W2	III	4.3		1 kg	E1		PP, EX, A	VE01		HA08		0	
1407	CEZIJ	4.3	W2	I	4.3		0	E0		PP, EX, A	VE01		HA08		0	
1408	FEROSILIKON s 30% ili više ali manje od 90% silikona	4.3	WT2	III	4.3+6.1	39 802	1 kg	E1	B	PP, EP, EX, TOX, A	VE01, VE02, VE03	LO03	HA07, HA08	IN01, IN02, IN03	0	VE03, LO03, HA07, IN01, IN02 i IN03 primjenjuju se samo kada se ova tvar prevozi u rasutom stanju ili bez pakiranja
1409	METAL HIDRIDI, REAGIRAJU S VODOM, N.D.N.	4.3	W2	I	4.3	274 508	0	E0		PP, EX, A	VE01		HA08		0	
1409	METAL HIDRIDI, REAGIRAJU S VODOM, N.D.N.	4.3	W2	II	4.3	274 508	500 g	E2		PP, EX, A	VE01		HA08		0	
1410	LITIJEV ALUMINIJ HIDRID	4.3	W2		4.3		0	E0		PP, EX, A	VE01		HA08		0	
1411	LITIJEV ALUMINIJ HIDRID, ETERSKI	4.3	WF1		4.3+3		0	E0		PP, EX, A	VE01		HA08		1	
1413	LITIJEV BOROHIDRID	4.3	W2		4.3		0	E0		PP, EX, A	VE01		HA08		0	
1414	LITIJEV HIDRID	4.3	W2		4.3		0	E0		PP, EX, A	VE01		HA08		0	
1415	LITIJ	4.3	W2		4.3		0	E0		PP, EX, A	VE01		HA08		0	
1417	LITIJEV SILIKON	4.3	W2	II	4.3		500 g	E2		PP, EX, A	VE01		HA08		0	
1418	MAGNEZIJEV PRAŠAK ili PRAŠAK MAGNEZIJEVE SLITINE	4.3	WS	I	4.3+4.2		0	E0		PP, EX, A	VE01		HA08		0	
1418	MAGNEZIJEV PRAŠAK ili PRAŠAK MAGNEZIJEVE SLITINE	4.3	WS	II	4.3+4.2		0	E2		PP, EX, A	VE01		HA08		0	

Autorsko pravo © Ujedinjeni narodi, 2013. Sva prava pridržana.

UN br. ili ID br.	Naziv i opis	Klasa	Klasifikacijska oznaka	Pakirna skupina	Listice opasnosti	Posebne odredbe	Ograničene i izuzete količine		Prijevoz dozvoljen	Potrebna oprema	Ventilacija	Odredbe u vezi utovara, istovara i prijevoza			Broj plavih konusa/svjetala	Napomene
	3.1.2	2.2	2.2	2.1.1.3	5.2.2	3.3	3.4	3.5.1.2	3.2.1	8.1.5	7.1.6	7.1.6			7.1.5	3.2.1
(1)	(2)	(3a)	(3b)	(4)	(5)	(6)	(7a)	(7b)	(8)	(9)	(10)	(11)			(12)	(13)
1418	MAGNEZIJEV PRAŠAK ili PRAŠAK MAGNEZIJEVE SLITINE	4.3	WS	III	4.344.2		0	E1		PP, EX, A	VE01		HA08		0	
1419	MAGNEZIJEV ALUMINIJ FOSFID	4.3	WT2	I	4.3+6.1	802	0	E0		PP, EP, EX, TOX, A	VE01, VE02		HA08		2	
1420	KALIJEVE METALNE SLITINE, TEKUĆE	4.3	W1	I	4.3		0	E0		PP, EX, A	VE01		HA08		0	
1421	SLITINA ALKALNIH METALA, TEKUĆA, N.D.N.	4.3	W1	I	4.3	182	0	E0		PP, EX, A	VE01		HA08		0	
1422	KALIJ-NATRIJ SLITINE, TEKUĆE	4.3	W1	I	4.3		0	E0		PP, EX, A	VE01		HA08		0	
1423	RUBIDIJ	4.3	W2	I	4.3		0	E0		PP, EX, A	VE01		HA08		0	
1426	NATRIJEV BOROHIDRID	4.3	W2	I	4.3		0	E0		PP, EX, A	VE01		HA08		0	
1427	NATRIJEV HIDRID	4.3	W2	I	4.3		0	E0		PP, EX, A	VE01		HA08		0	
1428	NATRIJ	4.3	W2	I	4.3		0	E0		PP, EX, A	VE01		HA08		0	
1431	NATRIJEV METILAT	4.2	SC4	II	4.2+8		0	E2		PP, EP					0	
1432	NATRIJEV FOSFID	4.3	WT2	I	4.3+6.1	802	0	E0		PP, EP, EX, TOX, A	VE01, VE02		HA08		2	
1433	KOSITROV KLORID	4.3	WT2	I	4.3+6.1	802	0	E0		PP, EP, EX, TOX, A	VE01, VE02		HA08		2	
1435	CINKOV PEPEO	4.3	W2	III	4.3		1 kg	E1	B	PP, EX, A	VE01, VE03	LO03	HA07, HA08	IN01, IN03	0	VE03, LO03, HA07, IN01 i IN03 primjenjuju se samo kada se ova tvar prevozi u rasutom stanju ili bez pakiranja
1436	CINKOV PRAŠAK ili CINKOVA PRAŠINA	4.3	WS	I	4.3+4.2		0	E0		PP, EX, A	VE01		HA08		0	
1436	CINKOV PRAŠAK ili CINKOVA PRAŠINA	4.3	WS	II	4.3+4.2		0	E2		PP, EX, A	VE01		HA08		0	
1436	CINKOV PRAŠAK ili CINKOVA PRAŠINA	4.3	WS	III	4.3+4.2		0	E1		PP, EX, A	VE01		HA08		0	
1437	CIRKONIJEV HIDRID	4.1	F3	II	4.1		1 kg	E2		PP					1	
1438	ALUMINIJ NITRAT	5.1	O2	III	5.1		5 kg	E1	B	PP		CO02, LO04			0	CO02 i LO04 primjenjuju se samo kada se ova tvar prevozi u rasutom stanju ili bez pakiranja
1439	AMONIJEV DIKROMAT	5.1	O2	II	5.1		1 kg	E2		PP					0	
1442	AMONIJEV PERKLORAT	5.1	O2	II	5.1	152	1 kg	E2		PP					0	
1444	AMONIJEV PERSULPFAT	5.1	O2	III	5.1		5 kg	E1		PP					0	
1445	BARIJEV KLORAT, KRUTI	5.1	OT2	II	5.1+6.1	802	1 kg	E2		PP, EP					2	
1446	BARIJEV NITRAT	5.1	OT2	II	5.1+6.1	802	1 kg	E2		PP, EP					2	
1447	BARIJEV PERKLORAT, KRUTI	5.1	OT2	II	5.1+6.1	802	1 kg	E2		PP, EP					2	
1448	BARIJEV PERMANGANAT	5.1	OT2	II	5.1+6.1	802	1 kg	E2		PP, EP					2	
1449	BARIJEV PEROKSID	5.1	OT2	II	5.1+6.1	802	1 kg	E2		PP, EP					2	
1450	BROMATI, ANORGANSKI, N.D.N.	5.1	O2	II	5.1	274 350	1 kg	E2		PP					0	
1451	CEZIJEV NITRAT	5.1	O2	III	5.1		5 kg	E1	B	PP		CO02, LO04			0	CO02 i LO04 primjenjuju se samo kada se ova tvar prevozi u rasutom stanju ili bez pakiranja
1452	KALCIJEV KLORAT	5.1	O2	II	5.1		1 kg	E2		PP					0	
1453	KALCIJEV KLORIT	5.1	O2	II	5.1		1 kg	E2		PP					0	
1454	KALCIJEV NITRAT	5.1	O2	III	5.1	208	5 kg	E1	B	PP		CO02, LO04			0	CO02 i LO04 primjenjuju se samo kada se ova tvar prevozi u rasutom stanju ili bez pakiranja
1455	KALCIJEV PERKLORAT	5.1	O2	II	5.1		1 kg	E2		PP					0	

Autorsko pravo © Ujedinjeni narodi, 2013. Sva prava pridržana.

UN br. ili ID br.	Naziv i opis	Klasa	Klasifikacijska oznaka	Pakirna skupina	Listice opasnosti	Posebne odredbe	Ograničene i izuzete količine		Prijevoz dozvoljen	Potrebna oprema	Ventilacija	Odredbe u vezi utovara, istovara i prijevoza			Broj plavih konusa/svjetala	Napomene
	3.1.2	2.2	2.2	2.1.1.3	5.2.2	3.3	3.4	3.5.1.2	3.2.1	8.1.5	7.1.6	7.1.6			7.1.5	3.2.1
(1)	(2)	(3a)	(3b)	(4)	(5)	(6)	(7a)	(7b)	(8)	(9)	(10)	(11)			(12)	(13)
1456	KALCIJEV PERMANGANAT	5.1	O2	II	5.1		1 kg	E2		PP					0	
1457	KALCIJEV PEROKSID	5.1	O2	II	5.1		1 kg	E2		PP					0	
1458	SMJESA KLORATA I BORATA	5.1	O2	II	5.1		1 kg	E2		PP					0	
1458	SMJESA KLORATA I BORATA	5.1	O2	III	5.1		5 kg	E1		PP					0	
1459	SMJESA KLORATA I MAGNEZIJEVOG KLORIDA, KRUTA	5.1	O2	II	5.1		1 kg	E2		PP					0	
1459	SMJESA KLORATA I MAGNEZIJEVOG KLORIDA, KRUTA	5.1	O2	III	5.1		5 kg	E1		PP					0	
1461	KLORATI, ANORGANSKI, N.D.N.	5.1	O2	II	5.1	274 351	1 kg	E2		PP					0	
1462	KLORITI, ANORGANSKI, N.D.N.	5.1	O2	II	5.1	274 352 509	1 kg	E2		PP					0	
1463	KROMOV TRIOKSID, BEZVODNI	5.1	OTC	II	5.1+6.1 +8	510	1 kg	E2		PP, EP					2	
1465	DIDIMIJ NITRAT	5.1	O2	III	5.1		5 kg	E1	B	PP		CO02, LO04			0	CO02 i LO04 primjenjuju se samo kada se ova tvar prevozi u rasutom stanju ili bez pakiranja
1466	ŽELJEZOV NITRAT	5.1	O2	III	5.1		5 kg	E1	B	PP		CO02, LO04			0	CO02 i LO04 primjenjuju se samo kada se ova tvar prevozi u rasutom stanju ili bez pakiranja
1467	GUANIDIN NITRAT	5.1	O2	III	5.1		5 kg	E1	B	PP		CO02, LO04			0	CO02 i LO04 primjenjuju se samo kada se ova tvar prevozi u rasutom stanju ili bez pakiranja
1469	OLOVNI NITRAT	5.1	OT2	II	5.1+6.1	802	1 kg	E2		PP, EP					2	
1470	OLOVNI PERKLORAT, KRUTI	5.1	OT2	II	5.1+6.1	802	1 kg	E2		PP, EP					2	
1471	LITIJEV HIPOKLORIT, SUHI ili SMJESA LITIJEVOG HIPOKLORITA	5.1	O2	II	5.1		1 kg	E2		PP					0	
1471	LITIJEV HIPOKLORIT, SUHI ili SMJESA LITIJEVOG HIPOKLORITA	5.1	O2	III	5.1		5 kg	E1		PP					0	
1472	LITIJEV PEROKSID	5.1	O2	II	5.1		1 kg	E2		PP					0	
1473	MAGNEZIJEV BROMAT	5.1	O2	II	5.1		1 kg	E2		PP					0	
1474	MAGNEZIJEV NITRAT	5.1	O2	III	5.1	332	5 kg	E1	B	PP		CO02, LO04			0	CO02 i LO04 primjenjuju se samo kada se ova tvar prevozi u rasutom stanju ili bez pakiranja
1475	MAGNEZIJEV PERKLORAT	5.1	O2	II	5.1		1 kg	E2		PP					0	
1476	MAGNEZIJEV PEROKSID	5.1	O2	II	5.1		1 kg	E2		PP					0	
1477	NITRATI, ANORGANSKI, N.D.N.	5.1	O2	II	5.1	511	1 kg	E2		PP					0	
1477	NITRATI, ANORGANSKI, N.D.N.	5.1	O2	III	5.1	511	5 kg	E1	B	PP		CO02, LO04			0	CO02 i LO04 primjenjuju se samo kada se ova tvar prevozi u rasutom stanju ili bez pakiranja
1479	OKSIDIRAJUĆA KRUTINA, N.D.N.	5.1	O2	I	5.1	274	0	E0		PP					0	
1479	OKSIDIRAJUĆA KRUTINA, N.D.N.	5.1	O2	II	5.1	274	1 kg	E2		PP					0	
1479	OKSIDIRAJUĆA KRUTINA, N.D.N.	5.1	O2	III	5.1	274	5 kg	E1		PP					0	
1481	PERKLORATI, ANORGANSKI, N.D.N.	5.1	O2	II	5.1		1 kg	E2		PP					0	
1481	PERKLORATI, ANORGANSKI, N.D.N.	5.1	O2	III	5.1		5 kg	E1		PP					0	

Autorsko pravo © Ujedinjeni narodi, 2013. Sva prava pridržana.

UN br. ili ID br.	Naziv i opis	Klasa	Klasifikacijska oznaka	Pakirna skupina	Listice opasnosti	Posebne odredbe	Ograničene i izuzete količine		Prijevoz dozvoljen	Potrebna oprema	Ventilacija	Odredbe u vezi utovara, istovara i prijevoza			Broj plavih konusa/svjetala	Napomene
	3.1.2	2.2	2.2	2.1.1.3	5.2.2	3.3	3.4	3.5.1.2	3.2.1	8.1.5	7.1.6	7.1.6			7.1.5	3.2.1
(1)	(2)	(3a)	(3b)	(4)	(5)	(6)	(7a)	(7b)	(8)	(9)	(10)	(11)			(12)	(13)
1482	PERMANGANATI, ANORGANSKI, N.D.N.	5.1	O2	II	5.1	274 353	1 kg	E2		PP					0	
1482	PERMANGANATI, ANORGANSKI, N.D.N.	5.1	O2	III	5.1	274 353	5 kg	E1		PP					0	
1483	PEROKSIDI, ANORGANSKI, N.D.N.	5.1	O2	II	5.1		1 kg	E2		PP					0	
1483	PEROKSIDI, ANORGANSKI, N.D.N.	5.1	O2	III	5.1		5 kg	E1		PP					0	
1484	KALIJEV BROMAT	5.1	O2	II	5.1		1 kg	E2		PP					0	
1485	KALIJEV KLORAT	5.1	O2	II	5.1		1 kg	E2		PP					0	
1486	KALIJEV NITRAT	5.1	O2	III	5.1		5 kg	E1	B	PP		CO02, LO04			0	CO02 i LO04 primjenjuju se samo kada se ova tvar prevozi u rasutom stanju ili bez pakiranja
1487	SMJESA KALIJEVA NITRATA I NATRIJEVA NITRITA	5.1	O2	II	5.1	607	1 kg	E2		PP					0	
1488	KALIJEV NITRIT	5.1	O2	II	5.1		1 kg	E2		PP					0	
1489	KALIJEV PERKLORAT	5.1	O2	II	5.1		1 kg	E2		PP					0	
1490	KALIJEV PERMANGANAT	5.1	O2	II	5.1		1 kg	E2		PP					0	
1491	KALIJEV PEROKSID	5.1	O2	I	5.1		0	E0		PP					0	
1492	KALIJEV PERSULFAT	5.1	O2	III	5.1		5 kg	E1		PP					0	
1493	SREBRNI NITRAT	5.1	O2	II	5.1		1 kg	E2		PP					0	
1494	NATRIJEV BROMAT	5.1	O2	II	5.1		1 kg	E2		PP					0	
1495	NATRIJEV KLORAT	5.1	O2	II	5.1		1 kg	E2		PP					0	
1496	NATRIJEV KLORIT	5.1	O2	II	5.1		1 kg	E2		PP					0	
1498	NATRIJEV NITRAT	5.1	O2	III	5.1		5 kg	E1	B	PP		CO02, LO04			0	CO02 i LO04 primjenjuju se samo kada se ova tvar prevozi u rasutom stanju ili bez pakiranja
1499	SMJESA NATRIJEVA NITRAT I KALIJEVA NITRATA	5.1	O2	III	5.1		5 kg	E1	B	PP		CO02, LO04			0	CO02 i LO04 primjenjuju se samo kada se ova tvar prevozi u rasutom stanju ili bez pakiranja
1500	NATRIJEV NITRIT	5.1	OT2	III	5.1+6.1	802	5 kg	E1		PP, EP					0	
1502	NATRIJEV PERKLORAT	5.1	O2	II	5.1		1 kg	E2		PP					0	
1503	NATRIJEV PERMANGANAT	5.1	O2	II	5.1		1 kg	E2		PP					0	
1504	NATRIJEV PEROKSID	5.1	O2	I	5.1		0	E0		PP					0	
1505	NATRIJEV PERSULFAT	5.1	O2	III	5.1		5 kg	E1		PP					0	
1506	STRONCIJEV KLORAT	5.1	O2	II	5.1		1 kg	E2		PP					0	
1507	STRONCIJEV NITRAT	5.1	O2	III	5.1		5 kg	E1	B	PP		CO02, LO04			0	CO02 i LO04 primjenjuju se samo kada se ova tvar prevozi u rasutom stanju ili bez pakiranja
1508	STRONCIJEV PERKLORAT	5.1	O2	II	5.1		1 kg	E2		PP					0	
1509	STRONCIJEV PEROKSID	5.1	O2	II	5.1		1 kg	E2		PP					0	
1510	TETRANITROMETAN	6.1	TO1	I	6.1+5.1	354 609 802	0	E0		PP, EP, TOX, A	VE02				2	
1511	UREA VODIKOV PEROKSID	5.1	OC2	III	5.1+8		5 kg	E1		PP, EP					0	
1512	CINKOV AMONIJ NITRIT	5.1	O2	II	5.1		1 kg	E2		PP					0	
1513	CINKOV KLORAT	5.1	O2	II	5.1		1 kg	E2		PP					0	
1514	CINKOV NITRAT	5.1	O2	II	5.1		1 kg	E2		PP					0	

Autorsko pravo © Ujedinjeni narodi, 2013. Sva prava pridržana.

UN br. ili ID br.	Naziv i opis	Klasa	Klasifikacijska oznaka	Pakirna skupina	Listice opasnosti	Posebne odredbe	Ograničene i izuzete količine		Prijevoz dozvoljen	Potrebna oprema	Ventilacija	Odredbe u vezi utovara, istovara i prijevoza			Broj plavih konusa/svjetala	Napomene
	3.1.2	2.2	2.2	2.1.1.3	5.2.2	3.3	3.4	3.5.1.2	3.2.1	8.1.5	7.1.6	7.1.6			7.1.5	3.2.1
(1)	(2)	(3a)	(3b)	(4)	(5)	(6)	(7a)	(7b)	(8)	(9)	(10)	(11)			(12)	(13)
1515	CINKOV PERMANGANAT	5.1	O2	II	5.1		1 kg	E2		PP					0	
1516	CINKOV PEROKSID	5.1	O2	II	5.1		1 kg	E2		PP					0	
1517	CIRKONIJEV PIKRAMAT, VLAŽAN s najmanje 20% masenog udjela vode	4.1	D	I	4.1		0	E0		PP					1	
1541	ACETON CIJANOHIDRIN, STABILIZIRAN	6.1	T1	I	6.1	354 802	0	E0	T	PP, EP, TOX, A	VE02				2	
1544	ALKALOIDI, KRUTI, N.D.N. ili ALKALOIDNE SOLI, KRUTE, N.D.N.	6.1	T2	I	6.1	43 274 802	0	E5		PP, EP					2	
1544	ALKALOIDI, KRUTI, N.D.N. ili ALKALOIDNE SOLI, KRUTE, N.D.N.	6.1	T2	II	6.1	43 274 802	500 g	E4		PP, EP					2	
1544	ALKALOIDI, KRUTI, N.D.N. ili ALKALOIDNE SOLI, KRUTE, N.D.N.	6.1	T2	III	6.1	43 274 802	5 kg	E1		PP, EP					0	
1545	ALIL IZOTIOCIJANAT, STABILIZIRAN	6.1	TF1	II	6.1+3	802	100 ml	E0	T	PP, EP, EX, TOX, A	VE01, VE02				2	
1546	AMONIJEV ARSENAT	6.1	T5	II	6.1	802	500 g	E4		PP, EP					2	
1547	ANILIN	6.1	T1	II	6.1	279 802	100 ml	E4	T	PP, EP, TOX, A	VE02				2	
1548	ANILIN HIDROKLORID	6.1	T2	III	6.1	802	5 kg	E1		PP, EP					0	
1549	ANTIMON SPOJ, ANORGANSKI, KRUTI, N.D.N.	6.1	T5	III	6.1	45 274 512 802	5 kg	E1		PP, EP					0	
1550	ANTIMON LAKTAT	6.1	T5	III	6.1	802	5 kg	E1		PP, EP					0	
1551	ANTIMON KALIJ TARTRAT	6.1	T5	III	6.1	802	5 kg	E1		PP, EP					0	
1553	ARSENOVA KISELINA, TEKUĆA	6.1	T4	I	6.1	802	0	E5		PP, EP, TOX, A	VE02				2	
1554	ARSENOVA KISELINA, KRUTA	6.1	T5	II	6.1	802	500 g	E4		PP, EP					2	
1555	ARSENOV BROMID	6.1	T5	II	6.1	802	500 g	E4		PP, EP					2	
1556	ARSENOV SPOJ, TEKUĆI, N.D.N., anorganski, uključujući: arsenati, N.D.N., arseniti, N.D.N.; i arsen sulfidi, N.D.N.	6.1	T4	I	6.1	43 274 802	0	E5		PP, EP, TOX, A	VE02				2	
1556	ARSENOV SPOJ, TEKUĆI, N.D.N., anorganski, uključujući: arsenati, N.D.N., arseniti, N.D.N.; i arsen sulfidi, N.D.N.	6.1	T4	II	6.1	43 274 802	100 ml	E4		PP, EP, TOX, A	VE02				2	
1556	ARSENOV SPOJ, TEKUĆI, N.D.N., anorganski, uključujući: arsenati, N.D.N., arseniti, N.D.N.; i arsen sulfidi, N.D.N.	6.1	T4	III	6.1	43 274 802	5 l	E1		PP, EP, TOX, A	VE02				0	
1557	ARSENOV SPOJ, KRUTI, N.D.N., anorganski, uključujući: arsenati, N.D.N., arseniti, N.D.N.; i arsen sulfidi, N.D.N.	6.1	T5	I	6.1	43 274 802	0	E5		PP, EP					2	
1557	ARSENOV SPOJ, KRUTI, N.D.N., anorganski, uključujući: arsenati, N.D.N., arseniti, N.D.N.; i arsen sulfidi, N.D.N.	6.1	T5	II	6.1	43 274 802	500 g	E4		PP, EP					2	
1557	ARSENOV SPOJ, KRUTI, N.D.N., anorganski, uključujući: arsenati, N.D.N., arseniti, N.D.N.; i arsen sulfidi, N.D.N.	6.1	T5	III	6.1	43 274 802	5 kg	E1		PP, EP					0	
1558	ARSEN	6.1	T5	II	6.1	802	500 g	E4		PP, EP					2	

Autorsko pravo © Ujedinjeni narodi, 2013. Sva prava pridržana.

UN br. ili ID br.	Naziv i opis	Klasa	Klasifikacijska oznaka	Pakirna skupina	Listice opasnosti	Posebne odredbe	Ograničene i izuzete količine		Prijevoz dozvoljen	Potrebna oprema	Ventilacija	Odredbe u vezi utovara, istovara i prijevoza			Broj plavih konusa/svjetala	Napomene
	3.1.2	2.2	2.2	2.1.1.3	5.2.2	3.3	3.4	3.5.1.2	3.2.1	8.1.5	7.1.6	7.1.6			7.1.5	3.2.1
(1)	(2)	(3a)	(3b)	(4)	(5)	(6)	(7a)	(7b)	(8)	(9)	(10)	(11)			(12)	(13)
1559	ARSENOV PENTOKSID	6.1	T5	II	6.1	802	500 g	E4		PP, EP					2	
1560	ARSENOV TRIKLORID	6.1	T4	I	6.1	802	0	E0		PP, EP, TOX, A	VE02				2	
1561	ARSENOV TRIOKSID	6.1	T5	II	6.1	802	500 g	E4		PP, EP					2	
1562	ARSENOVA PRAŠINA	6.1	T5	II	6.1	802	500 g	E4		PP, EP					2	
1564	BARIJEV SPOJ, N.D.N.	6.1	T5	II	6.1	177 274 513 587 802	500 g	E4		PP, EP					2	
1564	BARIJEV SPOJ, N.D.N.	6.1	T5	III	6.1	177 274 513 587 802	5 kg	E1		PP, EP					0	
1565	BARIJEV CIJANID	6.1	T5	I	6.1	802	0	E5		PP, EP					2	
1566	BERILIJEV SPOJ, N.D.N.	6.1	T5	II	6.1	274 514 802	500 g	E4		PP, EP					2	
1566	BERILIJEV SPOJ, N.D.N.	6.1	T5	III	6.1	274 514 802	5 kg	E1		PP, EP					0	
1567	BERILIJEV PRAŠAK	6.1	TF3	II	6.1+4.1	802	500 g	E4		PP, EP					2	
1569	BROMOACETON	6.1	TF1	II	6.1+3	802	0	E0		PP, EP, EX, TOX, A	VE01, VE02				2	
1570	BRUCIN	6.1	T2	I	6.1	43 802	0	E5		PP, EP					2	
1571	BARIJEV AZID, VLAŽAN s najmanje 50% masenog udjela vode	4.1	DT	I	4.1+6.1	568 802	0	E0		PP, EP					2	
1572	KAKODILNA KISELINA	6.1	T5	II	6.1	802	500 g	E4		PP, EP					2	
1573	KALCIJEV ARSENAT	6.1	T5	II	6.1	802	500 g	E4		PP, EP					2	
1574	SMJESA KALCIJEVOG ARSENATA I KALCIJEVOG ARSENITA, KRUTA	6.1	T5	II	6.1	802	500 g	E4		PP, EP					2	
1575	KALCIJEV CIJANID	6.1	T5	I	6.1	802	0	E5		PP, EP					2	
1577	KLORODINITRO-BENZENI, TEKUĆI	6.1	T1	II	6.1	279 802	100 ml	E4		PP, EP, TOX, A	VE02				2	
1578	KLORONITROBENZENI, KRUTI	6.1	T2	II	6.1	279 802	500 g	E4	T	PP, EP, TOX, A	VE02				2	
1579	4-KLORO-o-TOLUIDIN HIDROKLORID, KRUTI	6.1	T2	III	6.1	802	5 kg	E1		PP, EP					0	
1580	KLOROPIKRIN	6.1	T1	I	6.1	354 802	0	E0		PP, EP, TOX, A	VE02				2	
1581	SMJESA KLOROPIKRINA I METIL BROMIDA s više od 2% kloropikrina	2	2T		2.3		0	E0		PP, EP, TOX, A	VE02				2	
1582	SMJESA KLOROPIKRINA I METIL KLORIDA	2	2T		2.3		0	E0		PP, EP, TOX, A	VE02				2	
1583	SMJESA KLOROPIKRINA, N.D.N.	6.1	T1	I	6.1	274 315 515 802	0	E0		PP, EP, TOX, A	VE02				2	

Autorsko pravo © Ujedinjeni narodi, 2013. Sva prava pridržana.

UN br. ili ID br.	Naziv i opis	Klasa	Klasifikacijska oznaka	Pakirna skupina	Listice opasnosti	Posebne odredbe	Ograničene i izuzete količine		Prijevoz dozvoljen	Potrebna oprema	Ventilacija	Odredbe u vezi utovara, istovara i prijevoza			Broj plavih konusa/svjetala	Napomene
	3.1.2	2.2	2.2	2.1.1.3	5.2.2	3.3	3.4	3.5.1.2	3.2.1	8.1.5	7.1.6	7.1.6			7.1.5	3.2.1
(1)	(2)	(3a)	(3b)	(4)	(5)	(6)	(7a)	(7b)	(8)	(9)	(10)	(11)			(12)	(13)
1583	SMJESA KLOROPIKRINA, N.D.N.	6.1	T1	II	6.1	274 515 802	100 ml	E0		PP, EP, TOX, A	VE02				2	
1583	SMJESA KLOROPIKRINA, N.D.N.	6.1	T1	III	6.1	274 515 802	5 l	E0		PP, EP, TOX, A	VE02				0	
1585	BAKROV ACETOARSENIT	6.1	T5	II	6.1	802	500 g	E4		PP, EP					2	
1586	BAKROV ARSENIT	6.1	T5	II	6.1	802	500 g	E4		PP, EP					2	
1587	BAKROV CIJANID	6.1	T5	II	6.1	802	500 g	E4		PP, EP					2	
1588	CIJANIDI, ANORGANSKI, KRUTI, N.D.N.	6.1	T5	I	6.1	47 274 802	0	E5		PP, EP					2	
1588	CIJANIDI, ANORGANSKI, KRUTI, N.D.N.	6.1	T5	II	6.1	47 274 802	500 g	E4		PP, EP					2	
1588	CIJANIDI, ANORGANSKI, KRUTI, N.D.N.	6.1	T5	III	6.1	47 274 802	5 kg	E1		PP, EP					0	
1589	CIJANOGEN KLORID, STABILIZIRAN	2	2TC		2.3+8		0	E0		PP, EP, TOX, A	VE02				2	
1590	DIKLOROANILINI, TEKUĆI	6.1	T1	II	6.1	279 802	100 ml	E4		PP, EP, TOX, A	VE02				2	
1591	o-DIKLOROBENZEN	6.1	T1	III	6.1	279 802	5 l	E1	T	PP, EP, TOX, A	VE02				0	
1593	DIKLOROMETAN	6.1	T1	III	6.1	516 802	5 l	E1	T	PP, EP, TOX, A	VE02				0	
1594	DIETIL SULFAT	6.1	T1	II	6.1	802	100 ml	E4	T	PP, EP, TOX, A	VE02				2	
1595	DIMETIL SULFAT	6.1	TC1	I	6.1+8	354 802	0	E0	T	PP, EP, TOX, A	VE02				2	
1596	DINITROANILINI	6.1	T2	II	6.1	802	500 g	E4		PP, EP					2	
1597	DINITROBENZENI, TEKUĆI	6.1	T1	II	6.1	802	100 ml	E4		PP, EP, TOX, A	VE02				2	
1597	DINITROBENZENI, TEKUĆI	6.1	T1	III	6.1	802	5 l	E1		PP, EP, TOX, A	VE02				0	
1598	DINITRO-o-KREZOL	6.1	T2	II	6.1	43 802	500 g	E4		PP, EP					2	
1599	OTOPINA DINITROFENOLA	6.1	T1	II	6.1	802	100 ml	E4		PP, EP, A					2	
1599	OTOPINA DINITROFENOLA	6.1	T1	III	6.1	802	5 l	E1		PP, EP, A					0	
1600	DINITROTOLUENI, TALJENI	6.1	T1	II	6.1	802	0	E0		PP, EP, TOX, A	VE02				2	
1601	SREDSTVO ZA DEZINFEKCIJU, KRUTO, TOKSIČNO, N.D.N.	6.1	T2	I	6.1	274 802	0	E5		PP, EP					2	
1601	SREDSTVO ZA DEZINFEKCIJU, KRUTO, TOKSIČNO, N.D.N.	6.1	T2	II	6.1	274 802	500 g	E4		PP, EP					2	
1601	SREDSTVO ZA DEZINFEKCIJU, KRUTO, TOKSIČNO, N.D.N.	6.1	T2	III	6.1	274 802	5 kg	E1		PP, EP					0	
1602	BOJA, TEKUĆA, TOKSIČNA, N.D.N. ili MEĐUPROIZVOD U PROIZVODNJI BOJA, TEKUĆI, TOKSIČAN, N.D.N.	6.1	T1	I	6.1	274 802	0	E5		PP, EP, TOX, A	VE02				2	

Autorsko pravo © Ujedinjeni narodi, 2013. Sva prava pridržana.

UN br. ili ID br.	Naziv i opis	Klasa	Klasifikacijska oznaka	Pakirna skupina	Listice opasnosti	Posebne odredbe	Ograničene i izuzete količine		Prijevoz dozvoljen	Potrebna oprema	Ventilacija	Odredbe u vezi utovara, istovara i prijevoza			Broj plavih konusa/svjetala	Napomene
	3.1.2	2.2	2.2	2.1.1.3	5.2.2	3.3	3.4	3.5.1.2	3.2.1	8.1.5	7.1.6	7.1.6			7.1.5	3.2.1
(1)	(2)	(3a)	(3b)	(4)	(5)	(6)	(7a)	(7b)	(8)	(9)	(10)	(11)			(12)	(13)
1602	BOJA, TEKUĆA, TOKSIČNA, N.D.N. ili MEĐUPROIZVOD U PROIZVODNJI BOJA, TEKUĆI, TOKSIČAN, N.D.N.	6.1	T1	II	6.1	274 802	100 ml	E4		PP, EP, TOX, A	VE02				2	
1602	BOJA, TEKUĆA, TOKSIČNA, N.D.N. ili MEĐUPROIZVOD U PROIZVODNJI BOJA, TEKUĆI, TOKSIČAN, N.D.N.	6.1	T1	III	6.1	274 802	5 l	E1		PP, EP, TOX, A	VE02				0	
1603	ETIL BROMOACETAT	6.1	TF1	II	6.1+3	802	100 ml	E0		PP, EP, EX, TOX, A	VE01, VE02				2	
1604	ETILEN DIAMIN	8	CF1	II	8+3		1 l	E2	T	PP, EP, EX, A	VE01				1	
1605	ETILEN DIBROMID	6.1	T1	I	6.1	354 802	0	E0	T	PP, EP, TOX, A	VE02				2	
1606	ŽELJEZOV (III) ARSENAT	6.1	T5	II	6.1	802	500 g	E4		PP, EP					2	
1607	ŽELJEZOV ARSENIT	6.1	T5	II	6.1	802	500 g	E4		PP, EP					2	
1608	ŽELJEZOV (II) ARSENAT	6.1	T5	II	6.1	802	500 g	E4		PP, EP					2	
1611	HEKSAETIL TETRAFOSFAT	6.1	T1	II	6.1	802	100 ml	E4		PP, EP, TOX, A	VE02				2	
1612	SMJESA HEKSAETIL TETRAFOSFATA I STLAČENOG PLINA	2	1T		2.3		0	E0		PP, EP, TOX, A	VE02				2	
1613	CIJANOVODIČNA KISELINA, VODENA OTOPINA (VODIKOV CIJANID, VODENA OTOPINA) s ne više od 20% vodikovog cijanida	6.1	TF1	I	6.1+3	48 802	0	E0		PP, EP, EX, TOX, A	VE01, VE02				2	
1614	VODIKOV CIJANID, STABILIZIRAN, sadrži manje od 3% vode i apsorbiran je u poroznom inertnom materijalu	6.1	TF1	I	6.1+3	603 802	0	E0		PP, EP, EX, TOX, A	VE01, VE02				2	
1616	OLOVNI ACETAT	6.1	T5	III	6.1	802	5 kg	E1		PP, EP					0	
1617	OLOVNI ARSENATI	6.1	T5	II	6.1	802	500 g	E4		PP, EP					2	
1618	OLOVNI ARSENITI	6.1	T5	II	6.1	802	500 g	E4		PP, EP					2	
1620	OLOVNI CIJANID	6.1	T5	II	6.1	802	500g	E4		PP, EP					2	
1621	LONDON PURPLE	6.1	T5	II	6.1	43 802	500 g	E4		PP, EP					2	
1622	MAGNEZIJEV ARSENAT	6.1	T5	II	6.1	802	500 g	E4		PP, EP					2	
1623	ŽIVIN ARSENAT	6.1	T5	II	6.1	802	500 g	E4		PP, EP					2	
1624	ŽIVIN KLORID	6.1	T5	II	6.1	802	500 g	E4		PP, EP					2	
1625	ŽIVIN NITRAT	6.1	T5	II	6.1	802	500 g	E4		PP, EP					2	
1626	ŽIVIN KALIJEV CIJANID	6.1	T5	I	6.1	802	0	E5		PP, EP					2	
1627	ŽIVIN NITRAT	6.1	T5	II	6.1	802	500 g	E4		PP, EP					2	
1629	ŽIVIN ACETAT	6.1	T5	II	6.1	802	500 g	E4		PP, EP					2	
1630	ŽIVIN AMONIJEV KLORID	6.1	T5	II	6.1	802	500 g	E4		PP, EP					2	
1631	ŽIVIN BENZOAT	6.1	T5	II	6.1	802	500 g	E4		PP, EP					2	
1634	ŽIVINI BROMIDI	6.1	T5	II	6.1	802	500 g	E4		PP, EP					2	
1636	ŽIVIN CIJANID	6.1	T5	II	6.1	802	500 g	E4		PP, EP					2	
1637	ŽIVIN GLUKONAT	6.1	T5	II	6.1	802	500 g	E4		PP, EP					2	
1638	ŽIVIN JODID	6.1	T5	II	6.1	802	500 g	E4		PP, EP					2	
1639	ŽIVIN NUKLEAT	6.1	T5	II	6.1	802	500 g	E4		PP, EP					2	
1640	ŽIVIN OLEAT	6.1	T5	II	6.1	802	500 g	E4		PP, EP					2	
1641	ŽIVIN OKSID	6.1	T5	II	6.1	802	500 g	E4		PP, EP					2	
1642	ŽIVIN OKSICIJANID, DESENZITIRAN	6.1	T5	II	6.1	802	500 g	E4		PP, EP					2	
1643	ŽIVIN KALIJEV JODID	6.1	T5	II	6.1	802	500 g	E4		PP, EP					2	
1644	ŽIVIN SALICILAT	6.1	T5	II	6.1	802	500 g	E4		PP, EP					2	
1645	ŽIVIN SULFAT	6.1	T5	II	6.1	802	500 g	E4		PP, EP					2	
1646	ŽIVIN TIOCIJANAT	6.1	T5	II	6.1	802	500 g	E4		PP, EP					2	

Autorsko pravo © Ujedinjeni narodi, 2013. Sva prava pridržana.

UN br. ili ID br.	Naziv i opis	Klasa	Klasifikacijska oznaka	Pakirna skupina	Listice opasnosti	Posebne odredbe	Ograničene i izuzete količine		Prijevoz dozvoljen	Potrebna oprema	Ventilacija	Odredbe u vezi utovara, istovara i prijevoza			Broj plavih konusa/svjetala	Napomene
	3.1.2	2.2	2.2	2.1.1.3	5.2.2	3.3	3.4	3.5.1.2	3.2.1	8.1.5	7.1.6	7.1.6			7.1.5	3.2.1
(1)	(2)	(3a)	(3b)	(4)	(5)	(6)	(7a)	(7b)	(8)	(9)	(10)	(11)			(12)	(13)
1647	SMJESA METIL BROMIDA I ETILEN DIBROMIDA, TEKUĆA	6.1	T1	I	6.1	354 802	0	E0		PP, EP, TOX, A	VE02				2	
1648	ACETONITRIL	3	F1	II	3		1 l	E2	T	PP, EX, A	VE01				1	
1649	SMJESA MOTORNOG GORIVA S ANTIDETONACIJSKIM DODATKOM	6.1	T3	I	6.1	802	0	E0		PP, EP, TOX, A	VE02				2	
1650	beta-NAFTILAMIN, KRUTI	6.1	T2	II	6.1	802	500 g	E4		PP, EP					2	
1651	NAFTILTILUREA	6.1	T2	II	6.1	43 802	500 g	E4		PP, EP					2	
1652	NAFTILTILUREA	6.1	T2	II	6.1	802	500 g	E4		PP, EP					2	
1653	NIKLOV CIJANID	6.1	T5	II	6.1	802	500 g	E4		PP, EP					2	
1654	NIKOTIN	6.1	T1	II	6.1	802	100 ml	E4		PP, EP, TOX, A	VE02				2	
1655	SPOJ NIKOTINA, KRUTI, N.D.N. ili PRIPRAVAK NIKOTINA, KRUTI, N.D.N.	6.1	T2	I	6.1	43 274 802	0	E5		PP, EP					2	
1655	SPOJ NIKOTINA, KRUTI, N.D.N. ili PRIPRAVAK NIKOTINA, KRUTI, N.D.N.	6.1	T2	II	6.1	43 274 802	500 g	E4		PP, EP					2	
1655	SPOJ NIKOTINA, KRUTI, N.D.N. ili PRIPRAVAK NIKOTINA, KRUTI, N.D.N.	6.1	T2	III	6.1	43 274 802	5 kg	E1		PP, EP					0	
1656	NIKOTIN HIDROKLORID, TEKUĆI ili OTOPINA	6.1	T1	II	6.1	43 802	100 ml	E4		PP, EP, TOX, A	VE02				2	
1656	NIKOTIN HIDROKLORID, TEKUĆI ili OTOPINA	6.1	T1	III	6.1	43 802	5 l	E1		PP, EP, TOX, A	VE02				0	
1657	NIKOTIN SALICILAT	6.1	T2	II	6.1	802	500 g	E4		PP, EP					2	
1658	NIKOTIN SULFAT, OTOPINA	6.1	T1	II	6.1	802	100 ml	E4		PP, EP, TOX, A	VE02				2	
1658	NIKOTIN SULFAT, OTOPINA	6.1	T1	III	6.1	802	5 l	E1		PP, EP, TOX, A	VE02				0	
1659	NIKOTIN TARTRAT	6.1	T2	II	6.1	802	500 g	E4		PP, EP					2	
1660	DUŠIKOV OKSID, STLAČEN	2	1TOC		2.3+5.1 +8		0	E0		PP, EP, TOX, A	VE02				2	
1661	NITROANILINI (o-, m-, p-)	6.1	T2	II	6.1	279 802	500 g	E4		PP, EP					2	
1662	NITROBENZEN	6.1	T1	II	6.1	279 802	100 ml	E4	T	PP, EP, TOX, A	VE02				2	
1663	NITROFENOLI (o-, m-, p-)	6.1	T2	III	6.1	279 802	5 kg	E1	T	PP, EP					0	
1664	NITROTOLUENI, TEKUĆI	6.1	T1	II	6.1	802	100 ml	E4	T	PP, EP, TOX, A	VE02				2	
1665	NITROKSILENI, TEKUĆI	6.1	T1	II	6.1	802	100 ml	E4		PP, EP, TOX, A	VE02				2	
1669	PENTAKLOROETAN	6.1	T1	II	6.1	802	100 ml	E4		PP, EP, TOX, A	VE02				2	
1670	PERKLOROMETIL MERLAPTAN	6.1	T1	I	6.1	354 802	0	E0		PP, EP, TOX, A	VE02				2	
1671	FENOL, KRUTI	6.1	T2	II	6.1	279 802	500 g	E4		PP, EP					2	

Autorsko pravo © Ujedinjeni narodi, 2013. Sva prava pridržana.

UN br. ili ID br.	Naziv i opis	Klasa	Klasifikacijska oznaka	Pakirna skupina	Listice opasnosti	Posebne odredbe	Ograničene i izuzete količine		Prijevoz dozvoljen	Potrebna oprema	Ventilacija	Odredbe u vezi utovara, istovara i prijevoza			Broj plavih konusa/svjetala	Napomene
	3.1.2	2.2	2.2	2.1.1.3	5.2.2	3.3	3.4	3.5.1.2	3.2.1	8.1.5	7.1.6	7.1.6			7.1.5	3.2.1
(1)	(2)	(3a)	(3b)	(4)	(5)	(6)	(7a)	(7b)	(8)	(9)	(10)	(11)			(12)	(13)
1672	FENILKARBIAMIN KLORID	6.1	T1	I	6.1	802	0	E0		PP, EP, TOX, A	VE02				2	
1673	FENILENEDIAMINI (o-, m-, p-)	6.1	T2	III	6.1	279 802	5 kg	E1		PP, EP					0	
1674	FENIL ŽIVIN ACETAT	6.1	T3	II	6.1	43 802	500 g	E4		PP, EP, TOX, A	VE02				2	
1677	KALIJEV ARSENAT	6.1	T5	II	6.1	802	500 g	E4		PP, EP					2	
1678	KALIJEV ARSENIT	6.1	T5	II	6.1	802	500 g	E4		PP, EP					2	
1679	KALIJEV KUPROCIJANID	6.1	T5	II	6.1	802	500 g	E4		PP, EP					2	
1680	KALIJEV CIJANID, KRUTI	6.1	T5	I	6.1	802	0	E5		PP, EP					2	
1683	SREBRNI ARSENIT	6.1	T5	II	6.1	802	500 g	E4		PP, EP					2	
1684	SREBRNI CIJANID	6.1	T5	II	6.1	802	500 g	E4		PP, EP					2	
1685	NATRIJEV ARSENAT	6.1	T5	II	6.1	802	500 g	E4		PP, EP					2	
1686	NATRIJEV ARSENIT, VODENA OTOPINA	6.1	T4	II	6.1	43 802	100 ml	E4		PP, EP					2	
1686	NATRIJEV ARSENIT, VODENA OTOPINA	6.1	T4	III	6.1	43 802	5 l	E1		PP, EP					0	
1687	NATRIJEV AZID	6.1	T5	II	6.1	802	500 g	E4		PP, EP					2	
1688	NATRIJEV KAKODILAT	6.1	T5	II	6.1	802	500 g	E4		PP, EP					2	
1689	NATRIJEV CIJANID, KRUTI	6.1	T5	I	6.1	802	0	E5		PP, EP					2	
1690	NATRIJEV FLUORID, KRUTI	6.1	T5	III	6.1	802	5 kg	E1	B	PP, EP					0	
1691	STRONCIJ ARSENIT	6.1	T5	II	6.1	802	500 g	E4		PP, EP					2	
1692	STRIHNIN ili STRIHNIN SOLI	6.1	T2	I	6.1	802	0	E5		PP, EP					2	
1693	TVAR ZA SUZAVAC, TEKUĆA, N.D.N.	6.1	T1	I	6.1	274 802	0	E0		PP, EP, TOX, A	VE02				2	
1693	TVAR ZA SUZAVAC, TEKUĆA, N.D.N.	6.1	T1	II	6.1	274 802	0	E0		PP, EP, TOX, A	VE02				2	
1694	BROMOBENZIL CIJANIDI, TEKUĆI	6.1	T1	I	6.1	138 302	0	E0		PP, EP, TOX, A	VE02				2	
1695	KLOROACETON, STABILIZIRAN	6.1	TFC	I	6.1+3+8	354 802	0	E0		PP, EP, EX, TOX, A	VE01, VE02				2	
1697	KLOROACETOFENON, KRUTI	6.1	T2	II	6.1	802	0	E0		PP, EP, TOX, A	VE02				2	
1698	DIFENILAMIN KLOROARSIN	6.1	T3	I	6.1	802	0	E0		PP, EP, TOX, A	VE02				2	
1699	DIFENILKLOROARSIN, TEKUĆI	6.1	T3	I	6.1	802	0	E0		PP, EP, TOX, A	VE02				2	
1700	SVIJEĆE SA SUZAVCEM	6.1	TF3	II	6.1+4.1	802	0	E0		PP, EP					2	
1701	KSILIL BROMID, TEKUĆI	6.1	T1	II	6.1	802	0	E0		PP, EP, TOX, A	VE02				2	
1702	1,1,2,2-TETRAKLOROETAN	6.1	T1	II	6.1	802	100 ml	E4		PP, EP, TOX, A	VE02				2	
1704	TETRAETIL DITIOPIROFOSFAT	6.1	T1	II	6.1	43 802	100 ml	E4		PP, EP					2	
1707	TALIJEV SPOJ, N.D.N.	6.1	T5	II	6.1	43 274 802	500 g	E4		PP, EP					2	
1708	TOLUIDINI, TEKUĆI	6.1	T1	II	6.1	279 802	100 ml	E4	T	PP, EP, TOX, A	VE02				2	
1709	2,4-TOLUILENEDIAMIN, KRUTI	6.1	T2	III	6.1	802	5 kg	E1		PP, EP					0	

Autorsko pravo © Ujedinjeni narodi, 2013. Sva prava pridržana.

UN br. ili ID br.	Naziv i opis	Klasa	Klasifikacijska oznaka	Pakirna skupina	Listice opasnosti	Posebne odredbe	Ograničene i izuzete količine		Prijevoz dozvoljen	Potrebna oprema	Ventilacija	Odredbe u vezi utovara, istovara i prijevoza			Broj plavih konusa/svjetala	Napomene
	3.1.2	2.2	2.2	2.1.1.3	5.2.2	3.3	3.4	3.5.1.2	3.2.1	8.1.5	7.1.6	7.1.6			7.1.5	3.2.1
(1)	(2)	(3a)	(3b)	(4)	(5)	(6)	(7a)	(7b)	(8)	(9)	(10)	(11)			(12)	(13)
1710	TRIKLOROETILEN	6.1	T1	III	6.1	802	5 l	E1	T	PP, EP, TOX, A	VE02				0	
1711	KSILIDINI, TEKUĆI	6.1	T1	II	6.1	802	100 ml	E4		PP, EP, TOX, A	VE02				2	
1712	CINKOV ARSENAT, CINKOV ARSENIT ili SMJESA CINKOVOG ARSENATA i CINKOVOG ARSENITA	6.1	T5	II	6.1	802	500 g	E4		PP, EP					2	
1713	CINKOV CIJANID	6.1	T5	I	6.1	802	0	E5		PP, EP					2	
1714	CINKOV FOSFID	4.3	WT2	I	4.3+6.1	802	0	E0		PP, EP, EX, TOX, A	VE01, VE02		HA08		2	
1715	ANHIDRID OCTENE KISELINE	8	CF1	II	8+3		1 l	E2	T	PP, EP, EX, A	VE01				1	
1716	ACETIL BROMID	8	C3	II	8		1 l	E2		PP, EP					0	
1717	ACETIL KLORID	3	FC	II	3+8		1 l	E2	T	PP, EP, EX, A	VE01				1	
1718	FOSFAT BUTILNE KISELINE	8	C3	III	8		5 l	E1	T	PP, EP					0	
1719	KAUSTIČNA ALKALNA KAPLJEVINA, N.D.N.	8	C5	II	8	274	1 l	E2	T	PP, EP					0	
1719	KAUSTIČNA ALKALNA KAPLJEVINA, N.D.N.	8	C5	III	8	274	5 l	E1	T	PP, EP					0	
1722	ALIL KLOROFORMAT	6.1	TFC	I	6.1+3+8	802	0	E0		PP, EP, EX, TOX, A	VE01, VE02				2	
1723	ALIL JODID	3	FC	II	3+8		1 l	E2		PP, EP, EX, A	VE01				1	
1724	ALILTRIKLOROSILAN, STABILIZIRAN	8	CF1	II	8+3		0	E0		PP, EP, EX, A	VE01				1	
1725	ALUMINIJEV BROMID, BEZVODNI	8	C2	II	8	588	1 kg	E2		PP, EP					0	
1726	ALUMINIJEV KLORID, ANHIDRIDAN	8	C2	II	8	588	1 kg	E2		PP, EP					0	
1727	AMONIJEV HIDROGENDIFLUORID, KRUTI	8	C2	II	8		1 kg	E2		PP, EP					0	
1728	AMILTRIKLOROSILAN	8	C3	II	8		0	E0		PP, EP					0	
1729	ANISOIL KLORID	8	C4	II	8		1 kg	E2		PP, EP					0	
1730	ANTIMONOV PENTAKLORID, TEKUĆI	8	C1	II	8		1 l	E2		PP, EP					0	
1731	ANTIMONOV PENTAKLORID OTOPINA	8	C1	II	8		1 l	E2		PP, EP					0	
1731	ANTIMONOV PENTAKLORID OTOPINA	8	C1	III	8		5 l	E1		PP, EP					0	
1732	ANTIMONOV PENTAFLUORID	8	CT1	II	8+6.1	802	1 l	E0		PP, EP, TOX, A	VE02				2	
1733	ANTIMONOV TRIKLORID	8	C2	II	8		1 kg	E2		PP, EP					0	
1736	BENZOJEV KLORID	8	C3	II	8		1 l	E2		PP, EP					0	
1737	BENZIL BROMIDE	6.1	TC1	II	6.1+8	802	0	E4		PP, EP, TOX, A	VE02				2	
1738	BENZIL KLORID	6.1	TC1	II	6.1+8	802	0	E4	T	PP, EP, TOX, A	VE02				2	
1739	BENZIL KLOROFORMAT	8	C9	I	8		0	E0		PP, EP					0	
1740	DIFLUOROVODICI, KRUTI, N.D.N.	8	C2	II	8	517	1 kg	E2		PP, EP					0	
1740	DIFLUOROVODICI, KRUTI, N.D.N.	8	C2	III	8	517	5 kg	E1		PP, EP					0	
1741	BOROV TRIKLORID	2	2TC		2.3+8		0	E0		PP, EP, TOX, A	VE02				2	
1742	KOMPLEKS BOROVE TRIFLUORID OCTENE KISELINE, TEKUĆI	8	C3	II	8		1 l	E2	T	PP, EP					0	
1743	KOMPLEKS BOROVE TRIFLUORID PROPIONSKE KISELINE, TEKUĆI	8	C3	II	8		1 l	E2		PP, EP					0	
1744	BROM ili BROMOVA OTOPINA	8	CT1	I	8+6.1	802	0	E0		PP, EP, TOX, A	VE02				2	

Autorsko pravo © Ujedinjeni narodi, 2013. Sva prava pridržana.

UN br. ili ID br.	Naziv i opis	Klasa	Klasifikacijska oznaka	Pakirna skupina	Listice opasnosti	Posebne odredbe	Ograničene i izuzete količine		Prijevoz dozvoljen	Potrebna oprema	Ventilacija	Odredbe u vezi utovara, istovara i prijevoza			Broj plavih konusa/svjetala	Napomene
	3.1.2	2.2	2.2	2.1.1.3	5.2.2	3.3	3.4	3.5.1.2	3.2.1	8.1.5	7.1.6	7.1.6			7.1.5	3.2.1
(1)	(2)	(3a)	(3b)	(4)	(5)	(6)	(7a)	(7b)	(8)	(9)	(10)	(11)			(12)	(13)
1745	BROMOV PENTAFLUORID	5.1	OTC	I	5.1+6.1 +8	802	0	E0		PP, EP, TOX, A	VE02				2	
1746	BROMOV TRIFLUORID	5.1	OTC	I	5.1+6.1 +8	802	0	E0		PP, EP, TOX, A	VE02				2	
1747	BUTILTRIKLOROSILAN	8	CF1	II	8+3		0	E0		PP, EP, EX, A	VE01				1	
1748	KALCIJEV HIPOKLORIT, SUH ili SMJESA KALCIJEVA HIPOKLORITA, SUHA s više od 39% raspoloživog klora (8.8% raspoloživog kisika)	5.1	O2	II	5.1	314	1 kg	E2		PP					0	
1748	KALCIJEV HIPOKLORIT, SUH ili SMJESA KALCIJEVA HIPOKLORITA, SUHA s više od 39% raspoloživog klora (8.8% raspoloživog kisika)	5.1	O2	III	5.1	316	5 kg	E1		PP					0	
1749	KLOROV TRIFLUORID	2	2TOC		2.3+5.1 +8		0	E0		PP, EP, TOX, A	VE02				2	
1750	KLOROOCTENA KISELINA OTOPINA	6.1	TC1	II	6.1+8	802	100 ml	E4	T	PP, EP, TOX, A	VE02				2	
1751	KLOROOCTENA KISELINA, KRUTA	6.1	TC2	II	6.1+8	802	500 g	E4		PP, EP					2	
1752	KLOROACETIL KLORID	6.1	TC1	I	6.1+8	354 802	0	E0		PP, EP, TOX, A	VE02				2	
1753	KLOROFENIL-TRIKLOROSILAN	8	C3	II	8		0	E0		PP, EP					0	
1754	KLOROSULFONSKA KISELINA (s ili bez sumpornog trioksida)	8	C1	I	8		0	E0		PP, EP					0	
1755	OTOPINA KROMOVE KISELINE	8	C1	II	8	518	1 l	E2		PP, EP					0	
1755	OTOPINA KROMOVE KISELINE	8	C1	III	8	518	5 l	E1		PP, EP					0	
1756	KROMOV FLUORID, KRUTI	8	C2	II	8		1 kg	E2		PP, EP					0	
1757	OTOPINA KROMOVOG FLUORIDA	8	C1	II	8		1 l	E2		PP, EP					0	
1757	OTOPINA KROMOVOG FLUORIDA	8	C1	III	8		5 l	E1		PP, EP					0	
1758	KROMOV OKSIKLORID	8	C1	I	8		0	E0		PP, EP					0	
1759	NAGRIZAJUĆA KRUTINA, N.D.N.	8	C10	I	8	274	0	E0		PP, EP					0	
1759	NAGRIZAJUĆA KRUTINA, N.D.N.	8	C10	II	8	274	1 kg	E2		PP, EP					0	
1759	NAGRIZAJUĆA KRUTINA, N.D.N.	8	C10	III	8	274	5 kg	E1		PP, EP					0	
1760	NAGRIZAJUĆA KAPLJEVINA, N.D.N.	8	C9	I	8	274	0	E0	T	PP, EP					0	
1760	NAGRIZAJUĆA KAPLJEVINA, N.D.N.	8	C9	II	8	274	1 l	E2	T	PP, EP					0	
1760	NAGRIZAJUĆA KAPLJEVINA, N.D.N.	8	C9	III	8	274	5 l	E1	T	PP, EP					0	
1761	KUPRIETILENDIAMIN OTOPINA	8	CT1	II	8+6.1	802	1 l	E2		PP, EP, A					2	
1761	KUPRIETILENDIAMIN OTOPINA	8	CT1	III	8+6.1	802	5 l	E1		PP, EP, A					0	
1762	CIKLOHEKSENILTRIKLOROSILAN	8	C3	II	8		0	E0		PP, EP					0	
1763	CIKLOHEKSILTRIKLOROSILAN	8	C3	II	8		0	E0		PP, EP					0	
1764	DIKLOROOCTENA KISELINA	8	C3	II	8		1 l	E2	T	PP, EP					0	
1765	DIKLOROACETIL KLORID	8	C3	II	8		1 l	E2		PP, EP					0	
1766	DIKLOROFENIL-TRIKLOROSILAN	8	C3	II	8		0	E0		PP, EP					0	
1767	DIETILDIKLOROSILAN	8	CF1	II	8+3		0	E0		PP, EP, EX, A	VE01				1	
1768	DIFLUOROFOSFORNA KISELINA, BEZVODNA	8	C1	II	8		1 l	E2		PP, EP					0	
1769	DIFENILDIKLOROSILAN	8	C3	II	8		0	E0		PP, EP					0	
1770	DIFENILMETIL BROMID	8	C10	II	8		1 kg	E2		PP, EP					0	
1771	DODECILTRIKLOROSILAN	8	C3	II	8		0	E0		PP, EP					0	
1773	ŽELJEZOV KLORID, BEZVODNI	8	C2	III	8	590	5 kg	E1		PP, EP					0	
1774	PUNJENJE ZA APARAT ZA GAŠENJE POŽARA, nagrizajuća kapljevina	8	C11	II	8		1 l	E0		PP, EP					0	
1775	FLUOROBORNA KISELINA	8	C1	II	8		1 l	E2		PP, EP					0	

Autorsko pravo © Ujedinjeni narodi, 2013. Sva prava pridržana.

UN br. ili ID br.	Naziv i opis	Klasa	Klasifikacijska oznaka	Pakirna skupina	Listice opasnosti	Posebne odredbe	Ograničene i izuzete količine		Prijevoz dozvoljen	Potrebna oprema	Ventilacija	Odredbe u vezi utovara, istovara i prijevoza			Broj plavih konusa/svjetala	Napomene
	3.1.2	2.2	2.2	2.1.1.3	5.2.2	3.3	3.4	3.5.1.2	3.2.1	8.1.5	7.1.6	7.1.6			7.1.5	3.2.1
(1)	(2)	(3a)	(3b)	(4)	(5)	(6)	(7a)	(7b)	(8)	(9)	(10)	(11)			(12)	(13)
1776	FLUOROFOSFORNA KISELINA, BEZVODNA	8	C1	II	8		1 l	E2		PP, EP					0	
1777	FLUOROSULFONSKA KISELINA	8	C1	I	8		0	E0		PP, EP					0	
1778	FLUOROSILICIJSKA KISELINA	8	C1	II	8		1 l	E2	T	PP, EP					0	
1779	MRAVLJA KISELINA s više od 85% masenog udjela kiseline	8	CF1	II	8+3		1 l	E2	T	PP, EP, EX, A	VE01				1	
1780	FUMARIL KLORID	8	C3	II	8		1 l	E2	T	PP, EP					0	
1781	HEKSADECILTRIKLOROSILAN	8	C3	II	8		0	E0		PP, EP					0	
1782	HEKSAFLUORO-FOSFORNA KISELINA	8	C1	II	8		1 l	E2		PP, EP					0	
1783	HEKSAMETILEN-DIAMIN OTOPINA	8	C7	II	8		1 l	E2	T	PP, EP					0	
1783	HEKSAMETILEN-DIAMIN OTOPINA	8	C7	III	8		5 l	E1	T	PP, EP					0	
1784	HEKSILTRIKLOROSILAN	8	C3	II	8		0	E0		PP, EP					0	
1786	SMJESA FLUOROVODIČNE KISELINE I SUMPORNE KISELINE	8	CT1	I	8+6.1	802	0	E0		PP, EP, TOX, A	VE02				2	
1787	JODIDNA KISELINA	8	C1	II	8		1 l	E2		PP, EP					0	
1787	JODIDNA KISELINA	8	C1	III	8		5 l	E1		PP, EP					0	
1788	BROMOVODIČNA KISELINA	8	C1	II	8	519	1 l	E2		PP, EP					0	
1788	BROMOVODIČNA KISELINA	8	C1	III	8	519	5 l	E1		PP, EP					0	
1789	HIDROKLORNA KISELINA	8	C1	II	8	520	1 l	E2	T	PP, EP					0	
1789	HIDROKLORNA KISELINA	8	C1	III	8	520	5 l	E1	T	PP, EP					0	
1790	FLUOROVODIČNA KISELINA s više od 85% FLUOROVODIČNE KISELINE	8	CT1	I	8+6.1	640I 802	0	E0		PP, EP, TOX, A	VE02				2	
1790	FLUOROVODIČNA KISELINA s više od 60% ali ne više od 85% FLUOROVODIČNE KISELINE	8	CT1	I	8+6.1	640J 802	0	E0		PP, EP, TOX, A	VE02				2	
1790	FLUOROVODIČNA KISELINA s ne više od 60% FLUOROVODIČNE KISELINE	8	CT1	II	8+6.1	802	1 l	E2		PP, EP, TOX, A	VE02				2	
1791	HIPOKLORNA OTOPINA	8	C9	II	8	521	1 l	E2		PP, EP					0	
1791	HIPOKLORNA OTOPINA	8	C9	III	8	521	5 l	E1		PP, EP					0	
1792	JODOV MONOKLORID, KRUTI	8	C2	II	8		1 kg	E0		PP, EP					0	
1793	FOSFAT IZOPROPIL KISELINE	8	C3	III	8		5 l	E1		PP, EP					0	
1794	OLOVNI SULFAT s više od 3% slobodne kiseline	8	C2	II	8	591	1 kg	E2		PP, EP					0	
1796	SMJESA NITRATNE KISELINE s više od 50% nitrične kiseline	8	CO1	I	8+5.1		0	E0		PP, EP					0	
1796	SMJESA NITRATNE KISELINE s više od 50% nitrične kiseline	8	C1	II	8		1 l	E0		PP, EP					0	
1798	NITROHIDROKLORNA KISELINA	8	COT	**PRIJEVOZ ZABRANJEN**												
1799	NONILTRIKLOROSILAN	8	C3	II	8		0	E0		PP, EP					0	
1800	OKTADECILTRIKLOROSILAN	8	C3	II	8		0	E0		PP, EP					0	
1801	OKTILLTRIKLOROSILAN	8	C3	II	8		0	E0		PP, EP					0	
1802	PERKLORNA KISELINA s ne više od 50% masenog udjela kiseline	8	CO1	II	8+5.1	522	1 l	E0		PP, EP					0	
1803	FENOLSULFONSKA KISELINA, TEKUĆA	8	C3	II	8		1 l	E2		PP, EP					0	
1804	FENILTRIKLOROSILAN	8	C3	II	8		0	E0		PP, EP					0	
1805	FOSFORNA KISELINA, OTOPINA	8	C1	III	8		5 l	E1	T	PP, EP					0	
1806	FOSFORNI PENTAKLORID	8	C2	II	8		1 kg	E0		PP, EP					0	
1807	FOSFORNI PENTOKSID	8	C2	II	8		1 kg	E2		PP, EP					0	
1808	FOSFORNI TRIBROMID	8	C1	II	8		1 l	E0		PP, EP					0	
1809	FOSFORNI TRIKLORID	6.1	TC3	I	6.1+8	354 802	0	E0		PP, EP, TOX, A	VE02				2	
1810	FOSFORNI OKSIKLORID	6.1	TC3	I	6.1+8	354	0	E0		PP, EP, TOX, A	VE02				2	

Autorsko pravo © Ujedinjeni narodi, 2013. Sva prava pridržana.

UN br. ili ID br.	Naziv i opis	Klasa	Klasifikacijska oznaka	Pakirna skupina	Listice opasnosti	Posebne odredbe	Ograničene i izuzete količine		Prijevoz dozvoljen	Potrebna oprema	Ventilacija	Odredbe u vezi utovara, istovara i prijevoza			Broj plavih konusa/svjetala	Napomene
	3.1.2	2.2	2.2	2.1.1.3	5.2.2	3.3	3.4	3.5.1.2	3.2.1	8.1.5	7.1.6	7.1.6			7.1.5	3.2.1
(1)	(2)	(3a)	(3b)	(4)	(5)	(6)	(7a)	(7b)	(8)	(9)	(10)	(11)			(12)	(13)
1811	KALIJEV DIFLUOROVODIK, KRUTI	8	CT2	II	8+6.1	802	1 kg	E2		PP, EP					2	
1812	KALIJEV FLUORID, KRUTI	6.1	T5	III	6.1	802	5 kg	E1	B	PP, EP					0	
1813	KALIJEV HIDROKSID, KRUTI	8	C6	II	8		1 kg	E2		PP, EP					0	
1814	KALIJEV HIDROKSID OTOPINA	8	C5	II	8		1 l	E2	T	PP, EP					0	
1814	KALIJEV HIDROKSID OTOPINA	8	C5	III	8		5 l	E1	T	PP, EP					0	
1815	PROPIONIL KLORID	3	FC	II	3+8		1 l	E2		PP, EP, EX, A	VE01				1	
1816	PROPILTRIKLOROSILAN	8	CF1	II	8+3		0	E0		PP, EP, EX, A	VE01				1	
1817	PIROSULFURIL KLORID	8	C1	II	8		1 l	E2		PP, EP					0	
1818	SILIKON TETRAKLORID	8	C1	II	8		0	E0		PP, EP					0	
1819	NATRIJEV ALUMINAT OTOPINA	8	C5	II	8		1 l	E2		PP, EP					0	
1819	NATRIJEV ALUMINAT OTOPINA	8	C5	III	8		5 l	E1		PP, EP					0	
1823	NATRIJEV HIDROKSID, KRUTI	8	C6	II	8		1 kg	E2	T	PP, EP					0	
1824	NATRIJEV HIDROKSID OTOPINA	8	C5	II	8		1 l	E2	T	PP, EP					0	
1824	NATRIJEV HIDROKSID OTOPINA	8	C5	III	8		5 l	E1	T	PP, EP					0	
1825	NATRIJEV MONOKSID	8	C6	II	8		1 kg	E2		PP, EP					0	
1826	SMJESA NITRATNE KISELINE, ISKORIŠTENA, s više od 50% nitrične kiseline	8	CO1	I	8+5.1	113	0	E0		PP, EP					0	
1826	SMJESA NITRATNE KISELINE, ISKORIŠTENA, s ne više od 50% nitrične kiseline	8	C1	II	8	113	1 l	E0		PP, EP					0	
1827	KOSITROV KLORID, ANHIDRIDAN	8	C1	II	8		1 l	E2		PP, EP					0	
1828	SUMPOR KLORIDI	8	C1	I	8		0	E0		PP, EP					0	
1829	SUMPOR TRIOKSID, STABILIZIRAN	8	C1	I	8	623	0	E0		PP, EP					0	
1830	SUMPORNA KISELINA s više od 51% kiseline	8	C1	II	8		1 l	E2	T	PP, EP					0	
1831	SUMPORNA KISELINA, ISPARINA	8	CT1	I	8+6.1	802	0	E0	T	PP, EP, TOX, A	VE02				2	
1832	SUMPORNA KISELINA, ISKORIŠTENA	8	C1	II	8	113	1 l	E0	T	PP, EP					0	
1833	SUMPORNA KISELINA	8	C1	II	8		1 l	E2		PP, EP					0	
1834	SUMPORIL KLORID	6.1	TC3	I	6.1+8	354	0	E0		PP, EP, TOX, A	VE02				2	
1835	TETRAMETILAMONIJ HIDROKSID, OTOPINA	8	C7	II	8		1 l	E2		PP, EP					0	
1835	TETRAMETILAMONIJ HIDROKSID, OTOPINA	8	C7	III	8		5 l	E1		PP, EP					0	
1836	TIONIL KLORID	8	C1	I	8		0	E0		PP, EP					0	
1837	TIOFOSFORIL KLORID	8	C1	II	8		1 l	E0		PP, EP					0	
1838	TITANIJEV TETRAKLORID	6.1	TC3	I	6.1+8	354	0	E0		PP, EP, TOX, A	VE02				2	
1839	TRIKLOROOCTENA KISELINA	8	C4	II	8		1 kg	E2		PP, EP					0	
1840	OTOPINA CINKOVOG KLORIDA	8	C1	III	8		5 l	E1		PP, EP					0	
1841	ACETALDEHID AMONIJAK	9	M11	III	9		5 kg	E1		PP					0	
1843	AMONIJAK DINITRO-o-KREZOLAT, KRUTI	6.1	T2	II	6.1	802	500 g	E4		PP, EP					2	
1845	UGLJIČNI DIOKSID, KRUTI (SUHI LED)	9	M11	**NE PODLIJEŽE ADN-u kada se koristi kao sredstvo za hlađenje, vidi 5.5.3**												
1846	UGLJIKOV TETRAKLORID	6.1	T1	II	6.1	802	100 ml	E4	T	PP, EP, TOX, A	VE02				2	
1847	KALIJEV SULFID, HIDRIRAN s najmanje 30% vode od kristalizacije	8	C6	II	8	523	1 kg	E2		PP, EP					0	
1848	PROPIONSKA KISELINA s najmanje 10% i manje od 90% masenog udjela kiseline	8	C3	III	8		5 l	E1	T	PP, EP					0	

Autorsko pravo © Ujedinjeni narodi, 2013. Sva prava pridržana.

UN br. ili ID br.	Naziv i opis	Klasa	Klasifikacijska oznaka	Pakirna skupina	Listice opasnosti	Posebne odredbe	Ograničene i izuzete količine		Prijevoz dozvoljen	Potrebna oprema	Ventilacija	Odredbe u vezi utovara, istovara i prijevoza			Broj plavih konusa/svjetala	Napomene
	3.1.2	2.2	2.2	2.1.1.3	5.2.2	3.3	3.4	3.5.1.2	3.2.1	8.1.5	7.1.6	7.1.6			7.1.5	3.2.1
(1)	(2)	(3a)	(3b)	(4)	(5)	(6)	(7a)	(7b)	(8)	(9)	(10)	(11)			(12)	(13)
1849	NATRIJEV SULFID, HIDRIRAN s najmanje 30% vode	8	C6	II	8	523	1 kg	E2		PP, EP					0	
1851	LIJEK, TEKUĆI, TOKSIČAN, N.D.N.	6.1	T1	II	6.1	221 601 802	100 ml	E4		PP, EP, TOX, A	VE02				2	
1851	LIJEK, TEKUĆI, TOKSIČAN, N.D.N.	6.1	T1	III	6.1	221 601 802	5 l	E1		PP, EP, TOX, A	VE02				0	
1854	BARIJEVE SLITINE, PIROFORNE	4.2	S4	I	4.2		0	E0		PP					0	
1855	KALCIJ, PIROFORNI ili SLITINE KALCIJA, PIROFORNE	4.2	S4	I	4.2		0	E0		PP					0	
1856	Stare krpe, zauljene	4.2	S2	**NE PODLIJEŽE ADN-u**												
1857	Tekstilni otpad, mokar	4.2	S2	**NE PODLIJEŽE ADN-u**												
1858	HEKSAFLUOROPROPILEN (PLIN ZA HLAĐENJE R 1216)	2	2A		2.2	662	120 ml	E1		PP					0	
1859	SILICIJEV TETRAFLUORID	2	2TC		2.3+8		0	E0		PP, EP, TOX, A	VE02				2	
1860	VINIL FLUORID, STABILIZIRAN	2	2F		2.1	662	0	E0		PP, EX, A	VE01				1	
1862	ETIL KROTONAT	3	F1	II	3		1 l	E2		PP, EX, A	VE01				1	
1863	GORIVO, ZRAKOPLOVSTVO, TURBINSKI MOTOR	3	F1	I	3	363	500 ml	E3	T	PP, EX, A	VE01				1	
1863	GORIVO, ZRAKOPLOVSTVO, TURBINSKI MOTOR (tlak para na 50°C veći od 110 kPa)	3	F1	II	3	363 640C	1 l	E2	T	PP, EX, A	VE01				1	
1863	GORIVO, ZRAKOPLOVSTVO, TURBINSKI MOTOR (tlak para na 50°C ne veći od 110 kPa)	3	F1	II	3	363 640D	1 l	E2	T	PP, EX, A	VE01				1	
1863	GORIVO, ZRAKOPLOVSTVO, TURBINSKI MOTOR	3	F1	III	3	363	5 l	E1	T	PP, EX, A	VE01				0	
1865	n-PROPIL NITRAT	3	F1	II	3		1 l	E2		PP, EX, A	VE01				1	
1866	OTOPINA SMOLE, zapaljiva	3	F1	I	3		500 ml	E3		PP, EX, A	VE01				1	
1866	OTOPINA SMOLE, zapaljiva (tlak para na 50°C veći od 110 kPa)	3	F1	II	3	640C	5 l	E2		PP, EX, A	VE01				1	
1866	OTOPINA SMOLE, zapaljiva (tlak para na 50°C ne veći od 110 kPa)	3	F1	II	3	640D	5 l	E2		PP, EX, A	VE01				1	
1866	OTOPINA SMOLE, zapaljiva	3	F1	III	3	640E	5 l	E1		PP, EX, A	VE01				0	
1866	OTOPINA SMOLE, zapaljiva (s plamištem ispod 23°C i viskoznošću prema 2.2.3.1.4) (vrelište ne više od 35°C)	3	F1	III	3	640F	5 l	E1		PP, EX, A	VE01				0	
1866	OTOPINA SMOLE, zapaljiva (s plamištem ispod 23°C i viskoznošću prema 2.2.3.1.4) (tlak para na 50°C veći od 110 kPa, vrelište više od 35°C)	3	F1	III	3	640G	5 l	E1		PP, EX, A	VE01				0	
1866	OTOPINA SMOLE, zapaljiva (s plamištem ispod 23°C i viskoznošću prema 2.2.3.1.4) (tlak para na 50°C ne veći od 110 kPa)	3	F1	III	3	640H	5 l	E1		PP, EX, A	VE01				0	
1868	DEKABORAN	4.1	FT2	II	4.1+6.1	802	1 kg	E0		PP, EP					2	
1869	MAGNEZIJ ili MAGNEZIJEVE SLITINE s više od 50% magnezija u kuglicama, otpacima ili trakama	4.1	F3	III	4.1	59	5 kg	E1		PP					0	
1870	KALIJEV BOROHIDRID	4.3	W2	I	4.3		0	E0		PP, EX, A	VE01		HA08		0	
1871	TITANIJEV HIDRID	4.1	F3	II	4.1		1 kg	E2		PP					1	
1872	OLOVNI DIOKSID	5.1	OT2	III	5.1+6.1	802	5 kg	E1		PP, EP					0	

Autorsko pravo © Ujedinjeni narodi, 2013. Sva prava pridržana.

UN br. ili ID br.	Naziv i opis	Klasa	Klasifikacijska oznaka	Pakirna skupina	Listice opasnosti	Posebne odredbe	Ograničene i izuzete količine		Prijevoz dozvoljen	Potrebna oprema	Ventilacija	Odredbe u vezi utovara, istovara i prijevoza			Broj plavih konusa/svjetala	Napomene
	3.1.2	2.2	2.2	2.1.1.3	5.2.2	3.3	3.4	3.5.1.2	3.2.1	8.1.5	7.1.6	7.1.6			7.1.5	3.2.1
(1)	(2)	(3a)	(3b)	(4)	(5)	(6)	(7a)	(7b)	(8)	(9)	(10)	(11)			(12)	(13)
1873	PERKLORNA KISELINA s više od 50% ali ne više od 72% masenog udjela kiseline	5.1	OC1	I	5.1+8	60	0	E0		PP, EP					0	
1884	BARIJEV OKSID	6.1	T5	III	6.1	802	5 kg	E1		PP, EP					0	
1885	BENZIDIN	6.1	T2	II	6.1	802	500 g	E4		PP, EP					2	
1886	BENZILIDEN KLORID	6.1	T1	II	6.1	802	100 ml	E4		PP, EP, TOX, A	VE02				2	
1887	BROMOKLOROMETAN	6.1	T1	III	6.1	802	5 l	E1		PP, EP, TOX, A	VE02				0	
1888	KLOROFORM	6.1	T1	III	6.1	802	5 l	E1	T	PP, EP, TOX, A	VE02				0	
1889	CIJANOGEN BROMID	6.1	TC2	I	6.1+8	802	0	E0		PP, EP					2	
1891	ETIL BROMID	6.1	T1	II	6.1	802	100 ml	E4		PP, EP, TOX, A	VE02				2	
1892	ETILDIKLOROARSIN	6.1	T3	I	6.1	354 802	0	E0		PP, EP, TOX, A	VE02				2	
1894	FENIL ŽIVIN HIDROKSID	6.1	T3	II	6.1	802	500 g	E4		PP, EP, TOX, A	VE02				2	
1895	FENIL ŽIVIN NITRAT	6.1	T3	II	6.1	802	500 g	E4		PP, EP, TOX, A	VE02				2	
1897	TETRAKLOROETILEN	6.1	T1	III	6.1	802	5 l	E1	T	PP, EP, TOX, A	VE02				0	
1898	ACETIL JODID	8	C3	II	8		1 l	E2		PP, EP					0	
1902	DIIZOOKTIL KISELINA FOSFAT	8	C3	III	8		5 l	E1		PP, EP					0	
1903	SREDSTVO ZA DEZINFEKCIJU, TEKUĆE, NAGRIZAJUĆE, N.D.N.	8	C9	I	8	274	0	E0		PP, EP					0	
1903	SREDSTVO ZA DEZINFEKCIJU, TEKUĆE, NAGRIZAJUĆE, N.D.N.	8	C9	II	8	274	1 l	E2		PP, EP					0	
1903	SREDSTVO ZA DEZINFEKCIJU, TEKUĆE, NAGRIZAJUĆE, N.D.N.	8	C9	III	8	274	5 l	E1		PP, EP					0	
1905	SELENIJEVA KISELINA	8	C2	I	8		0	E0		PP, EP					0	
1906	KISELI GUDRON	8	C1	II	8		1 l	E0		PP, EP					0	
1907	KALCINIRANA SODA s više od 4% natrijevog hidroksida	8	C6	III	8	62	5 kg	E1		PP, EP					0	
1908	OTOPINA KLORITA	8	C9	II	8	521	1 l	E2		PP, EP					0	
1908	OTOPINA KLORITA	8	C9	III	8	521	5 l	E1		PP, EP					0	
1910	KALCIJEV OKSID	8	C6	**NE PODLIJEŽE ADN-u**												
1911	DIBORAN	2	2TF		2.3+2.1		0	E0		PP, EP, EX, TOX, A	VE01, VE02				2	
1912	SMJESA METIL KLORIDA I METILEN KLORIDA	2	2F		2.1	228 662	0	E0	T	PP, EX, A	VE01				1	
1913	NEON, POTHLAĐENA KAPLJEVINA	2	3A		2.2	593	120 ml	E1		PP					0	
1914	BUTIL PROPIONATI	3	F1	III	3		5 l	E1		PP, EX, A	VE01				0	
1915	CIKLOHEKSANON	3	F1	III	3		5 l	E1	T	PP, EX, A	VE01				0	
1916	2,2'-DIKLORODIETIL ETER	6.1	TF1	II	6.1+3	802	100 ml	E4		PP, EP, EX, TOX, A	VE01, VE02				2	
1917	ETIL AKRILAT, STABILIZIRAN	3	F1	II	3		1 l	E2	T	PP, EX, A	VE01				1	
1918	IZOPROPILBENZEN	3	F1	III	3		5 l	E1	T	PP, EX, A	VE01				0	
1919	METIL AKRILAT, STABILIZIRAN	3	F1	II	3		1 l	E2	T	PP, EX, A	VE01				1	
1920	NONANI	3	F1	III	3		5 l	E1	T	PP, EX, A	VE01				0	
1921	PROPILENIMIN, STABILIZIRAN	3	FT1	I	3+6.1	802	0	E0		PP, EP, EX, TOX, A	VE01, VE02				2	
1922	PIROLODIN	3	FC	II	3+8		1 l	E2	T	PP, EP, EX, A	VE01				1	

Autorsko pravo © Ujedinjeni narodi, 2013. Sva prava pridržana.

UN br. ili ID br.	Naziv i opis	Klasa	Klasifikacijska oznaka	Pakirna skupina	Listice opasnosti	Posebne odredbe	Ograničene i izuzete količine		Prijevoz dozvoljen	Potrebna oprema	Ventilacija	Odredbe u vezi utovara, istovara i prijevoza			Broj plavih konusa/svjetala	Napomene
	3.1.2	2.2	2.2	2.1.1.3	5.2.2	3.3	3.4	3.5.1.2	3.2.1	8.1.5	7.1.6	7.1.6			7.1.5	3.2.1
(1)	(2)	(3a)	(3b)	(4)	(5)	(6)	(7a)	(7b)	(8)	(9)	(10)	(11)			(12)	(13)
1923	KALCIJEV DITIONIT (KALCIJEV HIDROSULFIT)	4.2	S4	II	4.2		0	E2		PP					0	
1928	METIL MAGNEZIJ BROMID U ETIL ETERU	4.3	WF1	I	4.3+3		0	E0		PP, EX, A	VE01		HA08		1	
1929	KALIJEV DITIONIT (KALIJEV HIDROSULFIT)	4.2	S4	II	4.2		0	E2		PP					0	
1931	CINKOV DITIONIT (CINKOV HIDROSULFIT)	9	M11	III	9		5 kg	E1		PP					0	
1932	CIRKONIJEV OTPAD	4.2	S4	III	4.2	524 592	0	E0		PP					0	
1935	CIJANID OTOPINA, N.D.N.	6.1	T4	I	6.1	274 525 802	0	E5		PP, EP, TOX, A	VE02				2	
1935	CIJANID OTOPINA, N.D.N.	6.1	T4	II	6.1	274 525 802	100 ml	E4		PP, EP, TOX, A	VE02				2	
1935	CIJANID OTOPINA, N.D.N.	6.1	T4	III	6.1	274 525 802	5 l	E1		PP, EP, TOX, A	VE02				0	
1938	BROMOOCTENA KISELINA, OTOPINA	8	C3	II	8		1 l	E2		PP, EP					0	
1938	BROMOOCTENA KISELINA, OTOPINA	8	C3	III	8		5 l	E1		PP, EP					0	
1939	FOSFORNI OKSIBROMID	8	C2	II	8		1 kg	E0		PP, EP					0	
1940	TIOGLIKOLNA KISELINA	8	C3	II	8		1 l	E2		PP, EP					0	
1941	DIBROMODIFLUOROMETAN	9	M11	III	9		5 l	E1		PP					0	
1942	Amonijev nitrat s ne više od 0,2% zapaljivih tvari, uključujući organske tvari koje se računaju kao ugljik, isključujući bilo koje druge dodane tvari	5.1	O2	III	5.1	306 611	5 kg	E1	B	PP		ST01, CO02, LO04	HA09		0	CO02 i HA09 primjenjuju se samo kada se ova tvar prevozi u rasutom stanju ili bez pakiranja
1944	ŠIBICE, SIGURNOSNE (knjiga, kartica ili kutija za paljenje)	4.1	F1	III	4.1	293	5 kg	E1		PP					0	
1945	ŠIBICE tipa WAX VESTA	4.1	F1	III	4.1	293	5 kg	E1		PP					0	
1950	AEROSOLI, zagušljivci	2	5A		2.2	190 327 344 625	1 l	E0		PP	VE04				0	
1950	AEROSOLI, nagrizajuće	2	5C		2.2+8	190 327 344 625	1 l	E0		PP, EP	VE04				0	
1950	AEROSOLI, nagrizajuće, oksidirajuće	2	5CO		2.2+5.1 +8	190 327 344 625	1 l	E0		PP, EP	VE04				0	
1950	AEROSOLI, zapaljive	2	5F		2.1	190 327 344 625	1 l	E0		PP, EX, A	VE01, VE04				1	
1950	AEROSOLI, zapaljive, nagrizajuće	2	5FC		2.1+8	190 327 344 625	1 l	E0		PP, EP, EX, A	VE01, VE04				1	

Autorsko pravo © Ujedinjeni narodi, 2013. Sva prava pridržana.

UN br. ili ID br.	Naziv i opis	Klasa	Klasifikacijska oznaka	Pakirna skupina	Listice opasnosti	Posebne odredbe	Ograničene i izuzete količine		Prijevoz dozvoljen	Potrebna oprema	Ventilacija	Odredbe u vezi utovara, istovara i prijevoza			Broj plavih konusa/svjetala	Napomene
	3.1.2	2.2	2.2	2.1.1.3	5.2.2	3.3	3.4	3.5.1.2	3.2.1	8.1.5	7.1.6	7.1.6			7.1.5	3.2.1
(1)	(2)	(3a)	(3b)	(4)	(5)	(6)	(7a)	(7b)	(8)	(9)	(10)	(11)			(12)	(13)
1950	AEROSOLI, oksidirajuće	2	5O		2.2+5.1	190 327 344 625	1 l	E0		PP	VE04				0	
1950	AEROSOLI, toksične	2	5T		2.2+6.1	190 327 344 625	120 ml	E0		PP, EP, TOX, A	VE02, VE04				2	
1950	AEROSOLI, toksične, nagrizajuće	2	5TC		2.2+6.1 +8	190 327 344 625	120 ml	E0		PP, EP, TOX, A	VE02, VE04				2	
1950	AEROSOLI, toksične, zapaljive	2	5TF		2.1+6.1	190 327 344 625	120 ml	E0		PP, EP, EX, TOX, A	VE01, VE02, VE04				2	
1950	AEROSOLI, toksične, zapaljive, nagrizajuće	2	5TFC		2.1+6.1 +8	190 327 344 625	120 ml	E0		PP, EP, EX, TOX, A	VE01, VE02				2	
1950	AEROSOLI, toksične, oksidirajuće	2	5TO		2.2+5.1 +6.1	190 327 344 625	120 ml	E0		PP, EP, TOX, A	VE02, VE04				2	
1950	AEROSOLI, toksične, oksidirajuće, nagrizajuće	2	5TOC		2.2+5.1 +6.1 +8	190 327 344 625	120 ml	E0		PP, EP, TOX, A	VE02, VE04				2	
1951	ARGON, POTHLAĐENA KAPLJEVINA	2	3A		2.2	593	120 ml	E1		PP					0	
1952	SMJESA ETILEN OKSIDA I UGLJIČNOG DIOKSIDA s ne više od 9% etilen oksida	2	2A		2.2	662	120 ml	E1		PP					0	
1953	STLAČEN PLIN, TOKSIČNI, ZAPALJIV, N.D.N.	2	1TF		2.3+2.1	274	0	E0		PP, EP, EX, TOX, A	VE01, VE02				2	
1954	STLAČEN PLIN, ZAPALJIV, N.D.N.	2	1F		2.1	274 660 662	0	E0		PP, EX, A	VE01				1	
1955	STLAČEN PLIN, TOKSIČNI, N.D.N.	2	1T		2.3	274	0	E0		PP, EP, TOX, A	VE02				2	
1956	STLAČEN PLIN, N.D.N.	2	1A		2.2	*274* *655* *662*	120 ml	E1		PP					0	
1957	DEUTERIJ, STLAČEN	2	1F		2.1	662	0	E0		PP, EX, A	VE01				1	
1958	1,2-DIKLORO-1,1,2,2-TETRAFLUOROETAN (PLIN ZA HLAĐENJE R 114)	2	2A		2.2	662	120 ml	E1		PP					0	
1959	1,1-DIFLUOROETILEN (PLIN ZA HLAĐENJE R 1132a)	2	2F		2.1	662	0	E0		PP, EX, A	VE01				1	
1961	ETAN, POTHLAĐENA KAPLJEVINA	2	3F		2.1		0	E0		PP, EX, A	VE01				1	
1962	ETILEN	2	2F		2.1	662	0	E0		PP, EX, A	VE01				1	
1963	HELIJ, POTHLAĐENA KAPLJEVINA	2	3A		2.2	593	120 ml	E1		PP					0	
1964	SMJESA UGLJIKOVODIČNOG PLINA, STLAČENA, N.D.N.	2	1F		2.1	274 662	0	E0		PP, EX, A	VE01				1	

Autorsko pravo © Ujedinjeni narodi, 2013. Sva prava pridržana.

UN br. ili ID br.	Naziv i opis	Klasa	Klasifikacijska oznaka	Pakirna skupina	Listice opasnosti	Posebne odredbe	Ograničene i izuzete količine		Prijevoz dozvoljen	Potrebna oprema	Ventilacija	Odredbe u vezi utovara, istovara i prijevoza			Broj plavih konusa/svjetala	Napomene
	3.1.2	2.2	2.2	2.1.1.3	5.2.2	3.3	3.4	3.5.1.2	3.2.1	8.1.5	7.1.6	7.1.6			7.1.5	3.2.1
(1)	(2)	(3a)	(3b)	(4)	(5)	(6)	(7a)	(7b)	(8)	(9)	(10)	(11)			(12)	(13)
1965	SMJESA UGLJIKOVODIČNOG PLINA, UKAPLJENA, N.D.N. kao smjese A, A01, A02, A0, Al, Bl, B2, B ili C	2	2F		2.1	274 583 660 662	0	E0	T	PP, EX, A	VE01				1	
1966	VODIK, POTHLAĐENA KAPLJEVINA	2	3F		2.1		0	E0		PP, EX, A	VE01				1	
1967	PLIN INSEKTICIDA, TOKSIČNI, N.D.N.	2	2T		2.3	274	0	E0		PP, EP, TOX, A	VE02				2	
1968	PLIN INSEKTICIDA, N.D.N.	2	2A		2.2	274 662	120 ml	E1		PP					0	
1969	IZOBUTAN	2	2F		2.1	657 660 662	0	E0	T	PP, EX, A	VE01				1	
1970	KRIPTON, POTHLAĐENA KAPLJEVINA	2	3A		2.2	593	120 ml	E1		PP					0	
1971	METAN, STLAČEN ili PRIRODAN PLIN, STLAČEN s visokim udjelom metana	2	1F		2.1	660 662	0	E0		PP, EX, A	VE01				1	
1972	METAN, POTHLAĐENA KAPLJEVINA ili PRIRODAN PLIN, POTHLAĐENA KAPLJEVINA s visokim udjelom metana	2	3F		2.1	660	0	E0		PP, EX, A	VE01				1	
1973	SMJESA KLORODIFLUOROMETANA I KLOROPENTAFLUOROETANA s nepromjenjivim vrelištem, s oko 49% klorodifluorometana (PLIN ZA HLAĐENJE R 502)	2	2A		2.2	662	120 ml	E1		PP					0	
1974	KLORODIFLUOROBROMOMETAN (PLIN ZA HLAĐENJE R 12B1)	2	2A		2.2	662	120 ml	E1		PP					0	
1975	SMJESA NITRIČNOG OKSIDA I DINITROGEN TETROKSIDA (SMJESA NITRIČNOG OKSIDA I NITROGEN DIOKSIDA)	2	2TOC		2.3+5.1 +8		0	E0		PP, EP, TOX, A	VE02				2	
1976	OKTAFLUOROCIKLOBUTAN (PLIN ZA HLAĐENJE RC 318)	2	2A		2.2	662	120 ml	E1		PP					0	
1977	DUŠIK, POTHLAĐENA KAPLJEVINA	2	3A		2.2	345 346 593	120 ml	E1		PP					0	
1978	PROPAN	2	2F		2.1	657 660 662	0	E0	T	PP, EX, A	VE01				1	
1982	TETRAFLUOROMETAN (PLIN ZA HLAĐENJE R 14)	2	2A		2.2	662	120 ml	E1		PP					0	
1983	1-KLORO-2,2,2-TRIFLUOROETAN (PLIN ZA HLAĐENJE R 133a)	2	2A		2.2	662	120 ml	E1		PP					0	
1984	TRIFLUOROMETAN (PLIN ZA HLAĐENJE R 23)	2	2A		2.2	662	120 ml	E1		PP					0	
1986	ALKOHOLI, ZAPALJIVI, TOKSIČNI, N.D.N.	3	FT1	I	3+6.1	274 802	0	E0	T	PP, EP, EX, TOX, A	VE01, VE02				2	
1986	ALKOHOLI, ZAPALJIVI, TOKSIČNI, N.D.N.	3	FT1	II	3+6.1	274 802	1 l	E2	T	PP, EP, EX, TOX, A	VE01, VE02				2	
1986	ALKOHOLI, ZAPALJIVI, TOKSIČNI, N.D.N.	3	FT1	III	3+6.1	274 802	5 l	E1	T	PP, EP, EX, TOX, A	VE01, VE02				0	
1987	ALKOHOLI, N.D.N. (tlak para na 50°C veći od 110 kPa)	3	F1	II	3	274 601 640C	1 l	E2	T	PP, EX, A	VE01				1	
1987	ALKOHOLI, N.D.N. (tlak para na 50°C ne veći od 110 kPa)	3	F1	II	3	274 601 640D	1 l	E2	T	PP, EX, A	VE01				1	

Autorsko pravo © Ujedinjeni narodi, 2013. Sva prava pridržana.

UN br. ili ID br.	Naziv i opis	Klasa	Klasifikacijska oznaka	Pakirna skupina	Listice opasnosti	Posebne odredbe	Ograničene i izuzete količine		Prijevoz dozvoljen	Potrebna oprema	Ventilacija	Odredbe u vezi utovara, istovara i prijevoza			Broj plavih konusa/svjetala	Napomene
	3.1.2	2.2	2.2	2.1.1.3	5.2.2	3.3	3.4	3.5.1.2	3.2.1	8.1.5	7.1.6	7.1.6			7.1.5	3.2.1
(1)	(2)	(3a)	(3b)	(4)	(5)	(6)	(7a)	(7b)	(8)	(9)	(10)	(11)			(12)	(13)
1987	ALKOHOLI, N.D.N.	3	F1	III	3	274 601	5 l	E1	T	PP, EX, A	VE01				0	
1988	ALDEHIDI, ZAPALJIVI, TOKSIČNI, N.D.N.	3	FT1	I	3+6.1	274 802	0	E0		PP, EP, EX, TOX, A	VE01, VE02				2	
1988	ALDEHIDI, ZAPALJIVI, TOKSIČNI, N.D.N.	3	FT1	II	3+6.1	274 802	1 l	E2		PP, EP, EX, TOX, A	VE01, VE02				2	
1988	ALDEHIDI, ZAPALJIVI, TOKSIČNI, N.D.N.	3	FT1	III	3+6.1	274 802	5 l	E1		PP, EP, EX, TOX, A	VE01, VE02				0	
1989	ALDEHIDI, N.D.N.	3	F1	I	3	274	0	E3		PP, EX, A	VE01				1	
1989	ALDEHIDI, N.D.N. (tlak para na 50°C veći od 110 kPa)	3	F1	II	3	274 640C	1 l	E2	T	PP, EX, A	VE01				1	
1989	ALDEHIDI, N.D.N. (tlak para na 50°C ne veći od 110 kPa)	3	F1	II	3	274 640D	1 l	E2	T	PP, EX, A	VE01				1	
1989	ALDEHIDI, N.D.N.	3	F1	III	3	274	5 l	E1	T	PP, EX, A	VE01				0	
1990	BENZALDEHID	9	M11	III	9		5 l	E1		PP					0	
1991	KLOROPREN, STABILIZIRAN	3	FT1	I	3+6.1	802	0	E0	T	PP, EP, EX, TOX, A	VE01, VE02				2	
1992	ZAPALJIVA KAPLJEVINA, TOKSIČNA, N.D.N.	3	FT1	I	3+6.1	274 802	0	E0	T	PP, EP, EX, TOX, A	VE01, VE02				2	
1992	ZAPALJIVA KAPLJEVINA, TOKSIČNA, N.D.N.	3	FT1	II	3+6.1	274 802	1 l	E2	T	PP, EP, EX, TOX, A	VE01, VE02				2	
1992	ZAPALJIVA KAPLJEVINA, TOKSIČNA, N.D.N.	3	FT1	III	3+6.1	274 802	5 l	E1	T	PP, EP, EX, TOX, A	VE01, VE02				0	
1993	ZAPALJIVA KAPLJEVINA, N.D.N.	3	F1	I	3	274	0	E3	T	PP, EX, A	VE01				1	
1993	ZAPALJIVA KAPLJEVINA, N.D.N. (tlak para na 50°C veći od 110 kPa)	3	F1	II	3	274 601 640C	1 l	E2	T	PP, EX, A	VE01				1	
1993	ZAPALJIVA KAPLJEVINA, N.D.N. (tlak para na 50°C ne veći od 110 kPa)	3	F1	II	3	274 601 640D	1 l	E2	T	PP, EX, A	VE01				1	
1993	ZAPALJIVA KAPLJEVINA, N.D.N.	3	F1	III	3	274 601 640E	5 l	E1	T	PP, EX, A	VE01				0	
1993	ZAPALJIVA KAPLJEVINA, N.D.N. (s plamištem ispod 23°C i viskoznošću prema 2.2.3.1.4) (vrelište ne više od 35°C)	3	F1	III	3	274 601 640F	5 l	E1	T	PP, EX, A	VE01				0	
1993	ZAPALJIVA KAPLJEVINA, N.D.N. (s plamištem ispod 23°C i viskoznošću prema 2.2.3.1.4) (tlak para na 50°C veći od 110 kPa, vrelište više od 35°C)	3	F1	III	3	274 601 640G	5 l	E1	T	PP, EX, A	VE01				0	
1993	ZAPALJIVA KAPLJEVINA, N.D.N. (s plamištem ispod 23°C i viskoznošću prema 2.2.3.1.4) (tlak para na 50°C ne veći od 110 kPa)	3	F1	III	3	274 601 640H	5 l	E1	T	PP, EX, A	VE01				0	
1994	ŽELJEZNI PENTAKARBONIL	6.1	TF1	I	6.1+3	354 802	0	E0		PP, EP, EX, TOX, A	VE01, VE02				2	
1999	KATRANI, TEKUĆI, uključujući asfalt za ceste i ulja, bitumen i rezane ostatke (tlak para na 50°C veći od 110 kPa)	3	F1	II	3	640C	5 l	E2		PP, EX, A	VE01				1	

Autorsko pravo © Ujedinjeni narodi, 2013. Sva prava pridržana.

UN br. ili ID br.	Naziv i opis	Klasa	Klasifikacijska oznaka	Pakirna skupina	Listice opasnosti	Posebne odredbe	Ograničene i izuzete količine		Prijevoz dozvoljen	Potrebna oprema	Ventilacija	Odredbe u vezi utovara, istovara i prijevoza			Broj plavih konusa/svjetala	Napomene
	3.1.2	2.2	2.2	2.1.1.3	5.2.2	3.3	3.4	3.5.1.2	3.2.1	8.1.5	7.1.6	7.1.6			7.1.5	3.2.1
(1)	(2)	(3a)	(3b)	(4)	(5)	(6)	(7a)	(7b)	(8)	(9)	(10)	(11)			(12)	(13)
1999	KATRANI, TEKUĆI, uključujući asfalt za ceste i ulja, bitumen i rezane ostatke (tlak para na 50°C ne veći od 110 kPa)	3	F1	II	3	640D	5 l	E2		PP, EX, A	VE01				1	
1999	KATRANI, TEKUĆI, uključujući asfalt za ceste i ulja, bitumen i rezane ostatke	3	F1	III	3	640E	5 l	E1	T	PP, EX, A	VE01				0	
1999	KATRANI, TEKUĆI, uključujući asfalt za ceste i ulja, bitumen i rezane ostatke (s plamištem ispod 23°C i viskoznošću prema 2.2.3.1.4) (vrelište ne više od 35°C)	3	F1	III	3	640F	5 l	E1		PP, EX, A	VE01				0	
1999	KATRANI, TEKUĆI, uključujući asfalt za ceste i ulja, bitumen i rezane ostatke (s plamištem ispod 23°C i viskoznošću prema 2.2.3.1.4) (tlak para na 50°C ne veći od 110 kPa) (vrelište više od 35°C)	3	F1	III	3	640G	5 l	E1		PP, EX, A	VE01				0	
1999	KATRANI, TEKUĆI, uključujući asfalt za ceste i ulja, bitumen i rezane ostatke (s plamištem ispod 23°C i viskoznošću prema 2.2.3.1.4) (tlak para na 50°C ne veći od 110 kPa)	3	F1	III	3	640H	5 l	E1		PP, EX, A	VE01				0	
2000	CELULOID u kockama, šipkama, rolama, folijama, cijevima, itd., osim otpada	4.1	F1	III	4.1	502	5 kg	E1		PP					0	
2001	KOBALT NAFTENATI, PRAŠAK	4.1	F3	III	4.1		5 kg	E1		PP					0	
2002	CELULOID, OTPAD	4.2	S2	III	4.2	526 592	0	E0		PP					0	
2004	MAGNEZIJEV DIAMID	4.2	S4	II	4.2		0	E2		PP					0	
2006	PLASTIKA, NA BAZI NITROCELULOZE, SAMOZAGRIJAVAJUĆA, N.D.N.	4.2	S2	III	4.2	274 528	0	E0		PP					0	
2008	CIRKONIJEV PRAŠAK, SUH	4.2	S4	I	4.2	524 540	0	E0		PP					0	
2008	CIRKONIJEV PRAŠAK, SUH	4.2	S4	II	4.2	524 540	0	E2		PP					0	
2008	CIRKONIJEV PRAŠAK, SUH	4.2	S4	III	4.2	524 540	0	E1		PP					0	
2009	CIRKONIJ, SUH, dovršene folije, trake ili namotana žica	4.2	S4	III	4.2	524 592	0	E1		PP					0	
2010	MAGNEZIJEV HIDRID	4.3	W2	I	4.3		0	E0		PP, EX, A	VE01		HA08		0	
2011	MAGNEZIJEV FOSFID	4.3	WT2	I	4.3+6.1	802	0	E0		PP, EP, EX, TOX, A	VE01, VE02		HA08		2	
2012	KALIJEV FOSFID	4.3	WT2	I	4.3+6.1	802	0	E0		PP, EP, EX, TOX, A	VE01, VE02		HA08		2	
2013	STRONCIJEV FOSFID	4.3	WT2	I	4.3+6.1	802	0	E0		PP, EP, EX, TOX, A	VE01, VE02		HA08		2	
2014	VODIKOV PEROKSID, VODENA OTOPINA s najmanje 20% ali ne više od 60% vodikovog peroksida (STABILIZIRAN po potrebi)	5.1	OC1	II	5.1+8		1 l	E2	T	PP, EP					0	
2015	VODIKOV PEROKSID, VODENA OTOPINA, STABILIZIRAN s više od 70% vodikovog peroksida	5.1	OC1	I	5.1+8	640N	0	E0		PP, EP					0	

Autorsko pravo © Ujedinjeni narodi, 2013. Sva prava pridržana.

UN br. ili ID br.	Naziv i opis	Klasa	Klasifikacijska oznaka	Pakirna skupina	Listice opasnosti	Posebne odredbe	Ograničene i izuzete količine		Prijevoz dozvoljen	Potrebna oprema	Ventilacija	Odredbe u vezi utovara, istovara i prijevoza			Broj plavih konusa/svjetala	Napomene
	3.1.2	2.2	2.2	2.1.1.3	5.2.2	3.3	3.4	3.5.1.2	3.2.1	8.1.5	7.1.6	7.1.6			7.1.5	3.2.1
(1)	(2)	(3a)	(3b)	(4)	(5)	(6)	(7a)	(7b)	(8)	(9)	(10)	(11)			(12)	(13)
2015	VODIKOV PEROKSID, VODENA OTOPINA, STABILIZIRAN s više od 60% vodikovog peroksida i ne više od 70% vodikovog peroksida	5.1	OC1	I	5.1+8	640O	0	E0		PP, EP					0	
2016	STRELJIVO, TOKSIČNO, NEEKSPLOZIVNO bez rasprskavajućeg naboja i potisnog naboja, bez upaljača	6.1	T2	II	6.1	802	0	E0		PP, EP					2	
2017	STRELJIVO, SA SUZAVCEM, NEEKSPLOZIVNO bez rasprskavajućeg naboja i potisnog naboja, bez upaljača	6.1	TC2	II	6.1+8	802	0	E0		PP, EP					2	
2018	KLOROANILINI, KRUTI	6.1	T2	II	6.1	802	500 g	E4		PP, EP					2	
2019	KLOROANILINI, TEKUĆI	6.1	T1	II	6.1	802	100 ml	E4		PP, EP, TOX, A	VE02				2	
2020	KLOROFENOLI, KRUTI	6.1	T2	III	6.1	205 802	5 kg	E1		PP, EP					0	
2021	KLOROFENOLI, TEKUĆI	6.1	T1	III	6.1	802	5 l	E1	T	PP, EP, TOX, A	VE02				0	
2022	KREZILNA KISELINA	6.1	TC1	II	6.1+8	802	100 ml	E4	T	PP, EP, TOX, A	VE02				2	
2023	EPIKLOROHIDRIN	6.1	TF1	II	6.1+3	279 802	100 ml	E4	T	PP, EP, EX, TOX, A	VE01, VE02				2	
2024	ŽIVIN SPOJ, TEKUĆI, N.D.N.	6.1	T4	I	6.1	43 274 802	0	E5		PP, EP, TOX, A	VE02				2	
2024	ŽIVIN SPOJ, TEKUĆI, N.D.N.	6.1	T4	II	6.1	43 274 802	100 ml	E4		PP, EP, TOX, A	VE02				2	
2024	ŽIVIN SPOJ, TEKUĆI, N.D.N.	6.1	T4	III	6.1	43 274 802	5 l	E1		PP, EP, TOX, A	VE02				0	
2025	ŽIVIN SPOJ, KRUTI, N.D.N.	6.1	T5	I	6.1	43 274 529 585 802	0	E5		PP, EP					2	
2025	ŽIVIN SPOJ, KRUTI, N.D.N.	6.1	T5	II	6.1	43 274 529 585 802	500 g	E4		PP, EP					2	
2025	ŽIVIN SPOJ, KRUTI, N.D.N.	6.1	T5	III	6.1	43 274 529 585 802	5 kg	E1		PP, EP					0	
2026	FENILŽIVIN SPOJ, N.D.N.	6.1	T3	I	6.1	43 274 802	0	E5		PP, EP, TOX, A	VE02				2	
2026	FENILŽIVIN SPOJ, N.D.N.	6.1	T3	II	6.1	43 274 802	500 g	E4		PP, EP, TOX, A	VE02				2	

Autorsko pravo © Ujedinjeni narodi, 2013. Sva prava pridržana.

UN br. ili ID br.	Naziv i opis	Klasa	Klasifikacijska oznaka	Pakirna skupina	Listice opasnosti	Posebne odredbe	Ograničene i izuzete količine		Prijevoz dozvoljen	Potrebna oprema	Ventilacija	Odredbe u vezi utovara, istovara i prijevoza			Broj plavih konusa/svjetala	Napomene
	3.1.2	2.2	2.2	2.1.1.3	5.2.2	3.3	3.4	3.5.1.2	3.2.1	8.1.5	7.1.6	7.1.6			7.1.5	3.2.1
(1)	(2)	(3a)	(3b)	(4)	(5)	(6)	(7a)	(7b)	(8)	(9)	(10)	(11)			(12)	(13)
2026	FENILŽIVIN SPOJ, N.D.N.	6.1	T3	III	6.1	43 274 802	5 kg	E1		PP, EP, TOX, A	VE02				0	
2027	NATRIJEV ARSENIT, KRUTI	6.1	T5	II	6.1	43 802	500 g	E4		PP, EP					2	
2028	BOMBE, DIMNE, NEEKSPLOZIVNE s nagrizajućom kapljevinom, bez uređaja za pokretanje	8	C11	II	8		0	E0		PP, EP					0	
2029	HIDRAZIN, BEZVODNI	8	CFT	I	8+3+6.1	802	0	E0		PP, EP, EX, TOX, A	VE01, VE02				2	
2030	HIDRAZIN VODENA OTOPINA, s više od 37% masenog udjela hidrazina	8	CT1	I	8+6.1	530 802	0	E0		PP, EP, TOX, A	VE02				2	
2030	HIDRAZIN VODENA OTOPINA, s više od 37% masenog udjela hidrazina	8	CT1	II	8+6.1	530 802	1 l	E0		PP, EP, TOX, A	VE02				2	
2030	HIDRAZIN VODENA OTOPINA, s više od 37% masenog udjela hidrazina	8	CT1	III	8+6.1	530 802	5 l	E1		PP, EP, TOX, A	VE02				0	
2031	NITRIČNA KISELINA, osim crvene isparine, s više od 70% nitrične kiseline	8	CO1	I	8+5.1		0	E0	T	PP, EP					0	
2031	NITRIČNA KISELINA, osim crvene isparine, s najmanje 65%, ali ne više od 70% nitrične kiseline	8	CO1	II	8+5.1		1 l	E2	T	PP, EP					0	
2031	NITRIČNA KISELINA, osim crvene isparine, s ne više od 65% nitrične kiseline	8	C1	II	8		1 l	E2	T	PP, EP					0	
2032	NITRIČNA KISELINA, CRVENA ISPARINA	8	COT	I	8+5.1+6.1	802	0	E0	T	PP, EP, TOX, A	VE02				2	
2033	KALIJEV MONOKSID	8	C6	II	8		1 kg	E2		PP, EP					0	
2034	SMJESA VODIKA I METANA, STLAČENA	2	1F		2.1	662	0	E0		PP, EX, A	VE01				1	
2035	1,1,1-TRIFLUOROETAN (PLIN ZA HLAĐENJE R 143a)	2	2F		2.1	662	0	E0		PP, EX, A	VE01				1	
2036	KSENON	2	2A		2.2	662	120 ml	E1		PP					0	
2037	POSUDE, MALE, SADRŽE PLIN (PLINSKI ULOŠCI) bez uređaja za otpuštanje, ne mogu se puniti	2	5A		2.2	191 303 344	1 l	E0		PP					0	
2037	POSUDE, MALE, SADRŽE PLIN (PLINSKI ULOŠCI) bez uređaja za otpuštanje, ne mogu se puniti	2	5F		2.1	191 303 344	1 l	E0		PP, EX, A	VE01				1	
2037	POSUDE, MALE, SADRŽE PLIN (PLINSKI ULOŠCI) bez uređaja za otpuštanje, ne mogu se puniti	2	50		2.2+5.1	191 303 344	1 l	E0		PP					0	
2037	POSUDE, MALE, SADRŽE PLIN (PLINSKI ULOŠCI) bez uređaja za otpuštanje, ne mogu se puniti	2	5T		2.3	303 344	120 ml	E0		PP, EP, TOX, A	VE02				2	
2037	POSUDE, MALE, SADRŽE PLIN (PLINSKI ULOŠCI) bez uređaja za otpuštanje, ne mogu se puniti	2	5TC		2.3+8	303 344	120 ml	E0		PP, EP, TOX, A	VE02				2	
2037	POSUDE, MALE, SADRŽE PLIN (PLINSKI ULOŠCI) bez uređaja za otpuštanje, ne mogu se puniti	2	5TF		2.3+2.1	303 344	120 ml	E0		PP, EP, EX, TOX, A	VE01, VE02				2	
2037	POSUDE, MALE, SADRŽE PLIN (PLINSKI ULOŠCI) bez uređaja za otpuštanje, ne mogu se puniti	2	5TFC		2.3+2.1+8	303 344	120 ml	E0		PP, EP, EX, TOX, A	VE01, VE02				2	

Autorsko pravo © Ujedinjeni narodi, 2013. Sva prava pridržana.

UN br. ili ID br.	Naziv i opis	Klasa	Klasifikacijska oznaka	Pakirna skupina	Listice opasnosti	Posebne odredbe	Ograničene i izuzete količine		Prijevoz dozvoljen	Potrebna oprema	Ventilacija	Odredbe u vezi utovara, istovara i prijevoza			Broj plavih konusa/svjetala	Napomene
	3.1.2	2.2	2.2	2.1.1.3	5.2.2	3.3	3.4	3.5.1.2	3.2.1	8.1.5	7.1.6	7.1.6			7.1.5	3.2.1
(1)	(2)	(3a)	(3b)	(4)	(5)	(6)	(7a)	(7b)	(8)	(9)	(10)	(11)			(12)	(13)
2037	POSUDE, MALE, SADRŽE PLIN (PLINSKI ULOŠCI) bez uređaja za otpuštanje, ne mogu se puniti	2	5TO		2.3+5.1	303 344	120 ml	E0		PP, EP, TOX, A	VE02				2	
2037	POSUDE, MALE, SADRŽE PLIN (PLINSKI ULOŠCI) bez uređaja za otpuštanje, ne mogu se puniti	2	5TOC		2.3+5.1 +8	303 344	120 ml	E0		PP, EP, TOX, A	VE02				2	
2038	DINITROTOLUENI, TEKUĆI	6.1	T1	II	6.1	802	100 ml	E4		PP, EP, TOX, A	VE02				2	
2044	2,2-DIMETILPROPAN	2	2F		2.1		0	E0		PP, EX, A	VE01				1	
2045	IZOBUTIRALDEHID (IZOBUTIL ALDEHID)	3	F1	II	3		1 l	E2	T	PP, EX, A	VE01				1	
2046	CIMENI	3	F1	III	3		5 l	E1	T	PP, EX, A	VE01				0	
2047	DIKLOROPROPENI	3	F1	II	3		1 l	E2	T	PP, EX, A	VE01				1	
2047	DIKLOROPROPENI	3	F1	III	3		5 l	E1	T	PP, EX, A	VE01				0	
2048	DICIKLOPENTADIEN	3	F1	III	3		5 l	E1	T	PP, EX, A	VE01				0	
2049	DIETILBENZEN	3	F1	III	3		5 l	E1		PP, EX, A	VE01				0	
2050	DIIZOBUTILEN, IZOMERNI SPOJEVI	3	F1	II	3		1 l	E2	T	PP, EX, A	VE01				1	
2051	2-DIMETILAMINO-ETANOL	8	CF1	II	8+3		1 l	E2	T	PP, EP, EX, A	VE01				1	
2052	DIPENTEN	3	F1	III	3		5 l	E1		PP, EX, A	VE01				0	
2053	METIL IZOBUTIL KARBINOL	3	F1	III	3		5 l	E1	T	PP, EX, A	VE01				0	
2054	MORFOLIN	8	CF1	I	8+3		0	E0	T	PP, EP, EX, A	VE01				1	
2055	STIREN MONOMER, STABILIZIRAN	3	F1	III	3		5 l	E1	T	PP, EX, A	VE01				0	
2056	TETRAHIDROFURAN	3	F1	II	3		1 l	E2	T	PP, EX, A	VE01				1	
2057	TRIPROPILEN	3	F1	II	3		1 l	E2	T	PP, EX, A	VE01				1	
2057	TRIPROPILEN	3	F1	III	3		5 l	E1	T	PP, EX, A	VE01				0	
2058	VALERALDEHID	3	F1	II	3		1 l	E2		PP, EX, A	VE01				1	
2059	OTOPINA NITROCELULOZE, ZAPALJIVA s ne više od 12.6% udjela suhe mase dušika, i ne više od 55% nitroceluloze	3	D	I	3	198 531	0	E0		PP, EX, A	VE01				1	
2059	OTOPINA NITROCELULOZE, ZAPALJIVA s ne više od 12.6% udjela suhe mase dušika, i ne više od 55% nitroceluloze (tlak para na 50°C veći od 110 kPa)	3	D	II	3	198 531 640C	1 l	E0		PP, EX, A	VE01				1	
2059	OTOPINA NITROCELULOZE, ZAPALJIVA s ne više od 12.6% udjela suhe mase dušika, i ne više od 55% nitroceluloze (tlak para na 50°C ne veći od 110 kPa)	3	D	II	3	198 531 640D	1 l	E0		PP, EX, A	VE01				1	
2059	OTOPINA NITROCELULOZE, ZAPALJIVA s ne više od 12.6% udjela suhe mase dušika, i ne više od 55% nitroceluloze	3	D	III	3	198 531	5 l	E0		PP, EX, A	VE01				0	
2067	MINERALNO GNOJIVO NA BAZI AMONIJEVA NITRATA	5.1	O2	III	5.1	186 306 307	5 kg	E1	B	PP		CO02, ST01, LO04	HA09		0	CO02, LO04 i HA09 primjenjuju se samo kada se ova tvar prevozi u rasutom stanju ili bez pakiranja

Autorsko pravo © Ujedinjeni narodi, 2013. Sva prava pridržana.

UN br. ili ID br.	Naziv i opis	Klasa	Klasifikacijska oznaka	Pakirna skupina	Listice opasnosti	Posebne odredbe	Ograničene i izuzete količine		Prijevoz dozvoljen	Potrebna oprema	Ventilacija	Odredbe u vezi utovara, istovara i prijevoza			Broj plavih konusa/svjetala	Napomene
	3.1.2	2.2	2.2	2.1.1.3	5.2.2	3.3	3.4	3.5.1.2	3.2.1	8.1.5	7.1.6	7.1.6			7.1.5	3.2.1
(1)	(2)	(3a)	(3b)	(4)	(5)	(6)	(7a)	(7b)	(8)	(9)	(10)	(11)			(12)	(13)
2071	MINERALNA GNOJIVA NA BAZI AMONIJEVA NITRATA, jednolike smjese dušikovog fosfata, tipa dušikova potaša ili dušika/fosfat/potaša, koje sadrže ne više od 70% amonijeva nitrata i ne više od 0,4% ukupnog zapaljivog organskog materijala koji se računa kao ugljik ili s ne više od 45% amonijeva nitrata i neograničenim zapaljivim materijalom	9	M11			186 193			B	PP		CO02, ST02	HA09		0	Opasno samo u rasutom stanju ili bez pakiranja. CO02, ST02 i HA09 primjenjuju se samo kada se ova tvar prevozi u rasutom stanju ili bez pakiranja.
2073	OTOPINA AMONIJAKA, relativna težina manje od 0,880 pri 15°C u vodi, s više od 35% ali ne više od 50% amonijaka	2	4A		2.2	532	120 ml	E0		PP					0	
2074	AKRILAMID, KRUTI	6.1	T2	III	6.1	802	5 kg	E1	T	PP, EP					0	
2075	KLORAL, BEZVODNI, STABILIZIRAN	6.1	T1	II	6.1	802	100 ml	E4		PP, EP, TOX, A	VE02				2	
2076	KREZOLI, TEKUĆI	6.1	TC1	II	6.1+8	802	100 ml	E4		PP, EP, TOX, A	VE02				2	
2077	alfa-NAFTILAMIN	6.1	T2	III	6.1	802	5 kg	E1		PP, EP					0	
2078	TOLUEN DIIZOCIJANAT	6.1	T1	II	6.1	279 802	100 ml	E4	T*	PP, EP, TOX, A	VE02				2	* samo za 2,4 TOLUEN DIIZOCIJANAT
2079	DIETILENTRIAMIN	8	C7	II	8		1 l	E2	T	PP, EP					0	
2186	VODIKOV KLORID, POTHLAĐENA KAPLJEVINA	2	3TC	**PRIJEVOZ ZABRANJEN**												
2187	UGLJIČNI DIOKSID, POTHLAĐENA KAPLJEVINA	2	3A		2.2	593	120 ml	E1	T	PP					0	
2188	ARSIN	2	2TF		2.3+2.1		0	E0		PP, EP, EX, TOX, A	VE01, VE02				2	
2189	DIKLOROSILAN	2	2TFC		2.3+2.1+8		0	E0		PP, EP, EX, TOX, A	VE01, VE02				2	
2190	KISIKOV DIFLUORID, STLAČEN	2	1TOC		2.3+5.1+8		0	E0		PP, EP, TOX, A	VE02				2	
2191	SUMPORIL FLUORID	2	2T		2.3		0	E0		PP, EP, TOX, A	VE02				2	
2192	GERMANIJ	2	2TF		2.3+2.1	632	0	E0		PP, EP, EX, TOX, A	VE01, VE02				2	
2193	HEKSAFLUOROETAN (PLIN ZA HLAĐENJE R 116)	2	2A		2.2	662	120 ml	E1		PP					0	
2194	SELENIJ HEKSAFLUORID	2	2TC		2.3+8		0	E0		PP, EP, TOX, A	VE02				2	
2195	TELURIJ HEKSAFLUORID	2	2TC		2.3+8		0	E0		PP, EP, TOX, A	VE02				2	
2196	TUNGSTENOV HEKSAFLUORID	2	2TC		2.3+8		0	E0		PP, EP, TOX, A	VE02				2	
2197	VODIKOV JODID, BEZVODNI	2	2TC		2.3+8		0	E0		PP, EP, TOX, A	VE02				2	
2198	FOSFORNI PENTAFLUORID	2	2TC		2.3+8		0	E0		PP, EP, TOX, A	VE02				2	
2199	FOSFIN	2	2TF		2.3+2.1	632	0	E0		PP, EP, EX, TOX, A	VE01, VE02				2	
2200	PROPADIEN, STABILIZIRAN	2	2F		2.1	662	0	E0		PP, EX, A	VE01				1	
2201	DUŠIČNA KISELINA, POTHLAĐENA KAPLJEVINA	2	30		2.2+5.1		0	E0		PP					0	

Autorsko pravo © Ujedinjeni narodi, 2013. Sva prava pridržana.

UN br. ili ID br.	Naziv i opis	Klasa	Klasifikacijska oznaka	Pakirna skupina	Listice opasnosti	Posebne odredbe	Ograničene i izuzete količine		Prijevoz dozvoljen	Potrebna oprema	Ventilacija	Odredbe u vezi utovara, istovara i prijevoza			Broj plavih konusa/svjetala	Napomene
	3.1.2	2.2	2.2	2.1.1.3	5.2.2	3.3	3.4	3.5.1.2	3.2.1	8.1.5	7.1.6	7.1.6			7.1.5	3.2.1
(1)	(2)	(3a)	(3b)	(4)	(5)	(6)	(7a)	(7b)	(8)	(9)	(10)	(11)			(12)	(13)
2202	VODIKOV SELENID, BEZVODNI	2	2TF		2.3+2.1		0	E0		PP, EP, EX, TOX, A	VE01, VE02				2	
2203	SILAN	2	2F		2.1	632 662	0	E0		PP, EX, A	VE01				1	
2204	KARBONIL SULFID	2	2TF		2.3+2.1		0	E0		PP, EP, EX, TOX, A	VE01, VE02				2	
2205	ADIPONITRIL	6.1	T1	III	6.1	802	5 l	E1	T	PP, EP, TOX, A	VE02				0	
2206	IZOCIJANATI, TOKSIČNI, N.D.N. ili OTOPINA IZOCIJANATA, TOKSIČNA, N.D.N.	6.1	T1	II	6.1	274 551 802	100 ml	E4	T	PP, EP, TOX, A	VE02				2	
2206	IZOCIJANATI, TOKSIČNI, N.D.N. ili OTOPINA IZOCIJANATA, TOKSIČNA, N.D.N.	6.1	T1	III	6.1	274 551 802	5 l	E1		PP, EP, TOX, A	VE02				0	
2208	SMJESA KALCIJEVA HIPOKLORITA, SUHA s više od 10% ali ne više od 39% raspoloživog klora	5.1	O2	III	5.1	314	5 kg	E1		PP					0	
2209	FORMALDEHID OTOPINA s najmanje 25% formaldehida	8	C9	III	8	533	5 l	E1	T	PP, EP					0	
2210	MANEB ili MANEB PRIPRAVAK s najmanje 60% maneba	4.2	SW	III	4.2+4.3	273	0	E1	B	PP, EX, A	VE01, VE03			IN01, IN03	0	VE03, IN01 i IN03 primjenjuju se samo kada se ova tvar prevozi u rasutom stanju ili bez pakiranja
2211	POLIMERNE KUGLICE, EKSPANDIRAJUĆE, ispuštaju zapaljivu paru	9	M3	III	nema	207 633	5 kg	E1	B	PP, EX, EP, A	VE01, VE03			IN01	0	VE03 i IN01 primjenjuju se samo kada se ova tvar prevozi u rasutom stanju ili bez pakiranja
2212	AZBEST, Amfibol (amozit, tremolit, aktinolit, antofilit, krokidolit)	9	Ml	II	9	168 274 802	1 kg	E0		PP					0	
2213	PARAFORMALDEHID	4.1	F1	III	4.1		5 kg	E1		PP					0	
2214	FTALNI ANHIDRID s više od 0,05% anihidrida jabučne kiseline	8	C4	III	8	169	5 kg	E1		PP, EP					0	
2215	ANHIDRID JABUČNE KISELINE, TALJEN	8	C3	III	8		0	E0	T	PP, EP					0	
2215	ANHIDRID JABUČNE KISELINE	8	C4	III	8		5 kg	E1		PP, EP					0	
2216	RIBLJE BRAŠNO, STABILIZIRANO ili RIBLJI OTPAD, STABILIZIRAN	9	M11						B	PP					0	
2217	SJEMENI KOLAČ s ne više od 1.5% ulja i ne više od 11% vlage	4.2	S2	III	4.2	142 800	0	E0	B	PP				IN01	0	IN01 primjenjuje se samo kada se ova tvar prevozi u rasutom stanju ili bez pakiranja
2218	AKRILNA KISELINA, STABILIZIRANA	8	CF1	II	8+3		1 l	E2	T	PP, EP, EX, A	VE01				1	
2219	ALIL GLICIDIL ETER	3	F1	III	3		5 l	E1		PP, EX, A	VE01				0	
2222	ANISOL	3	F1	III	3		5 l	E1		PP, EX, A	VE01				0	
2224	BENZONITRIL	6.1	T1	II	6.1	802	100 ml	E4		PP, EP, TOX, A	VE02				2	
2225	BENZENSULFONIL KLORID	8	C3	III	8		5 l	E1		PP, EP					0	
2226	BENZOTRIKLORID	8	C9	II	8		1 l	E2		PP, EP					0	
2227	n-BUTIL METAKRILAT, STABILIZIRAN	3	F1	III	3		5 l	E1	T	PP, EX, A	VE01				0	

Autorsko pravo © Ujedinjeni narodi, 2013. Sva prava pridržana.

UN br. ili ID br.	Naziv i opis	Klasa	Klasifikacijska oznaka	Pakirna skupina	Listice opasnosti	Posebne odredbe	Ograničene i izuzete količine		Prijevoz dozvoljen	Potrebna oprema	Ventilacija	Odredbe u vezi utovara, istovara i prijevoza			Broj plavih konusa/svjetala	Napomene
	3.1.2	2.2	2.2	2.1.1.3	5.2.2	3.3	3.4	3.5.1.2	3.2.1	8.1.5	7.1.6	7.1.6			7.1.5	3.2.1
(1)	(2)	(3a)	(3b)	(4)	(5)	(6)	(7a)	(7b)	(8)	(9)	(10)	(11)			(12)	(13)
2232	2-KLOROETANAL	6.1	T1	I	6.1	354 802	0	E0		PP, EP, TOX, A	VE02				2	
2233	KLOROANISIDINI	6.1	T2	III	6.1	802	5 kg	E1		PP, EP					0	
2234	KLOROBENZOTRI-FLUORIDI	3	F1	III	3		5 l	E1		PP, EX, A	VE01				0	
2235	KLOROBENZIL KLORIDI, TEKUĆI	6.1	T1	III	6.1	802	5 l	E1		PP, EP, TOX, A	VE02				0	
2236	3-KLORO-4-METILFENIL IZOCIJANAT, TEKUĆI	6.1	T1	II	6.1	802	100 ml	E4		PP, EP, TOX, A	VE02				2	
2237	KLORONITROANILINI	6.1	T2	III	6.1	802	5 kg	E1		PP, EP					0	
2238	KLOROTOLUENI	3	F1	III	3		5 l	E1	T	PP, EX, A	VE01				0	
2239	KLOROTOLUIDINI, KRUTI	6.1	T2	III	6.1	802	5 kg	E1		PP, EP					0	
2240	KROMOSUMPORNA KISELINA	8	C1	I	8		0	E0		PP, EP					0	
2241	CIKLOHEPTAN	3	F1	II	3		1 l	E2	T	PP, EX, A	VE01				1	
2242	CIKLOHEPTEN	3	F1	II	3		1 l	E2		PP, EX, A	VE01				1	
2243	CIKLOHEKSIL ACETAT	3	F1	III	3		5 l	E1		PP, EX, A	VE01				0	
2244	CIKLOPENTANOL	3	F1	III	3		5 l	E1		PP, EX, A	VE01				0	
2245	CIKLOPENTANON	3	F1	III	3		5 l	E1		PP, EX, A	VE01				0	
2246	CIKLOPENTEN	3	F1	II	3		1 l	E2		PP, EX, A	VE01				1	
2247	n-DEKAN	3	F1	III	3		5 l	E1	T	PP, EX, A	VE01				0	
2248	DI-n-BUTILAMIN	8	CF1	II	8+3		1 l	E2	T	PP, EP, EX, A	VE01				1	
2249	DIKLORODIMETIL ETER, SIMETRIČAN	6.1	TF1	**PRIJEVOZ ZABRANJEN**												
2250	DIKLOROFENIL IZOCIJANATI	6.1	T2	II	6.1	802	500 g	E4		PP, EP					2	
2251	BICIKLO-(2,2,1)-HEPTA-2,5-DIEN, STABILIZIRAN (2,5-NORBORNADIEN, STABILIZIRAN)	3	F1	II	3		1 l	E2		PP, EX, A	VE01				1	
2252	1,2-DIMETOKSIETAN	3	F1	II	3		1 l	E2		PP, EX, A	VE01				1	
2253	N,N-DIMETILANILIN	6.1	T1	II	6.1	802	100 ml	E4		PP, EP, TOX, A	VE02				2	
2254	ŠIBICE, SUMPORNE	4.1	F1	III	4.1	293	5 kg	E0		PP					0	
2256	CIKLOHEKSEN	3	F1	II	3		1 l	E2		PP, EX, A	VE01				1	
2257	KALIJ	4.3	W2	I	4.3		0	E0		PP, EX, A	VE01		HA08		0	
2258	1,2-PROPILENDIAMIN	8	CF1	II	8+3		1 l	E2		PP, EP, EX, A	VE01				1	
2259	TRIETILENTETRAMIN	8	C7	II	8		1 l	E2	T	PP, EP					0	
2260	TRIPROPILAMIN	3	FC	III	3+8		5 l	E1		PP, EP, EX, A	VE01				0	
2261	KSILENOLI, KRUTI	6.1	T2	II	6.1	802	500 g	E4		PP, EP					2	
2262	DIMETILKARBAMOIL KLORID	8	C3	II	8		1 l	E2		PP, EP					0	
2263	DIMETILCIKLOHEKSANI	3	F1	II	3		1 l	E2	T	PP, EX, A	VE01				1	
2264	N,N-DIMETIL-CIKLOHEKSILAMIN	8	CF1	II	8+3		1 l	E2	T	PP, EP, EX, A	VE01				1	
2265	N,N-DIMETIL-FORMAMID	3	F1	III	3		5 l	E1	T	PP, EX, A	VE01				0	
2266	DIMETIL-N-PROPILAMIN	3	FC	II	3+8		1 l	E2	T	PP, EP, EX, A	VE01				1	
2267	DIMETIL TIOFOSFORIL KLORID	6.1	TC1	II	6.1+8	802	100 ml	E4		PP, EP, TOX, A	VE02				2	
2269	3,3'-IMINODIPROPILAMIN	8	C7	III	8		5 l	E1		PP, EP					0	
2270	ETILAMIN, VODENA OTOPINA s najmanje 50% ali ne više od 70% etilamina	3	FC	II	3+8		1 l	E2		PP, EP, EX, A	VE01				1	

Autorsko pravo © Ujedinjeni narodi, 2013. Sva prava pridržana.

UN br. ili ID br.	Naziv i opis	Klasa	Klasifikacijska oznaka	Pakirna skupina	Listice opasnosti	Posebne odredbe	Ograničene i izuzete količine		Prijevoz dozvoljen	Potrebna oprema	Ventilacija	Odredbe u vezi utovara, istovara i prijevoza			Broj plavih konusa/svjetala	Napomene
	3.1.2	2.2	2.2	2.1.1.3	5.2.2	3.3	3.4	3.5.1.2	3.2.1	8.1.5	7.1.6	7.1.6			7.1.5	3.2.1
(1)	(2)	(3a)	(3b)	(4)	(5)	(6)	(7a)	(7b)	(8)	(9)	(10)	(11)			(12)	(13)
2271	ETILAMIL KETON	3	F1	III	3		5 l	E1		PP. EX. A	VE01				0	
2272	N-ETILANILIN	6.1	T1	III	6.1	802	5 l	E1		PP, EP, TOX, A	VE02				0	
2273	2-ETILANILIN	6.1	T1	III	6.1	802	5 l	E1		PP, EP, TOX, A	VE02				0	
2274	N-ETIL-N-BENZILANILIN	6.1	T1	III	6.1	802	5 l	E1		PP, EP, TOX, A	VE02				0	
2275	2-ETILBUTANOL	3	F1	III	3		5 l	E1		PP, EX, A	VE01				0	
2276	2-ETILHEKSILAMIN	3	FC	III	3+8		5 l	E1	T	PP, EP, EX, A	VE01				0	
2277	ETIL METAKRILAT, STABILIZIRAN	3	F1	II	3		1 l	E2		PP, EX, A	VE01				1	
2278	n-HEPTEN	3	F1	II	3		1 l	E2	T	PP, EX, A	VE01				1	
2279	HEKSAKLOROBUTADIEN	6.1	T1	III	6.1	802	5 l	E1		PP, EP, TOX, A	VE02				0	
2280	HEKSAMETILEN-DIAMIN, KRUTI	8	C8	III	8		5 kg	E1	T	PP, EP					0	
2281	HEKSAMETILEN DIIZOCIJANAT	6.1	T1	II	6.1	802	100 ml	E4		PP, EP, TOX, A	VE02				2	
2282	HEKSANOLI	3	F1	III	3		5 l	E1	T	PP, EX, A	VE01				0	
2283	IZOBUTIL METAKRILAT, STABILIZIRAN	3	F1	III	3		5 l	E1		PP, EX, A	VE01				0	
2284	IZOBUTIRONITRIL	3	FT1	II	3+6.1	802	1 l	E2		PP, EP, EX, TOX, A	VE01, VE02				2	
2285	IZOCIJANATOBENZO-TRIFLUORIDI	6.1	TF1	II	6.1+3	802	100 ml	E4		PP, EP, EX, TOX, A	VE01, VE02				2	
2286	PENTAMETILHEPTAN	3	F1	III	3		5 l	E1	T	PP, EX, A	VE01				0	
2287	IZOHEPTENI	3	F1	II	3		1 l	E2		PP, EX, A	VE01				1	
2288	IZOHEKSENI	3	F1	II	3		1 l	E2		PP, EX, A	VE01				1	
2289	IZOFORONEDIAMIN	8	C7	III	8		5 l	E1	T	PP, EP					0	
2290	IZOFORON DIIZOCIJANAT	6.1	T1	III	6.1	802	5 l	E1		PP, EP, TOX, A	VE02				0	
2291	OLOVNI SPOJ, TOPIV, N.D.N.	6.1	T5	III	6.1	199 274 535 802	5 kg	E1	0	PP, EP 0					0	
2293	4-METOKSI-4-METILPENTAN-2-ON	3	F1	III	3		5 l	E1		PP, EX, A	VE01				0	
2294	N-METILANILIN	6.1	T1	III	6.1	802	5 l	E1		PP, EP, TOX, A	VE02				0	
2295	METILKLOROACETAT	6.1	TF1	I	6.1+3	802	0	E0		PP, EP, EX, TOX, A	VE01, VE02				2	
2296	METILCIKLOHEKSAN	3	F1	II	3		1 l	E2		PP, EX, A	VE01				1	
2297	METILCIKLOHEKSANON	3	F1	III	3		5 l	E1		PP, EX, A	VE01				0	
2298	METILCIKLOPENTAN	3	F1	II	3		1 l	E2		PP, EX, A	VE01				1	
2299	METIL DIKLOROACETAT	6.1	T1	III	6.1	802	5 l	E1		PP, EP, TOX, A	VE02				0	
2300	2-METIL-5-ETILPIRIDIN	6.1	T1	III	6.1	802	5 l	E1		PP, EP, TOX, A	VE02				0	
2301	2-METILFURAN	3	F1	II	3		1 l	E2		PP, EX, A	VE01				1	
2302	5-METILHEKSAN-2-ON	3	F1	III	3		5 l	E1	T	PP, EX, A	VE01				0	
2303	IZOPROPENILBENZEN	3	F1	III	3		5 l	E1	T	PP, EX, A	VE01				0	
2304	NAFTALEN, TALJEN	4.1	F2	III	4.1	536	0	E0		PP					0	

Autorsko pravo © Ujedinjeni narodi, 2013. Sva prava pridržana.

UN br. ili ID br.	Naziv i opis	Klasa	Klasifikacijska oznaka	Pakirna skupina	Listice opasnosti	Posebne odredbe	Ograničene i izuzete količine		Prijevoz dozvoljen	Potrebna oprema	Ventilacija	Odredbe u vezi utovara, istovara i prijevoza			Broj plavih konusa/svjetala	Napomene
	3.1.2	2.2	2.2	2.1.1.3	5.2.2	3.3	3.4	3.5.1.2	3.2.1	8.1.5	7.1.6	7.1.6			7.1.5	3.2.1
(1)	(2)	(3a)	(3b)	(4)	(5)	(6)	(7a)	(7b)	(8)	(9)	(10)	(11)			(12)	(13)
2305	NITROBENZEN-SULFONSKA KISELINA	8	C4	II	8		1 kg	E2		PP, EP					0	
2306	NITROBENZO-TRIFLUORIDI, TEKUĆI	6.1	T1	II	6.1	802	100 ml	E4		PP, EP, TOX, A	VE02				2	
2307	3-NITRO-4-KLORO-BENZO TRI-FLUORID	6.1	T1	II	6.1	802	100 ml	E4		PP, EP, TOX, A	VE02				2	
2308	NITROSILSUMPORNA KISELINA, TEKUĆA	8	C1	II	8		1 l	E2		PP, EP					0	
2309	OKTADIEN	3	F1	II	3		1 l	E2	T	PP, EX, A	VE01				1	
2310	PENTAN-2.4-DION	3	FT1	III	3+6.1	802	5 l	E1		PP, EP, EX, TOX, A	VE01, VE02				0	
2311	FENETIDINI	6.1	T1	III	6.1	279 802	5 l	E1	T	PP, EP, TOX, A	VE02				0	
2312	FENOL, TALJEN	6.1	T1	II	6.1	802	0	E0	T	PP, EP, TOX, A	VE02				2	
2313	PIKOLINI	3	F1	III	3		5 l	E1		PP, EX, A	VE01				0	
2315	POLIKLORIRANI BIFENILI, TEKUĆI	9	M2	II	9	305 802	1 l	E2		PP, EP					0	
2316	NATRIJEV KUPROCIJANID, KRUTI	6.1	T5	I	6.1	802	0	E5		PP, EP					2	
2317	NATRIJEV KUPROCIJANID OTOPINA	6.1	T4	I	6.1	802	0	E5		PP, EP					2	
2318	NATRIJEV HIDROSULFID s manje od 25% vode od kristalizacije	4.2	S4	II	4.2	504	0	E2		PP					0	
2319	TERPENSKI UGLJIKOVODICI, N.D.N.	3	F1	III	3		5 l	E1		PP, EX, A	VE01				0	
2320	TETRAETILEN-PENTAMIN	8	C7	III	8		5 l	E1	T	PP, EP					0	
2321	TRIKLOROBENZENI, TEKUĆI	6.1	T1	III	6.1	802	5 l	E1	T	PP, EP, TOX, A	VE02				0	
2322	TRIKLOROBUTEN	6.1	T1	II	6.1	802	100 ml	E4		PP, EP, TOX, A	VE02				2	
2323	TRIETIL FOSFIT	3	F1	III	3		5 l	E1	T	PP, EX, A	VE01				0	
2324	TRIIZOBUTILEN	3	F1	III	3		5 l	E1	T	PP, EX, A	VE01				0	
2325	1,3,5-TRIMETILBENZEN	3	F1	III	3		5 l	E1	T	PP, EX, A	VE01				0	
2326	TRIMETILCIKLO-HEKSILAMIN	8	C7	III	8		5 l	E1		PP, EP					0	
2327	TRIMETILHEKSA-METILENDIAMINI	8	C7	III	8		5 l	E1		PP, EP					0	
2328	TRIMETIL-HEKSAMETILEN DIIZOCIJANAT	6.1	T1	III	6.1	802	5 l	E1		PP, EP, TOX, A	VE02				0	
2329	TRIMETIL FOSFIT	3	F1	III	3		5 l	E1		PP, EX, A	VE01				0	
2330	UNDEKAN	3	F1	III	3		5 l	E1		PP, EX, A	VE01				0	
2331	CINKOV KLORID, BEZVODNI	8	C2	III	8		5 kg	E1		PP, EP					0	
2332	ACETALDEHID OKSIM	3	F1	III	3		5 l	E1		PP, EX, A	VE01				0	
2333	ALIL ACETAT	3	FT1	II	3+6.1	802	1 l	E2	T	PP, EP, EX, TOX, A	VE01, VE02				2	
2334	ALILAMIN	6.1	TF1	I	6.1+3	354 802	0	E0		PP, EP, EX, TOX, A	VE01, VE02				2	
2335	ALILETIL ETER	3	FT1	II	3+6.1	802	1 l	E2		PP, EP, EX, TOX, A	VE01, VE02				2	
2336	ALIL FORMAT	3	FT1	I	3+6.1	802	0	E0		PP, EP, EX, TOX, A	VE01, VE02				2	
2337	FENIL MERKAPTAN	6.1	TF1	I	6.1+3	354 802	0	E0		PP, EP, EX, TOX, A	VE01, VE02				2	
2338	BENZOTRIFLUORID	3	F1	II	3		1 l	E2		PP, EX, A	VE01				1	
2339	2-BROMOBUTAN	3	F1	II	3		1 l	E2		PP, EX, A	VE01				1	

Autorsko pravo © Ujedinjeni narodi, 2013. Sva prava pridržana.

UN br. ili ID br.	Naziv i opis	Klasa	Klasifikacijska oznaka	Pakirna skupina	Listice opasnosti	Posebne odredbe	Ograničene i izuzete količine		Prijevoz dozvoljen	Potrebna oprema	Ventilacija	Odredbe u vezi utovara, istovara i prijevoza			Broj plavih konusa/svjetala	Napomene
	3.1.2	2.2	2.2	2.1.1.3	5.2.2	3.3	3.4	3.5.1.2	3.2.1	8.1.5	7.1.6	7.1.6			7.1.5	3.2.1
(1)	(2)	(3a)	(3b)	(4)	(5)	(6)	(7a)	(7b)	(8)	(9)	(10)	(11)			(12)	(13)
2340	2-BROMOETIL ETIL ETER	3	F1	II	3		1 l	E2		PP, EX, A	VE01				1	
2341	1-BROMO-3-METILBUTAN	3	F1	III	3		5 l	E1		PP, EX, A	VE01				0	
2342	BROMOMETILPROPANI	3	F1	II	3		1 l	E2		PP, EX, A	VE01				1	
2343	2-BROMOPENTAN	3	F1	II	3		1 l	E2		PP, EX, A	VE01				1	
2344	BROMOPROPANI	3	F1	II	3		1 l	E2		PP, EX, A	VE01				1	
2344	BROMOPROPANI	3	F1	III	3		5 l	E1		PP, EX, A	VE01				0	
2345	3-BROMOPROPIN	3	F1	II	3		1 l	E2		PP, EX, A	VE01				1	
2346	BUTANDION	3	F1	II	3		1 l	E2		PP, EX, A	VE01				1	
2347	BUTIL MERKAPTAN	3	F1	II	3		1 l	E2		PP, EX, A	VE01				1	
2348	BUTIL AKRILATI, STABILIZIRANI	3	F1	III	3		5 l	E1	T	PP, EX, A	VE01				0	
2350	BUTIL METIL ETER	3	F1	II	3		1 l	E2	T	PP, EX, A	VE01				1	
2351	BUTIL NITRITI	3	F1	II	3		1 l	E2		PP, EX, A	VE01				1	
2351	BUTIL NITRITI	3	F1	III	3		5 l	E1		PP, EX, A	VE01				0	
2352	BUTIL VINIL ETER, STABILIZIRAN	3	F1	II	3		1 l	E2		PP, EX, A	VE01				1	
2353	BUTIRIL KLORID	3	FC	II	3+8		1 l	E2		PP, EP, EX, A	VE01				1	
2354	KLOROMETIL ETIL ETER	3	FT1	II	3+6.1	802	1 l	E2		PP, EP, EX, TOX, A	VE01, VE02				2	
2356	2-KLOROPROPAN	3	F1	I	3		0	E3	T	PP, EX, A	VE01				1	
2357	CIKLOHEKSILAMIN	8	CF1	II	8+3		1 l	E2	T	PP, EP, EX, A	VE01				1	
2358	CIKLOOCTATETRAEN	3	F1	II	3		1 l	E2		PP, EX, A	VE01				1	
2359	DIALILAMIN	3	FTC	II	3+6.1+8	802	1 l	E2		PP, EP, EX, TOX, A	VE01, VE02				2	
2360	DIALIL ETER	3	FT1	II	3+6.1	802	1 l	E2		PP, EP, EX, TOX, A	VE01, VE02				2	
2361	DIIZOBUTILAMIN	3	FC	III	3+8		5 l	E1		PP, EP, EX, A	VE01				0	
2362	1,1-DIKLOROETAN	3	F1	II	3		1 l	E2	T	PP, EX, A	VE01				1	
2363	ETIL MERKAPTAN	3	F1	I	3		0	E0		PP, EX, A	VE01				1	
2364	n-PROPILBENZEN	3	F1	III	3		5 l	E1		PP, EX, A	VE01				0	
2366	DIETIL KARBONAT	3	F1	III	3		5 l	E1		PP, EX, A	VE01				0	
2367	alfa-METILVALERALDEHID	3	F1	II	3		1 l	E2		PP, EX, A	VE01				1	
2368	alfa-PINEN	3	F1	III	3		5 l	E1		PP, EX, A	VE01				0	
2370	1-HEKSEN	3	F1	II	3		1 l	E2	T	PP, EX, A	VE01				1	
2371	IZOPENTENI	3	F1	I	3		0	E3		PP, EX, A	VE01				1	
2372	1,2-DI-(DIMETILAMINO) ETAN	3	F1	II	3		1 l	E2		PP, EX, A	VE01				1	
2373	DIETOKSIMETAN	3	F1	II	3		1 l	E2		PP, EX, A	VE01				1	
2374	3,3-DIETOKSIPROPEN	3	F1	II	3		1 l	E2		PP, EX, A	VE01				1	
2375	DIETIL SULFID	3	F1	II	3		1 l	E2		PP, EX, A	VE01				1	
2376	2,3-DIHIDROPIRAN	3	F1	II	3		1 l	E2		PP, EX, A	VE01				1	
2377	1,1-DIMETOKSIETAN	3	F1	II	3		1 l	E2		PP, EX, A	VE01				1	
2378	2-DIMETILAMINO-ACETONITRIL	3	FT1	II	3+6.1	802	1 l	E2		PP, EP, EX, TOX, A	VE01, VE02				2	
2379	1,3-DIMETILBUTILAMIN	3	FC	II	3+8		1 l	E2		PP, EP, EX, A	VE01				1	
2380	DIMETILDIETOKSILAN	3	F1	II	3		1 l	E2		PP, EX, A	VE01				1	
2381	DIMETIL DISULFID	3	FT1	II	3+6.1		1 l	E0	T	PP, EP, EX, TOX, A	VE01, VE02				2	

Autorsko pravo © Ujedinjeni narodi, 2013. Sva prava pridržana.

UN br. ili ID br.	Naziv i opis	Klasa	Klasifikacijska oznaka	Pakirna skupina	Listice opasnosti	Posebne odredbe	Ograničene i izuzete količine		Prijevoz dozvoljen	Potrebna oprema	Ventilacija	Odredbe u vezi utovara, istovara i prijevoza			Broj plavih konusa/svjetala	Napomene
	3.1.2	2.2	2.2	2.1.1.3	5.2.2	3.3	3.4	3.5.1.2	3.2.1	8.1.5	7.1.6	7.1.6			7.1.5	3.2.1
(1)	(2)	(3a)	(3b)	(4)	(5)	(6)	(7a)	(7b)	(8)	(9)	(10)	(11)			(12)	(13)
2382	DIMETILHIDRAZIN, SIMETRIČAN	6.1	TF1	I	6.1+3	354 802	0	E0	T	PP, EP, EX, TOX, A	VE01, VE02				2	
2383	DIPROPILAMIN	3	FC	II	3+8		1 l	E2	T	PP, EP, EX, A	VE01				1	
2384	DI-n-PROPIL ETER	3	F1	II	3		1 l	E2		PP, EX, A	VE01				1	
2385	ETIL IZOBUTIRAT	3	F1	II	3		1 l	E2		PP, EX, A	VE01				1	
2386	1-ETILPIPERIDIN	3	FC	II	3+8		1 l	E2		PP, EP, EX, A	VE01				1	
2387	FLUOROBENZEN	3	F1	II	3		1 l	E2		PP, EX, A	VE01				1	
2388	FLUOROTOLUENI	3	F1	II	3		1 l	E2		PP, EX, A	VE01				1	
2389	FURAN	3	F1	I	3		0	E3		PP, EX, A	VE01				1	
2390	2-JODOBUTAN	3	F1	II	3		1 l	E2		PP, EX, A	VE01				1	
2391	JODOMETILPROPANI	3	F1	II	3		1 l	E2		PP, EX, A	VE01				1	
2392	JODOPROPANI	3	F1	III	3		5 l	E1		PP, EX, A	VE01				0	
2393	IZOBUTIL FORMAT	3	F1	II	3		1 l	E2		PP, EX, A	VE01				1	
2394	IZOBUTIL PROPIONAT	3	F1	III	3		5 l	E1		PP, EX, A	VE01				0	
2395	IZOBUTIRIL KLORID	3	FC	II	3+8		1 l	E2		PP, EP, EX, A	VE01				1	
2396	METAKRILALDEHID, STABILIZIRAN	3	FT1	II	3+6.1	802	1 l	E2		PP, EP, EX, TOX, A	VE01, VE02				2	
2397	3-METILBUTAN-2-ON	3	F1	II	3		1 l	E2	T	PP, EX, A	VE01				1	
2398	METIL terc-BUTIL ETER	3	F1	II	3		1 l	E2	T	PP, EX, A	VE01				1	
2399	1-METILPIPERIDIN	3	FC	II	3+8		1 l	E2		PP, EP, EX, A	VE01				1	
2400	METIL IZOVALERAT	3	F1	II	3		1 l	E2		PP, EX, A	VE01				1	
2401	PIPERIDIN	8	CF1	I	8+3		0	E0		PP, EP, EX, A	VE01				1	
2402	PROPANTIOLI	3	F1	II	3		1 l	E2		PP, EX, A	VE01				1	
2403	IZOPROPENIL ACETAT	3	F1	II	3		1 l	E2		PP, EX, A	VE01				1	
2404	PROPIONITRIL	3	FT1	II	3+6.1	802	1 l	E0	T	PP, EP, EX, TOX, A	VE01, VE02				2	
2405	IZOPROPIL BUTIRAT	3	F1	III	3		5 l	E1		PP, EX, A	VE01				0	
2406	IZOPROPIL IZOBUTIRAT	3	F1	II	3		1 l	E2		PP, EX, A	VE01				1	
2407	IZOPROPIL KLOROFORMAT	6.1	TFC	I	6.1+3+8	354 802	0	E0		PP, EP, EX, TOX, A	VE01, VE02				2	
2409	IZOPROPIL PROPIONAT	3	F1	II	3		1 l	E2		PP, EX, A	VE01				1	
2410	1,2,3,6-TETRAHIDROPIRIDIN	3	F1	II	3		1 l	E2		PP, EX, A	VE01				1	
2411	BUTIRONITRIL	3	FT1	II	3+6.1	802	1 l	E2		PP, EP, EX, TOX, A	VE01, VE02				2	
2412	TETRAHIDROTIOFEN	3	F1	II	3		1 l	E2		PP, EX, A	VE01				1	
2413	TETRAPROPIL ORTOTITANAT	3	F1	III	3		5 l	E1		PP, EX, A	VE01				0	
2414	TIOFEN	3	F1	II	3		1 l	E2	T	PP, EX, A	VE01				1	
2416	TRIMETIL BORAT	3	F1	II	3		1 l	E2		PP, EX, A	VE01				1	
2417	KARBONIL FLUORID	2	2TC		2.3+8		0	E0		PP, EP, TOX, A	VE02				2	
2418	SUMPOROV TETRAFLUORID	2	2TC		2.3+8		0	E0		PP, EP, TOX, A	VE02				2	
2419	BROMOTRIFLUORO-ETILEN	2	2F		2.1	662	0	E0		PP, EX, A	VE01				1	

Autorsko pravo © Ujedinjeni narodi, 2013. Sva prava pridržana.

UN br. ili ID br.	Naziv i opis	Klasa	Klasifikacijska oznaka	Pakirna skupina	Listice opasnosti	Posebne odredbe	Ograničene i izuzete količine		Prijevoz dozvoljen	Potrebna oprema	Ventilacija	Odredbe u vezi utovara, istovara i prijevoza			Broj plavih konusa/svjetala	Napomene
	3.1.2	2.2	2.2	2.1.1.3	5.2.2	3.3	3.4	3.5.1.2	3.2.1	8.1.5	7.1.6	7.1.6			7.1.5	3.2.1
(1)	(2)	(3a)	(3b)	(4)	(5)	(6)	(7a)	(7b)	(8)	(9)	(10)	(11)			(12)	(13)
2420	HEKSAFLUOROACETON	2	2TC		2.3+8		0	E0		PP, EP, TOX, A	VE02				2	
2421	DUŠIKOV TRIOKSID	2	2TOC	**PRIJEVOZ ZABRANJEN**												
2422	OCTAFLUOROBUT-2-EN (PLIN ZA HLAĐENJE R 1318)	2	2A		2.2	662	120 ml	E1		PP					0	
2424	OKTAFLUOROPROPAN (PLIN ZA HLAĐENJEN R 218)	2	2A		2.2	662	120 ml	E1		PP					0	
2426	AMONIJEV NITRAT, TEKUĆI, vruća koncentrirana otopina, u koncentraciji od više od 80% ali ne više od 93%	5.1	O1		5.1	252 644	0	E0		PP					0	
2427	KALIJEV KLORAT, VODENA OTOPINA	5.1	O1	II	5.1		1 l	E2		PP					0	
2427	KALIJEV KLORAT, VODENA OTOPINA	5.1	O1	III	5.1		5 l	E1		PP					0	
2428	NATRIJEV KLORAT, VODENA OTOPINA	5.1	O1	II	5.1		1 l	E2		PP					0	
2428	NATRIJEV KLORAT, VODENA OTOPINA	5.1	O1	III	5.1		5 l	E1		PP					0	
2429	KALCIJEV KLORAT, VODENA OTOPINA	5.1	O1	II	5.1		1 l	E2		PP					0	
2429	KALCIJEV KLORAT, VODENA OTOPINA	5.1	O1	III	5.1		5 l	E1		PP					0	
2430	ALKILFENOLI, KRUTI, N.D.N. (uključujući C2-C12 homologe)	8	C4	I	8		0	E0		PP, EP					0	
2430	ALKILFENOLI, KRUTI, N.D.N. (uključujući C2-C12 homologe)	8	C4	II	8		1 kg	E2	T	PP, EP					0	
2430	ALKILFENOLI, KRUTI, N.D.N. (uključujući C2-C12 homologe)	8	C4	III	8		5 kg	E1		PP, EP					0	
2431	ANISIDINI	6.1	T1	III	6.1	802	5 l	E1		PP, EP, TOX, A	VE02				0	
2432	N,N-DIETILANILIN	6.1	T1	III	6.1	279 802	5 l	E1	T	PP, EP, TOX, A	VE02				0	
2433	KLORONITROTOLUENI, TEKUĆI	6.1	T1	III	6.1	802	5 l	E1		PP, EP, TOX, A	VE02				0	
2434	DIBENZILDIKLOROSILAN	8	C3	II	8		0	E0		PP, EP					0	
2435	ETILFENILDIKLOROSILAN	8	C3	II	8		0	E0		PP, EP					0	
2436	TIOOCTENA KISELINA	3	F1	II	3		1 l	E2		PP, EX, A	VE01				1	
2437	METILFENIL-DIKLOROSILAN	8	C3	II	8		0	E0		PP, EP					0	
2438	TRIMETILACETIL KLORID	6.1	TFC	I	6.1+3+8	802	0	E0		PP, EP, EX, TOX, A	VE01, VE02				2	
2439	NATRIJEV VODIKOVDIFLUORID	8	C2	II	8		1 kg	E2		PP, EP					0	
2440	KOSITROV KLORID PENTAHIDRAT	8	C2	III	8		5 kg	E1		PP, EP					0	
2441	TITANIJEV TRIKLORID, PIROFORAN ILI SMJESA TITANIJEVA TRIKLORIDA, PIROFORNA	4.2	SC4	I	4.2+8	537	0	E0		PP, EP					0	
2442	TRIKLOROACETIL KLORID	8	C3	II	8		0	E0		PP, EP					0	
2443	VANADIJEV OKSITRIKLORID	8	C1	II	8		1 l	E0		PP, EP					0	
2444	VANADIJEV TETRAKLORID	8	C1	I	8		0	E0		PP, EP					0	
2446	NITROKREZOLI, KRUTI	6.1	T2	III	6.1	802	5 kg	E1		PP, EP					0	
2447	FOSFOR, BIJELI, TALJEN	4.2	ST3	I	4.2+6.1	802	0	E0		PP, EP, TOX, A	VE02				2	
2448	SUMPOR, TALJEN	4.1	F3	III	4.1	538	0	E0	T	PP					0	
2451	DUŠIKOV TRIFLUORID	2	20		2.2+5.1	662	0	E0		PP					0	
2452	ETILACETILEN, STABILIZIRAN	2	2F		2.1	662	0	E0		PP, EX, A	VE01				1	
2453	ETIL FLUORID (PLIN ZA HLAĐENJE R 161)	2	2F		2.1	662	0	E0		PP, EX, A	VE01				1	

Autorsko pravo © Ujedinjeni narodi, 2013. Sva prava pridržana.

UN br. ili ID br.	Naziv i opis	Klasa	Klasifikacijska oznaka	Pakirna skupina	Listice opasnosti	Posebne odredbe	Ograničene i izuzete količine		Prijevoz dozvoljen	Potrebna oprema	Ventilacija	Odredbe u vezi utovara, istovara i prijevoza			Broj plavih konusa/svjetala	Napomene
	3.1.2	2.2	2.2	2.1.1.3	5.2.2	3.3	3.4	3.5.1.2	3.2.1	8.1.5	7.1.6	7.1.6			7.1.5	3.2.1
(1)	(2)	(3a)	(3b)	(4)	(5)	(6)	(7a)	(7b)	(8)	(9)	(10)	(11)			(12)	(13)
2454	METIL FLUORID (PLIN ZA HLAĐENJE R 41)	2	2F		2.1	662	0	E0		PP, EX, A	VE01				1	
2455	METIL NITRIT	2	2A	**PRIJEVOZ ZABRANJEN**												
2456	2-KLOROPROPEN	3	F1	I	3		0	E3		PP. EX. A	VE01				1	
2457	2,3-DIMETILBUTAN	3	F1	II	3		1 l	E2		PP, EX, A	VE01				1	
2458	HEKSADIENI	3	F1	II	3		1 l	E2	T	PP, EX, A	VE01				1	
2459	2-METIL-1-BUTEN	3	F1	I	3		0	E3		PP, EX, A	VE01				1	
2460	2-METIL-2-BUTEN	3	F1	II	3		1 l	E2		PP, EX, A	VE01				1	
2461	METILPENTADIEN	3	F1	II	3		1 l	E2		PP, EX, A	VE01				1	
2463	ALUMINIJEV HIDRID	4.3	W2	I	4.3		0	E0		PP, EX, A	VE01		HA08		0	
2464	BERILIJ NITRAT	5.1	OT2	II	5.1+6.1	802	1 kg	E2		PP, EP					2	
2465	DIKLOROIZOCIJANURIČNA KISELINA, SUHA ili DIKLOROIZOCIJANURIČNA KISELINA SOLI	5.1	O2	II	5.1	135	1 kg	E2		PP					0	
2466	KALIJEV SUPEROKSID	5.1	O2	I	5.1		0	E0		PP					0	
2468	TRIKLOROIZOCIJANURIČNA KISELINA, SUHA	5.1	O2	II	5.1		1 kg	E2		PP					0	
2469	CINKOV BROMAT	5.1	O2	III	5.1		5 kg	E1		PP					0	
2470	FENILACETONITRIL, TEKUĆI	6.1	T1	III	6.1	802	5 l	E1		PP, EP, TOX, A	VE02				0	
2471	OSMIJ TETROKSID	6.1	T5	I	6.1	802	0	E5		PP, EP					2	
2473	NATRIJEV ARSANILAT	6.1	T3	III	6.1	802	5 kg	E1		PP, EP, TOX, A	VE02				0	
2474	TIOFOZGEN	6.1	T1	I	6.1	279 354 802	0	E0		PP, EP, TOX, A	VE02				2	
2475	VANADIJEV TRIKLORID	8	C2	III	8		5 kg	E1		PP, EP					0	
2477	METIL IZOTIOCIJANAT	6.1	TF1	I	6.1+3	354 802	0	E0	T	PP, EP, EX, TOX, A	VE01, VE02				2	
2478	IZOCIJANATI, ZAPALJIVI, TOKSIČNI, N.D.N. ili OTOPINA IZOCIJANATA, ZAPALJIVA, TOKSIČNA, N.D.N.	3	FT1	II	3+6.1	274 539 802	1 l	E2		PP, EP, EX, TOX, A	VE01, VE02				2	
2478	IZOCIJANATI, ZAPALJIVI, TOKSIČNI, N.D.N. ili OTOPINA IZOCIJANATA, ZAPALJIVA, TOKSIČNA, N.D.N.	3	FT1	III	3+6.1	274 802	5 l	E1		PP, EP, EX, TOX, A	VE01, VE02				0	
2480	METIL IZOCIJANAT	6.1	TF1		6.1+3	354 802	0	E0		PP, EP, EX, TOX, A	VE01, VE02				2	
2481	ETIL IZOCIJANAT	6.1	TF1		6.1+3	354 802	0	E0		PP, EP, EX, TOX, A	VE01, VE02				2	
2482	n-PROPIL IZOCIJANAT	6.1	TF1		6.1+3	354 802	0	E0		PP, EP, EX, TOX, A	VE01, VE02				2	
2483	IZOPROPIL IZOCIJANAT	6.1	TF1		6.1+3	354 802	0	E0		PP, EP, EX, TOX, A	VE01, VE02				2	
2484	terc-BUTIL IZOCIJANAT	6.1	TF1		6.1+3	354 802	0	E0		PP, EP, EX, TOX, A	VE01, VE02				2	
2485	n-BUTIL IZOCIJANAT	6.1	TF1		6.1+3	354 802	0	E0	T	PP, EP, EX, TOX, A	VE01, VE02				2	
2486	IZOBUTIL IZOCIJANAT	6.1	TF1		6.1+3	354 802	0	E0	T	PP, EP, EX, TOX, A	VE01, VE02				2	
2487	FENIL IZOCIJANAT	6.1	TF1		6.1+3	354 802	0	E0	T	PP, EP, EX, TOX, A	VE01, VE02				2	
2488	CIKLOHEKSIL IZOCIJANAT	6.1	TF1		6.1+3	354 802	0	E0		PP, EP, EX, TOX, A	VE01, VE02				2	

Autorsko pravo © Ujedinjeni narodi, 2013. Sva prava pridržana.

UN br. ili ID br.	Naziv i opis	Klasa	Klasifikacijska oznaka	Pakirna skupina	Listice opasnosti	Posebne odredbe	Ograničene i izuzete količine		Prijevoz dozvoljen	Potrebna oprema	Ventilacija	Odredbe u vezi utovara, istovara i prijevoza			Broj plavih konusa/svjetala	Napomene
	3.1.2	2.2	2.2	2.1.1.3	5.2.2	3.3	3.4	3.5.1.2	3.2.1	8.1.5	7.1.6	7.1.6			7.1.5	3.2.1
(1)	(2)	(3a)	(3b)	(4)	(5)	(6)	(7a)	(7b)	(8)	(9)	(10)	(11)			(12)	(13)
2490	DIKLOROIZOPROPIL ETER	6.1	T1	II	6.1	802	100 ml	E4	T	PP, EP, TOX, A	VE02				2	
2491	ETANOLAMIN ili ETANOLAMIN OTOPINA	8	C7	III	8		5 l	E1	T	PP, EP					0	
2493	HEKSAMETILENIMIN	3	FC	II	3+8		1 l	E2	T	PP, EP, EX, A	VE01				1	
2495	JODOV PENTAFLUORID	5.1	OTC	I	5.1+6.1 +8	802	0	E0		PP, EP, TOX, A	VE02				2	
2496	PROPIONSKI ANHIDRID	8	C3	III	8		5 l	E1	T	PP, EP					0	
2498	1,2,3,6-TETRAHIDRO-BENZALDEHID	3	F1	III	3		5 l	E1		PP, EX, A	VE01				0	
2501	TRIS-(1-AZIRIDINIL) FOSFINOKSID OTOPINA	6.1	T1	II	6.1	802	100 ml	E4		PP, EP, TOX, A	VE02				2	
2501	TRIS-(1-AZIRIDINIL) FOSFINOKSID OTOPINA	6.1	T1	III	6.1	802	5 l	E1		PP, EP, TOX, A	VE02				0	
2502	VALERIL KLORID	8	CF1	II	8+3		1 l	E2		PP, EP, EX, A	VE01				1	
2503	CIRKONIJEV TETRAKLORID	8	C2	III	8		5 kg	E1		PP, EP					0	
2504	TETRABROMOETAN	6.1	T1	III	6.1	802	5 l	E1		PP, EP, TOX, A	VE02				0	
2505	AMONIJEV FLUORID	6.1	T5	III	6.1	802	5 kg	E1	B	PP, EP					0	
2506	AMONIJ VODIK SULFAT	8	C2	II	8		1 kg	E2	B	PP, EP		CO03			0	CO03 primjenjuje se samo kada se ova tvar prevozi u rasutom stanju ili bez pakiranja
2507	KLOROPLATINSKA KISELINA, KRUTA	8	C2	III	8		5 kg	E1		PP, EP					0	
2508	MOLIBDEN PENTAKLORID	8	C2	III	8		5 kg	E1		PP, EP					0	
2509	KALIJEV HIDROSULFAT	8	C2	II	8		1 kg	E2	B	PP, EP		CO03			0	CO03 primjenjuje se samo kada se ova tvar prevozi u rasutom stanju ili bez pakiranja
2511	2-KLOROPROPIONSKA KISELINA	8	C3	III	8		5 l	E1		PP, EP					0	
2512	AMINOFENOLI (o-, m-, p-)	6.1	T2	III	6.1	279 802	5 kg	E1		PP, EP					0	
2513	BROMOACETIL BROMID	8	C3	II	8		1 l	E2		PP, EP					0	
2514	BROMOBENZEN	3	F1	III	3		5 l	E1		PP, EX, A	VE01				0	
2515	BROMOFORM	6.1	T1	III	6.1	802	5 l	E1		PP, EP, TOX, A	VE02				0	
2516	UGLJIKOV TETRABROMID	6.1	T2	III	6.1	802	5 kg	E1		PP, EP					0	
2517	1-KLORO-1,1-DIFLUOROETAN (PLIN ZA HLAĐENJE R 142b)	2	2F		2.1	662	0	E0		PP, EX, A	VE01				1	
2518	1,5,9-CIKLODODEKATRIEN	6.1	T1	III	6.1	802	5 l	E1	T	PP, EP, TOX, A	VE02				0	
2520	CIKLOOKTADIENI	3	F1	III	3		5 l	E1		PP, EX, A	VE01				0	
2521	DIKETEN, STABILIZIRAN	6.1	TF1	I	6.1+3	354 802	0	E0		PP, EP, EX, TOX, A	VE01, VE02				2	
2522	2-DIMETILAMINOETIL METAKRILAT	6.1	T1	II	6.1	802	100 ml	E4		PP, EP, TOX, A	VE02				2	
2524	ETIL ORTOFORMAT	3	F1	III	3		5 l	E1		PP, EX, A	VE01				0	
2525	ETIL OKSALAT	6.1	T1	III	6.1	802	5 l	E1		PP, EP, TOX, A	VE02				0	

Autorsko pravo © Ujedinjeni narodi, 2013. Sva prava pridržana.

UN br. ili ID br.	Naziv i opis	Klasa	Klasifikacijska oznaka	Pakirna skupina	Listice opasnosti	Posebne odredbe	Ograničene i izuzete količine		Prijevoz dozvoljen	Potrebna oprema	Ventilacija	Odredbe u vezi utovara, istovara i prijevoza			Broj plavih konusa/svjetala	Napomene
	3.1.2	2.2	2.2	2.1.1.3	5.2.2	3.3	3.4	3.5.1.2	3.2.1	8.1.5	7.1.6	7.1.6			7.1.5	3.2.1
(1)	(2)	(3a)	(3b)	(4)	(5)	(6)	(7a)	(7b)	(8)	(9)	(10)	(11)			(12)	(13)
2526	FURFURILAMIN	3	FC	III	3+8		5 l	E1		PP, EP, EX, A	VE01				0	
2527	IZOBUTIL AKRILAT, STABILIZIRAN	3	F1	III	3		5 l	E1	T	PP, EX, A	VE01				0	
2528	IZOBUTIL IZOBUTIRAT	3	F1	III	3		5 l	E1	T	PP, EX, A	VE01				0	
2529	IZOBUTIRIČNA KISELINA	3	FC	III	3+8		5 l	E1		PP, EP, EX, A	VE01				0	
2531	METAKRILNA KISELINA, STABILIZIRAN	8	C3	II	8		1 l	E2	T	PP, EP					0	
2533	METIL TRIKLOROACETAT	6.1	T1	III	6.1	802	5 l	E1		PP, EP, TOX, A	VE02				0	
2534	METILKLOROSILAN	2	2TFC		2.3+2.1 +8		0	E0		PP, EP, EX, TOX, A	VE01, VE02				2	
2535	4-METILMORFOLIN (N-METIL-MORFOLIN)	3	FC	II	3+8		1 l	E2		PP, EP, EX, A	VE01				1	
2536	METIL-TETRAHIDROFURAN	3	F1	II	3		1 l	E2		PP, EX, A	VE01				1	
2538	NITRONAFTALEN	4.1	F1	III	4.1		5 kg	E1		PP					0	
2541	TERPINOLEN	3	F1	III	3		5 l	E1		PP, EX, A	VE01				0	
2542	TRIBUTILAMIN	6.1	T1	II	6.1	802	100 ml	E4		PP, EP, TOX, A	VE02				2	
2545	HAFNIJEV PRAŠAK, SUH	4.2	S4	I	4.2	540	0	E0		PP					0	
2545	HAFNIJEV PRAŠAK, SUH	4.2	S4	II	4.2	540	0	E2		PP					0	
2545	HAFNIJEV PRAŠAK, SUH	4.2	S4	III	4.2	540	0	E1		PP					0	
2546	TITANIJEV PRAŠAK, SUH	4.2	S4	I	4.2	540	0	E0		PP					0	
2546	TITANIJEV PRAŠAK, SUH	4.2	S4	II	4.2	540	0	E2		PP					0	
2546	TITANIJEV PRAŠAK, SUH	4.2	S4	III	4.2	540	0	E1		PP					0	
2547	NATRIJEV SUPEROKSID	5.1	O2	I	5.1		0	E0		PP					0	
2548	KLOROV PENTAFLUORID	2	2TOC		2.3+5.1 +8		0	E0		PP, EP, TOX, A	VE02				2	
2552	HEKSAFLUOROACETON HIDRAT, TEKUĆI	6.1	T1	II	6.1	802	100 ml	E4		PP, EP, TOX, A	VE02				2	
2554	METILALIL KLORID	3	F1	II	3		1 l	E2		PP, EX, A	VE01				1	
2555	NITROCELULOZA S VODOM (najmanje 25% masenog udjela vode)	4.1	D	II	4.1	541	0	E0		PP					0	
2556	NITROCELULOZA S ALKOHOLOM (najmanje 25% masenog udjela alkohola i ne više od 12.6% udjela suhe mase dušika)	4.1	D	II	4.1	541	0	E0		PP					0	
2557	NITROCELULOZA, s ne više od 12.6% udjela suhe mase dušika, SMJESA SA ili BEZ PLASTIFIKATORA, SA ili BEZ PIGMENTA	4.1	D	II	4.1	241 541	0	E0		PP					0	
2558	EPIBROMOHIDRIN	6.1	TF1	I	6.1+3	802	0	E0		PP, EP, EX, TOX, A	VE01, VE02				2	
2560	2-METILPENTAN-2-OL	3	F1	III	3		5 l	E1		PP, EX, A	VE01				0	
2561	3-METIL-1-BUTEN	3	F1	I	3		0	E3		PP, EX, A	VE01				1	
2564	TRIKLOROOCTENA KISELINA OTOPINA	8	C3	II	8		1 l	E2	T	PP, EP					0	
2564	TRIKLOROOCTENA KISELINA OTOPINA	8	C3	III	8		5 l	E1	T	PP, EP					0	
2565	DICIKLOHEKSILAMIN	8	C7	III	8		5 l	E1		PP, EP					0	
2567	NATRIJEV PENTAKLOROFENAT	6.1	T2	II	6.1	802	500 g	E4		PP, EP					2	
2570	KADMIJEV SPOJ	6.1	T5	I	6.1	274 596 802	0	E5		PP, EP					2	

Autorsko pravo © Ujedinjeni narodi, 2013. Sva prava pridržana.

UN br. ili ID br.	Naziv i opis	Klasa	Klasifikacijska oznaka	Pakirna skupina	Listice opasnosti	Posebne odredbe	Ograničene i izuzete količine		Prijevoz dozvoljen	Potrebna oprema	Ventilacija	Odredbe u vezi utovara, istovara i prijevoza			Broj plavih konusa/svjetala	Napomene
	3.1.2	2.2	2.2	2.1.1.3	5.2.2	3.3	3.4	3.5.1.2	3.2.1	8.1.5	7.1.6	7.1.6			7.1.5	3.2.1
(1)	(2)	(3a)	(3b)	(4)	(5)	(6)	(7a)	(7b)	(8)	(9)	(10)	(11)			(12)	(13)
2570	KADMIJEV SPOJ	6.1	T5	II	6.1	274 596 802	500 g	E4		PP, EP					2	
2570	KADMIJEV SPOJ	6.1	T5	III	6.1	274 596 802	5 kg	E1		PP, EP					0	
2571	ALKILSULFONSKE KISELINE	8	C3	II	8		1 l	E2		PP, EP					0	
2572	FENILHIDRAZIN	6.1	T1	II	6.1	802	100 ml	E4		PP, EP, TOX, A	VE02				2	
2573	TALIJEV KLORAT	5.1	OT2	II	5.1+6.1	802	1 kg	E2		PP, EP					2	
2574	TRIKREZIL FOSFAT s više od 3% orto izomera	6.1	T1	II	6.1	802	100 ml	E4	T	PP, EP, TOX, A	VE02				2	
2576	FOSFORNI OKSIBROMID, TALJEN	8	C1	II	8		0	E0		PP, EP					0	
2577	FENILACETIL KLORID	8	C3	II	8		1 l	E2		PP, EP					0	
2578	FOSFORNI TRIOKSID	8	C2	III	8		5 kg	E1		PP, EP					0	
2579	PIPERAZIN	8	C8	III	8		5 kg	E1	T	PP, EP					0	
2580	ALUMINIJEV BROMID OTOPINA	8	C1	III	8		5 l	E1		PP, EP					0	
2581	ALUMINIJEV KLORID OTOPINA	8	C1	III	8		5 l	E1		PP, EP					0	
2582	ŽELJEZOV KLORID OTOPINA	8	C1	III	8		5 l	E1		PP, EP					0	
2583	ALKILSULFONSKE KISELINE, KRUTE ili ARILSULFONSKE KISELINE, KRUTE s više od 5% slobodne sumporne kiseline	8	C2	II	8		1 kg	E2		PP, EP					0	
2584	ALKILSULFONSKE KISELINE, TEKUĆE ili ARILSULFONSKE KISELINE, TEKUĆE s više od 5% slobodne sumporne kiseline	8	C1	II	8		1 l	E2		PP, EP					0	
2585	ALKILSULFONSKE KISELINE, KRUTE ili ARILSULFONSKE KISELINE, KRUTE s ne više od 5% slobodne sumporne kiseline	8	C4	III	8		5 kg	E1		PP, EP					0	
2586	ALKILSULFONSKE KISELINE, TEKUĆE ili ARILSULFONSKE KISELINE, TEKUĆE s ne više od 5% slobodne sumporne kiseline	8	C3	III	8		5 l	E1	T	PP, EP					0	
2587	BENZOKVINON	6.1	T2	II	6.1	802	500 g	E4		PP, EP					2	
2588	PESTICID, KRUTI, TOKSIČNI, N.D.N.	6.1	T7	I	6.1	61 274 648 802	0	E5		PP, EP					2	
2588	PESTICID, KRUTI, TOKSIČNI, N.D.N.	6.1	T7	II	6.1	61 274 648 802	500 g	E4		PP, EP					2	
2588	PESTICID, KRUTI, TOKSIČNI, N.D.N.	6.1	T7	III	6.1	61 274 648 802	5 kg	E1		PP, EP					0	
2589	VINIL KLOROACETAT	6.1	TF1	II	6.1+3	802	100 ml	E4		PP, EP, EX, TOX, A	VE01, VE02				2	
2590	AZBEST, krizotil	9	Ml	III	9	168 542 802	5 kg	E1		PP					0	
2591	KSENON, POTHLAĐENA KAPLJEVINA	2	3A		2.2	593	120 ml	E1		PP					0	

Autorsko pravo © Ujedinjeni narodi, 2013. Sva prava pridržana.

UN br. ili ID br.	Naziv i opis	Klasa	Klasifikacijska oznaka	Pakirna skupina	Listice opasnosti	Posebne odredbe	Ograničene i izuzete količine		Prijevoz dozvoljen	Potrebna oprema	Ventilacija	Odredbe u vezi utovara, istovara i prijevoza			Broj plavih konusa/svjetala	Napomene
	3.1.2	2.2	2.2	2.1.1.3	5.2.2	3.3	3.4	3.5.1.2	3.2.1	8.1.5	7.1.6	7.1.6			7.1.5	3.2.1
(1)	(2)	(3a)	(3b)	(4)	(5)	(6)	(7a)	(7b)	(8)	(9)	(10)	(11)			(12)	(13)
2599	KLOROTRIFLUOROMETAN I TRIFLUOROMETAN AZEOTROPNA SMJESA s oko 60% klorotrifluorometana (PLIN ZA HLAĐENJE R 503)	2	2A		2.2	662	120 ml	E1		PP					0	
2601	CIKLOBUTAN	2	2F		2.1	662	0	E0		PP, EX, A	VE01				1	
2602	DIKLORO-DIFLUOROMETAN I 1,1-DIFLUOROETAN AZEOTROPNA SMJESA s oko 74% diklorodifluorometana (PLIN ZA HLAĐENJE R 500)	2	2A		2.2	662	120 ml	E1		PP					0	
2603	CIKLOHEPTATRIEN	3	FT1	II	3+6.1	802	1 l	E2		PP, EP, EX, TOX, A	VE01, VE02				2	
2604	BOROV TRIFLUORID DIETIL ETERAT	8	CF1	I	8+3		0	E0		PP, EP, EX, A	VE01				1	
2605	METOKSIMETIL IZOCIJANAT	6.1	TF1	I	6.1+3	354 802	0	E0		PP, EP, EX, TOX, A	VE01, VE02				2	
2606	METIL ORTOSILIKAT	6.1	TF1	I	6.1+3	354 802	0	E0		PP, EP, EX, TOX, A	VE01, VE02				2	
2607	AKROLEIN DIMER, STABILIZIRAN	3	F1	III	3		5 l	E1		PP, EX, A	VE01				0	
2608	NITROPROPANI	3	F1	III	3		5 l	E1	T	PP, EX, A	VE01				0	
2609	TRIALIL BORAT	6.1	T1	III	6.1	802	5 l	E1		PP, EP, TOX, A	VE02				0	
2610	TRIALILAMIN	3	FC	III	3+8		5 l	E1		PP, EP, EX, A	VE01				0	
2611	PROPILEN KLOROHIDRIN	6.1	TF1	II	6.1+3	802	100 ml	E4		PP, EP, EX, TOX, A	VE01, VE02				2	
2612	METIL PROPIL ETER	3	F1	II	3		1 l	E2		PP, EX, A	VE01				1	
2614	METALIL ALKOHOL	3	F1	III	3		5 l	E1		PP, EX, A	VE01				0	
2615	ETIL PROPIL ETER	3	F1	II	3		1 l	E2	T	PP, EX, A	VE01				1	
2616	TRIIZOPROPIL BORAT	3	F1	II	3		1 l	E2		PP, EX, A	VE01				1	
2616	TRIIZOPROPIL BORAT	3	F1	III	3		5 l	E1		PP, EX, A	VE01				0	
2617	METILCIKLOHEKSANOLI, zapaljivi	3	F1	III	3		5 l	E1		PP, EX, A	VE01				0	
2618	VINILTOLUENI, STABILIZIRANI	3	F1	III	3		5 l	E1	T	PP, EX, A	VE01				0	
2619	BENZILDIMETILAMIN	8	CF1	II	8+3		1 l	E2		PP, EP, EX, A	VE01				1	
2620	AMIL BUTIRATI	3	F1	III	3		5 l	E1		PP, EX, A	VE01				0	
2621	ACETIL METIL KARBINOL	3	F1	III	3		5 l	E1		PP, EX, A	VE01				0	
2622	GLICIDALDEHID	3	FT1	II	3+6.1	802	1 l	E2		PP, EP, EX, TOX, A	VE01, VE02				2	
2623	UPALJAČI, KRUTI sa zapaljivom kapljevinom	4.1	F1	III	4.1		5 kg	E1		PP					0	
2624	MAGNEZIJEV SILICID	4.3	W2	II	4.3		500 g	E2		PP, EX, A	VE01		HA08		0	
2626	KLORNA KISELINA, VODENA OTOPINA s ne više od 10% klorne kiseline	5.1	O1	II	5.1	613	1 l	E0		PP					0	
2627	NITRITI, ANORGANSKI, N.D.N.	5.1	O2	II	5.1	103 274	1 kg	E2		PP					0	
2628	KALIJEV FLUOROACETAT	6.1	T2	I	6.1	802	0	E5		PP, EP					2	
2629	NATRIJEV FLUOROACETAT	6.1	T2	I	6.1	802	0	E5		PP, EP					2	
2630	SELENATI ili SELENITI	6.1	T5	I	6.1	274 802	0	E5		PP, EP					2	
2642	FLUOROOCTENA KISELINA	6.1	T2	I	6.1	802	0	E5		PP, EP					2	

Autorsko pravo © Ujedinjeni narodi, 2013. Sva prava pridržana.

UN br. ili ID br.	Naziv i opis	Klasa	Klasifikacijska oznaka	Pakirna skupina	Listice opasnosti	Posebne odredbe	Ograničene i izuzete količine		Prijevoz dozvoljen	Potrebna oprema	Ventilacija	Odredbe u vezi utovara, istovara i prijevoza			Broj plavih konusa/svjetala	Napomene
	3.1.2	2.2	2.2	2.1.1.3	5.2.2	3.3	3.4	3.5.1.2	3.2.1	8.1.5	7.1.6	7.1.6			7.1.5	3.2.1
(1)	(2)	(3a)	(3b)	(4)	(5)	(6)	(7a)	(7b)	(8)	(9)	(10)	(11)			(12)	(13)
2643	METIL BROMOACETAT	6.1	T1	II	6.1	802	100 ml	E4		PP, EP, TOX, A	VE02				2	
2644	METIL JODID	6.1	T1	I	6.1	354 802	0	E0		PP, EP, TOX, A	VE02				2	
2645	FENACIL BROMID	6.1	T2	II	6.1	802	500 g	E4		PP, EP					2	
2646	HEKSAKLOROCIKLOPENTADIEN	6.1	T1	I	6.1	354 802	0	E0		PP, EP, TOX, A	VE02				2	
2647	MALONONITRIL	6.1	T2	II	6.1	802	500 g	E4		PP, EP					2	
2648	1,2-DIBROMOBUTAN-3-ON	6.1	T1	II	6.1	802	100 ml	E4		PP, EP, TOX, A	VE02				2	
2649	1,3-DIKLOROACETON	6.1	T2	II	6.1	802	500 g	E4		PP, EP					2	
2650	1,1-DIKLORO-1-NITROETAN	6.1	T1	II	6.1	802	100 ml	E4		PP, EP, TOX, A	VE02				2	
2651	4,4'-DIAMINODIFENIL-METAN	6.1	T2	III	6.1	802	5 kg	E1	T	PP, EP					0	
2653	BENZIL JODID	6.1	T1	II	6.1	802	100 ml	E4		PP, EP, TOX, A	VE02				2	
2655	KALIJEV FLUOROSILIKAT	6.1	T5	III	6.1	802	5 kg	E1		PP, EP					0	
2656	KVINOLIN	6.1	T1	III	6.1	802	5 l	E1		PP, EP, TOX, A	VE02				0	
2657	SELENIJEV DISULFID	6.1	T5	II	6.1	802	500 g	E4		PP, EP					2	
2659	NATRIJEV KLOROACETAT	6.1	T2	III	6.1	802	5 kg	E1		PP, EP					0	
2660	NITROTOLUIDINI (MONO)	6.1	T2	III	6.1	802	5 kg	E1		PP, EP					0	
2661	HEKSAKLOROACETON	6.1	T1	III	6.1	802	5 l	E1		PP, EP, TOX, A	VE02				0	
2664	DIBROMOMETAN	6.1	T1	III	6.1	802	5 l	E1		PP, EP, TOX, A	VE02				0	
2667	BUTILTOLUENI	6.1	T1	III	6.1	802	5 l	E1		PP, EP, TOX, A	VE02				0	
2668	KLOROACETONITRIL	6.1	TF1	I	6.1+3	354 802	0	E0		PP, EP, EX, TOX, A	VE01, VE02				2	
2669	KLOROKREZOLI, OTOPINA	6.1	T1	II	6.1	802	100 ml	E4		PP, EP, TOX, A	VE02				2	
2669	KLOROKREZOLI, OTOPINA	6.1	T1	III	6.1	802	5 l	E1		PP, EP, TOX, A	VE02				0	
2670	CIJANURIČNI KLORID	8	C4	II	8		1 kg	E2		PP, EP					0	
2671	AMINOPIRIDINI (o-, m-, p-)	6.1	T2	II	6.1	802	500 g	E4		PP, EP					2	
2672	OTOPINA AMONIJAKA, relativna gustoća izmedu 0,880 i 0,957 pri 15°C u vodi, s više od 10% ali ne više od 35% amonijaka	8	C5	III	8	543	5 l	E1	T	PP, EP					0	
2673	2-AMINO-4-KLOROFENOL	6.1	T2	II	6.1	802	500 g	E4		PP, EP					2	
2674	NATRIJEV FLUOROSILIKAT	6.1	T5	III	6.1	802	5 kg	E1		PP, EP					0	
2676	STIBINE	2	2TF		2.3+2.1		0	E0		PP, EP, EX, TOX, A	VE01, VE02				2	
2677	RUBIDIJEV HIDROKSID OTOPINA	8	C5	II	8		1 l	E2		PP, EP					0	
2677	RUBIDIJEV HIDROKSID OTOPINA	8	C5	III	8		5 l	E1		PP, EP					0	
2678	RUBIDIJEV HIDROKSID	8	C6	II	8		1 kg	E2		PP, EP					0	
2679	LITIJEV HIDROKSID OTOPINA	8	C5	II	8		1 l	E2		PP, EP					0	
2679	LITIJEV HIDROKSID OTOPINA	8	C5	III	8		5 l	E1		PP, EP					0	
2680	LITIJEV HIDROKSID	8	C6	II	8		1 kg	E2		PP, EP					0	
2681	CEZIJEV HIDROKSID OTOPINA	8	C5	II	8		1 l	E2		PP, EP					0	

Autorsko pravo © Ujedinjeni narodi, 2013. Sva prava pridržana.

UN br. ili ID br.	Naziv i opis	Klasa	Klasifikacijska oznaka	Pakirna skupina	Listice opasnosti	Posebne odredbe	Ograničene i izuzete količine		Prijevoz dozvoljen	Potrebna oprema	Ventilacija	Odredbe u vezi utovara, istovara i prijevoza			Broj plavih konusa/svjetala	Napomene
	3.1.2	2.2	2.2	2.1.1.3	5.2.2	3.3	3.4	3.5.1.2	3.2.1	8.1.5	7.1.6	7.1.6			7.1.5	3.2.1
(1)	(2)	(3a)	(3b)	(4)	(5)	(6)	(7a)	(7b)	(8)	(9)	(10)	(11)			(12)	(13)
2681	CEZIJEV HIDROKSID OTOPINA	8	C5	III	8		5 l	E1		PP, EP					0	
2682	CEZIJEV HIDROKSID	8	C6	II	8		1 kg	E2		PP, EP					0	
2683	AMONIJEV SULFID OTOPINA	8	CFT	II	8+3+6.1	802	1 l	E2	T	PP, EP, EX, T0X,A	VE01, VE02				2	
2684	3-DIETILAMINO-PROPILAMIN	3	FC	III	3+8		5 l	E1		PP, EP, EX, A	VE01				0	
2685	N,N-DIETILETILEN-DIAMIN	8	CF1	II	8+3		1 l	E2		PP, EP, EX, A	VE01				1	
2686	2-DIETILAMINO-ETANOL	8	CF1	II	8+3		1 l	E2		PP, EP, EX, A	VE01				1	
2687	DICIKLOHEKSILAMONIJ NITRIT	4.1	F3	III	4.1		5 kg	E1		PP					0	
2688	1-BROMO-3-KLOROPROPAN	6.1	T1	III	6.1	802	5 l	E1		PP, EP, TOX, A	VE02				0	
2689	GLICEROL alfa-MONOKLOROHIDRIN	6.1	T1	III	6.1	802	5 l	E1		PP, EP, TOX, A	VE02				0	
2690	N,n-BUTILIMIDAZOL	6.1	T1	II	6.1	802	100 ml	E4		PP, EP, TOX, A	VE02				2	
2691	FOSFORNI PENTABROMID	8	C2	II	8		1 kg	E2		PP, EP					0	
2692	BORON TRIBROMID	8	C1	I	8		0	E0		PP, EP					0	
2693	BISULFITI, VODENA OTOPINA, N.D.N.	8	C1	III	8	274	5 l	E1	T	PP, EP					0	
2698	TETRAHIDROFTALNI ANHIDRIDI s više od 0,05% anhidrida jabučne kiseline	8	C4	III	8	169	5 kg	E1		PP, EP					0	
2699	TRIFLUOROOCTENA KISELINA	8	C3	I	8		0	E0		PP, EP					0	
2705	1-PENTOL	8	C9	II	8		1 l	E2		PP, EP					0	
2707	DIMETILDIOKSANI	3	F1	II	3		1 l	E2		PP, EX, A	VE01				1	
2707	DIMETILDIOKSANI	3	F1	III	3		5 l	E1		PP, EX, A	VE01				0	
2709	BUTILBENZENI	3	F1	III	3		5 l	E1	T	PP, EX, A	VE01				0	
2710	DIPROPIL KETON	3	F1	III	3		5 l	E1		PP, EX, A	VE01				0	
2713	AKRIDIN	6.1	T2	III	6.1	802	5 kg	E1		PP, EP					0	
2714	CINKOV RESINAT	4.1	F3	III	4.1		5 kg	E1		PP					0	
2715	ALUMINIJEV RESINAT	4.1	F3	III	4.1		5 kg	E1		PP					0	
2716	1,4-BUTINEDIOL	6.1	T2	III	6.1	802	5 kg	E1		PP, EP					0	
2717	KAMFOR, sintetski	4.1	F1	III	4.1		5 kg	E1		PP					0	
2719	BARIJEV BROMAT	5.1	OT2	II	5.1+6.1	802	1 kg	E2		PP, EP					2	
2720	KROMOV NITRAT	5.1	O2	III	5.1		5 kg	E1	B	PP		CO02, LO04			0	CO02 i LO04 primjenjuju se samo kada se ova tvar prevozi u rasutom stanju ili bez pakiranja
2721	BAKRENI KLORAT	5.1	O2	II	5.1		1 kg	E2		PP					0	
2722	LITIJEV NITRAT	5.1	O2	III	5.1		5 kg	E1	B	PP		CO02, LO04			0	CO02 i LO04 primjenjuju se samo kada se ova tvar prevozi u rasutom stanju ili bez pakiranja
2723	MAGNEZIJEV KLORAT	5.1	O2	II	5.1		1 kg	E2		PP					0	
2724	MANGANOV NITRAT	5.1	O2	III	5.1		5 kg	E1	B	PP		CO02, LO04			0	CO02 i LO04 primjenjuju se samo kada se ova tvar prevozi u rasutom stanju ili bez pakiranja

Autorsko pravo © Ujedinjeni narodi, 2013. Sva prava pridržana.

UN br. ili ID br.	Naziv i opis	Klasa	Klasifikacijska oznaka	Pakirna skupina	Listice opasnosti	Posebne odredbe	Ograničene i izuzete količine		Prijevoz dozvoljen	Potrebna oprema	Ventilacija	Odredbe u vezi utovara, istovara i prijevoza			Broj plavih konusa/svjetala	Napomene
	3.1.2	2.2	2.2	2.1.1.3	5.2.2	3.3	3.4	3.5.1.2	3.2.1	8.1.5	7.1.6	7.1.6			7.1.5	3.2.1
(1)	(2)	(3a)	(3b)	(4)	(5)	(6)	(7a)	(7b)	(8)	(9)	(10)	(11)			(12)	(13)
2725	NIKLOV NITRAT	5.1	O2	III	5.1		5 kg	E1	B	PP		CO02, LO04			0	CO02 i LO04 primjenjuju se samo kada se ova tvar prevozi u rasutom stanju ili bez pakiranja
2726	NIKLOV NITRIT	5.1	O2	III	5.1		5 kg	E1		PP					0	
2727	TALIJEV NITRAT	6.1	T02	II	6.1+5.1	802	500 g	E4		PP, EP					2	
2728	CIRKONIJEV NITRAT	5.1	O2	III	5.1		5 kg	E1	B	PP		CO02, LO04			0	CO02 i LO04 primjenjuju se samo kada se ova tvar prevozi u rasutom stanju ili bez pakiranja
2729	HEKSAKLOROBENZEN	6.1	T2	III	6.1	802	5 kg	E1		PP, EP					0	
2730	NITROANIZOLI, TEKUĆI	6.1	T1	III	6.1	279 802	5 l	E1		PP, EP, TOX, A	VE02				0	
2732	NITROBROMOBENZENI, TEKUĆI	6.1	T1	III	6.1	802	5 l	E1		PP, EP, TOX, A	VE02				0	
2733	AMINI, ZAPALJIVI, NAGRIZAJUĆI, N.D.N. ili POLIAMINI, ZAPALJIVI, NAGRIZAJUĆI, N.D.N.	3	FC	I	3+8	274 544	0	E0		PP, EP, EX, A	VE01				1	
2733	AMINI, ZAPALJIVI, NAGRIZAJUĆI, N.D.N. ili POLIAMINI, ZAPALJIVI, NAGRIZAJUĆI, N.D.N.	3	FC	II	3+8	274 544	1 l	E2	T	PP, EP, EX, A	VE01				1	
2733	AMINI, ZAPALJIVI, NAGRIZAJUĆI, N.D.N. ili POLIAMINI, ZAPALJIVI, NAGRIZAJUĆI, N.D.N.	3	FC	III	3+8	274 544	5 l	E1		PP, EP, EX, A	VE01				0	
2734	AMINI, TEKUĆI, NAGRIZAJUĆI, ZAPALJIVI, N.D.N. ili POLIAMINI, TEKUĆI, NAGRIZAJUĆI, ZAPALJIVI, N.D.N.	8	CF1	I	8+3	274	0	E0		PP, EP, EX, A	VE01				1	
2734	AMINI, TEKUĆI, NAGRIZAJUĆI, ZAPALJIVI, N.D.N. ili POLIAMINI, TEKUĆI, NAGRIZAJUĆI, ZAPALJIVI, N.D.N.	8	CF1	II	8+3	274	1 l	E2		PP, EP, EX, A	VE01				1	
2735	AMINI, TEKUĆI, NAGRIZAJUĆI, N.D.N. ili POLIAMINI, TEKUĆI, NAGRIZAJUĆI, N.D.N.	8	C7	I	8	274	0	E0	T	PP, EP					0	
2735	AMINI, TEKUĆI, NAGRIZAJUĆI, N.D.N. ili POLIAMINI, TEKUĆI, NAGRIZAJUĆI, N.D.N.	8	C7	II	8	274	1 l	E2	T	PP, EP					0	
2735	AMINI, TEKUĆI, NAGRIZAJUĆI, N.D.N. ili POLIAMINI, TEKUĆI, NAGRIZAJUĆI, N.D.N.	8	C7	III	8	274	5 l	E1	T	PP, EP					0	
2738	N-BUTILANILIN	6.1	T1	II	6.1	802	100 ml	E4		PP, EP, TOX, A	VE02				2	
2739	BUTIRIČNI ANHIDRID	8	C3	III	8		5 l	E1		PP, EP					0	
2740	n-PROPIL KLOROFORMAT	6.1	TFC	I	6.1+3+8	802	0	E5		PP, EP, EX, TOX, A	VE01, VE02				2	
2741	BARIJEV HIPOKLORIT s više od 22% raspoloživog klora	5.1	OT2	II	5.1+6.1	802	1 kg	E2		PP, EP					2	
2742	KLOROFORMATI, TOKSIČNI, NAGRIZAJUĆI, ZAPALJIVI, N.D.N.	6.1	TFC	II	6.1+3+8	274 561 802	100 ml	E4		PP, EP, EX, TOX, A	VE01, VE02				2	
2743	n-BUTIL KLOROFORMAT	6.1	TFC	II	6.1+3+8	802	100 ml	E4		PP, EP, EX, TOX, A	VE01, VE02				2	
2744	CIKLOBUTIL KLOROFORMAT	6.1	TFC	II	6.1+3+8	802	100 ml	E4		PP, EP, EX, TOX, A	VE01, VE02				2	

Autorsko pravo © Ujedinjeni narodi, 2013. Sva prava pridržana.

UN br. ili ID br.	Naziv i opis	Klasa	Klasifikacijska oznaka	Pakirna skupina	Listice opasnosti	Posebne odredbe	Ograničene i izuzete količine		Prijevoz dozvoljen	Potrebna oprema	Ventilacija	Odredbe u vezi utovara, istovara i prijevoza			Broj plavih konusa/svjetala	Napomene
	3.1.2	2.2	2.2	2.1.1.3	5.2.2	3.3	3.4	3.5.1.2	3.2.1	8.1.5	7.1.6	7.1.6			7.1.5	3.2.1
(1)	(2)	(3a)	(3b)	(4)	(5)	(6)	(7a)	(7b)	(8)	(9)	(10)	(11)			(12)	(13)
2745	KLOROMETIL KLOROFORMAT	6.1	TC1	II	6.1+8	802	100 ml	E4		PP, EP, TOX, A	VE02				2	
2746	FENIL KLOROFORMAT	6.1	TC1	II	6.1+8	802	100 ml	E4		PP, EP, TOX, A	VE02				2	
2747	terc-BUTILCIKLOHEKSIL KLORO-FORMAT	6.1	T1	III	6.1	802	5 l	E1		PP, EP, TOX, A	VE02				0	
2748	2-ETILHEKSIL KLOROFORMAT	6.1	TC1	II	6.1+8	802	100 ml	E4		PP, EP, TOX, A	VE02				2	
2749	TETRAMETILSILAN	3	F1	I	3		0	E3		PP, EX, A	VE01				1	
2750	1,3-DIKLOROPROPANOL-2	6.1	T1	II	6.1	802	100 ml	E4		PP, EP, TOX, A	VE02				2	
2751	DIETILTIOFOSFORIL KLORID	8	C3	II	8		1 l	E2		PP, EP					0	
2752	1,2-EPOKSI-3-ETOKSIPROPAN	3	F1	III	3		5 l	E1		PP, EX, A	VE01				0	
2753	N-ETILBENZIL-TOLUIDINI, TEKUĆI	6.1	T1	III	6.1	802	5 l	E1		PP, EP, TOX, A	VE02				0	
2754	N-ETILTOLUIDINI	6.1	T1	II	6.1	802	100 ml	E4	T	PP, EP, TOX, A	VE02				2	
2757	KARBAMATNI PESTICID, KRUTI, TOKSIČNI	6.1	T7	I	6.1	61 274 648 802	0	E5		PP, EP					2	
2757	KARBAMATNI PESTICID, KRUTI, TOKSIČNI	6.1	T7	II	6.1	61 274 648 802	500 g	E4		PP, EP					2	
2757	KARBAMATNI PESTICID, KRUTI, TOKSIČNI	6.1	T7	III	6.1	61 274 648 802	5 kg	E1		PP, EP					0	
2758	KARBAMATNI PESTICID, TEKUĆI, ZAPALJIV, TOKSIČNI, plamište manje od 23°C	3	FT2	I	3+6.1	61 274 802	0	E0		PP, EP, EX, TOX, A	VE01, VE02				2	
2758	KARBAMATNI PESTICID, TEKUĆI, ZAPALJIV, TOKSIČNI, plamište manje od 23°C	3	FT2	II	3+6.1	61 274 802	1 l	E2		PP, EP, EX, TOX, A	VE01, VE02				2	
2759	ARSENSKI PESTICID, KRUTI, TOKSIČNI	6.1	T7	I	6.1	61 274 648 802	0	E5		PP, EP					2	
2759	ARSENSKI PESTICID, KRUTI, TOKSIČNI	6.1	T7	II	6.1	61 274 648 802	500 g	E4		PP, EP					2	
2759	ARSENSKI PESTICID, KRUTI, TOKSIČNI	6.1	T7	III	6.1	61 274 648 802	5 kg	E1		PP, EP					0	
2760	ARSENSKI PESTICID, TEKUĆI, ZAPALJIV, TOKSIČNI, plamište manje od 23°C	3	FT2	I	3+6.1	61 274 802	0	E0		PP, EP, EX, TOX, A	VE01, VE02				2	

Autorsko pravo © Ujedinjeni narodi, 2013. Sva prava pridržana.

UN br. ili ID br.	Naziv i opis	Klasa	Klasifikacijska oznaka	Pakirna skupina	Listice opasnosti	Posebne odredbe	Ograničene i izuzete količine		Prijevoz dozvoljen	Potrebna oprema	Ventilacija	Odredbe u vezi utovara, istovara i prijevoza			Broj plavih konusa/svjetala	Napomene
	3.1.2	2.2	2.2	2.1.1.3	5.2.2	3.3	3.4	3.5.1.2	3.2.1	8.1.5	7.1.6	7.1.6			7.1.5	3.2.1
(1)	(2)	(3a)	(3b)	(4)	(5)	(6)	(7a)	(7b)	(8)	(9)	(10)	(11)			(12)	(13)
2760	ARSENSKI PESTICID, TEKUĆI, ZAPALJIV, TOKSIČNI, plamište manje od 23°C	3	FT2	II	3+6.1	61 274 802	1 l	E2		PP, EP, EX, TOX, A	VE01, VE02				2	
2761	ORGANOKLORNI PESTICID, KRUTI, TOKSIČNI	6.1	T7	I	6.1	61 274 648 802	0	E5		PP, EP					2	
2761	ORGANOKLORNI PESTICID, KRUTI, TOKSIČNI	6.1	T7	II	6.1	61 274 648 802	500 g	E4		PP, EP					2	
2761	ORGANOKLORNI PESTICID, KRUTI, TOKSIČNI	6.1	T7	III	6.1	61 274 648 802	5 kg	E1		PP, EP					0	
2762	ORGANOKLORNI PESTICID, TEKUĆI, ZAPALJIV, TOKSIČNI, plamište manje od 23°C	3	FT2	I	3+6.1	61 274 802	0	E0		PP, EP, EX, TOX, A	VE01, VE02				2	
2762	ORGANOKLORNI PESTICID, TEKUĆI, ZAPALJIV, TOKSIČNI, plamište manje od 23°C	3	FT2	II	3+6.1	61 274 802	1 l	E2		PP, EP, EX, TOX, A	VE01, VE02				2	
2763	TRIAZIN PESTICID, KRUTI, TOKSIČNI	6.1	T7	I	6.1	61 274 648 802	0	E5		PP, EP					2	
2763	TRIAZIN PESTICID, KRUTI, TOKSIČNI	6.1	T7	II	6.1	61 274 648 802	500 g	E4		PP, EP					2	
2763	TRIAZIN PESTICID, KRUTI, TOKSIČNI	6.1	T7	III	6.1	61 274 648 802	5 kg	E1		PP, EP					0	
2764	TRIAZIN PESTICID, TEKUĆI, ZAPALJIV, TOKSIČNI, plamište manje od 23°C	3	FT2	I	3+6.1	61 274 802	0	E0		PP, EP, EX, TOX, A	VE01, VE02				2	
2764	TRIAZIN PESTICID, TEKUĆI, ZAPALJIV, TOKSIČNI, plamište manje od 23°C	3	FT2	II	3+6.1	61 274 802	1 l	E2		PP, EP, EX, TOX, A	VE01, VE02				2	
2771	TIOKARBAMATNI PESTICID, KRUTI, TOKSIČNI	6.1	T7	I	6.1	61 274 648 802	0	E5		PP, EP					2	
2771	TIOKARBAMATNI PESTICID, KRUTI, TOKSIČNI	6.1	T7	II	6.1	61 274 648 802	500 g	E4		PP, EP					2	

Autorsko pravo © Ujedinjeni narodi, 2013. Sva prava pridržana.

UN br. ili ID br.	Naziv i opis	Klasa	Klasifikacijska oznaka	Pakirna skupina	Listice opasnosti	Posebne odredbe	Ograničene i izuzete količine		Prijevoz dozvoljen	Potrebna oprema	Ventilacija	Odredbe u vezi utovara, istovara i prijevoza			Broj plavih konusa/svjetala	Napomene
	3.1.2	2.2	2.2	2.1.1.3	5.2.2	3.3	3.4	3.5.1.2	3.2.1	8.1.5	7.1.6	7.1.6			7.1.5	3.2.1
(1)	(2)	(3a)	(3b)	(4)	(5)	(6)	(7a)	(7b)	(8)	(9)	(10)	(11)			(12)	(13)
2771	TIOKARBAMATNI PESTICID, KRUTI, TOKSIČNI	6.1	T7	III	6.1	61 274 648 802	5 kg	E1		PP, EP					0	
2772	TIOKARBAMATNI PESTICID, TEKUĆI, ZAPALJIV, TOKSIČNI, plamište manje od 23°C	3	FT2	I	3+6.1	61 274 802	0	E0		PP, EP, EX, TOX, A	VE01, VE02				2	
2772	TIOKARBAMATNI PESTICID, TEKUĆI, ZAPALJIV, TOKSIČNI, plamište manje od 23°C	3	FT2	II	3+6.1	61 274 802	1 l	E2		PP, EP, EX, TOX, A	VE01, VE02				2	
2775	PESTICID NA BAZI BAKRA, KRUTI, TOKSIČNI	6.1	T7	I	6.1	61 274 648 802	0	E5		PP, EP					2	
2775	PESTICID NA BAZI BAKRA, KRUTI, TOKSIČNI	6.1	T7	II	6.1	61 274 648 802	500 g	E4		PP, EP					2	
2775	PESTICID NA BAZI BAKRA, KRUTI, TOKSIČNI	6.1	T7	III	6.1	61 274 648 802	5 kg	E1		PP, EP					0	
2776	PESTICID NA BAZI BAKRA, TEKUĆI, ZAPALJIV, TOKSIČNI, plamište manje od 23°C	3	FT2	I	3+6.1	61 274 802	0	E0		PP, EP, EX, TOX, A	VE01, VE02				2	
2776	PESTICID NA BAZI BAKRA, TEKUĆI, ZAPALJIV, TOKSIČNI, plamište manje od 23°C	3	FT2	II	3+6.1	61 274 802	1 l	E2		PP, EP, EX, TOX, A	VE01, VE02				2	
2777	PESTICID NA BAZI ŽIVE, KRUTI, TOKSIČNI	6.1	T7	I	6.1	61 274 648 802	0	E5		PP, EP					2	
2777	PESTICID NA BAZI ŽIVE, KRUTI, TOKSIČNI	6.1	T7	II	6.1	61 274 648 802	500 g	E4		PP, EP					2	
2777	PESTICID NA BAZI ŽIVE, KRUTI, TOKSIČNI	6.1	T7	III	6.1	61 274 648 802	5 kg	E1		PP, EP					0	
2778	PESTICID NA BAZI ŽIVE, TEKUĆI, ZAPALJIV, TOKSIČNI, plamište manje od 23°C	3	FT2	I	3+6.1	61 274 802	0	E0		PP, EP, EX, TOX, A	VE01, VE02				2	
2778	PESTICID NA BAZI ŽIVE, TEKUĆI, ZAPALJIV, TOKSIČNI, plamište manje od 23°C	3	FT2	II	3+6.1	61 274 802	1 l	E2		PP, EP, EX, TOX, A	VE01, VE02				2	
2779	PESTICIDI KOJI SADRŽE SUBSTITUIRANI NITROFENOL, KRUTI, TOKSIČNI	6.1	T7	I	6.1	61 274 648 802	0	E5		PP, EP					2	

Autorsko pravo © Ujedinjeni narodi, 2013. Sva prava pridržana.

UN br. ili ID br.	Naziv i opis	Klasa	Klasifikacijska oznaka	Pakirna skupina	Listice opasnosti	Posebne odredbe	Ograničene i izuzete količine		Prijevoz dozvoljen	Potrebna oprema	Ventilacija	Odredbe u vezi utovara, istovara i prijevoza			Broj plavih konusa/svjetala	Napomene
	3.1.2	2.2	2.2	2.1.1.3	5.2.2	3.3	3.4	3.5.1.2	3.2.1	8.1.5	7.1.6	7.1.6			7.1.5	3.2.1
(1)	(2)	(3a)	(3b)	(4)	(5)	(6)	(7a)	(7b)	(8)	(9)	(10)	(11)			(12)	(13)
2779	PESTICIDI KOJI SADRŽE SUBSTITUIRANI NITROFENOL, KRUTI, TOKSIČNI	6.1	T7	II	6.1	61 274 648 802	500 g	E4		PP, EP					2	
2779	PESTICIDI KOJI SADRŽE SUBSTITUIRANI NITROFENOL, KRUTI, TOKSIČNI	6.1	T7	III	6.1	61 274 648 802	5 kg	E1		PP, EP					0	
2780	PESTICIDI KOJI SADRŽE SUBSTITUIRANI NITROFENOL, TEKUĆI, ZAPALJIVI, TOKSIČNI, plamište manje od 23°C	3	FT2	I	3+6.1	61 274 802	0	E0		PP, EP, EX, TOX, A	VE01, VE02				2	
2780	PESTICIDI KOJI SADRŽE SUBSTITUIRANI NITROFENOL, TEKUĆI, ZAPALJIVI, TOKSIČNI, plamište manje od 23°C	3	FT2	II	3+6.1	61 274 802	1 l	E2		PP, EP, EX, TOX, A	VE01, VE02				2	
2781	BIPIRIDIJ PESTICID, KRUTI, TOKSIČAN	6.1	T7	I	6.1	61 274 648 802	0	E5		PP, EP					2	
2781	BIPIRIDIJ PESTICID, KRUTI, TOKSIČAN	6.1	T7	II	6.1	61 274 648 802	500 g	E4		PP, EP					2	
2781	BIPIRIDIJ PESTICID, KRUTI, TOKSIČAN	6.1	T7	III	6.1	61 274 648 802	5 kg	E1		PP, EP					0	
2782	BIPIRIDIJ PESTICID, TEKUĆI, ZAPALJIV, TOKSIČAN, plamište manje od 23°C	3	FT2	I	3+6.1	61 274 802	0	E0		PP, EP, EX, TOX, A	VE01, VE02				2	
2782	BIPIRIDIJ PESTICID, TEKUĆI, ZAPALJIV, TOKSIČAN, plamište manje od 23°C	3	FT2	II	3+6.1	61 274 802	1 l	E2		PP, EP, EX, TOX, A	VE01, VE02				2	
2783	ORGANOFORSFORNI PESTICID, KRUTI, TOKSIČAN	6.1	T7	I	6.1	61 274 648 802	0	E5		PP, EP					2	
2783	ORGANOFORSFORNI PESTICID, KRUTI, TOKSIČAN	6.1	T7	II	6.1	61 274 648 802	500 g	E4		PP, EP					2	
2783	ORGANOFORSFORNI PESTICID, KRUTI, TOKSIČAN	6.1	T7	III	6.1	61 274 648 802	5 kg	E1		PP, EP					0	
2784	ORGANOFORSFORNI PESTICID, TEKUĆI, ZAPALJIVI, TOKSIČNI, plamište manje od 23°C	3	FT2	I	3+6.1	61 274 802	0	E0		PP, EP, EX, TOX, A	VE01, VE02				2	
2784	ORGANOFORSFORNI PESTICID, TEKUĆI, ZAPALJIVI, TOKSIČNI, plamište manje od 23°C	3	FT2	II	3+6.1	61 274 802	1 l	E2		PP, EP, EX, TOX, A	VE01, VE02				2	

Autorsko pravo © Ujedinjeni narodi, 2013. Sva prava pridržana.

UN br. ili ID br.	Naziv i opis	Klasa	Klasifikacijska oznaka	Pakirna skupina	Listice opasnosti	Posebne odredbe	Ograničene i izuzete količine		Prijevoz dozvoljen	Potrebna oprema	Ventilacija	Odredbe u vezi utovara, istovara i prijevoza			Broj plavih konusa/svjetala	Napomene
	3.1.2	2.2	2.2	2.1.1.3	5.2.2	3.3	3.4	3.5.1.2	3.2.1	8.1.5	7.1.6	7.1.6			7.1.5	3.2.1
(1)	(2)	(3a)	(3b)	(4)	(5)	(6)	(7a)	(7b)	(8)	(9)	(10)	(11)			(12)	(13)
2785	4-TIAPENTANAL	6.1	T1	III	6.1	802	5 l	E1		PP, EP, TOX, A	VE02				0	
2786	ORGANOKOSITRENI PESTICID, KRUTI, TOKSIČAN	6.1	T7	I	6.1	61 274 648 802	0	E5		PP, EP					2	
2786	ORGANOKOSITRENI PESTICID, KRUTI, TOKSIČAN	6.1	T7	II	6.1	61 274 648 802	500 g	E4		PP, EP					2	
2786	ORGANOKOSITRENI PESTICID, KRUTI, TOKSIČAN	6.1	T7	III	6.1	61 274 648 802	5 kg	E1		PP, EP					0	
2787	ORGANOKOSITRENI PESTICID, TEKUĆI, ZAPALJIVI, TOKSIČNI, plamište manje od 23°C	3	FT2	I	3+6.1	61 274 802	0	E0		PP, EP, EX, TOX, A	VE01, VE02				2	
2787	ORGANOKOSITRENI PESTICID, TEKUĆI, ZAPALJIVI, TOKSIČNI, plamište manje od 23°C	3	FT2	II	3+6.1	61 274 802	1 l	E2		PP, EP, EX, TOX, A	VE01, VE02				2	
2788	ORGANOKOSITRENI SPOJ, TEKUĆI, N.D.N.	6.1	T3	I	6.1	43 274 802	0	E5		PP, EP, TOX, A	VE02				2	
2788	ORGANOKOSITRENI SPOJ, TEKUĆI, N.D.N.	6.1	T3	II	6.1	43 274 802	100 ml	E4		PP, EP, TOX, A	VE02				2	
2788	ORGANOKOSITRENI SPOJ, TEKUĆI, N.D.N.	6.1	T3	III	6.1	43 274 802	5 l	E1		PP, EP, TOX, A	VE02				0	
2789	OCTENA KISELINA, LEDENA ili OCTENA KISELINA OTOPINA, više od 80% masenog udjela kiseline	8	CF1	II	8+3		1 l	E2	T	PP, EP, EX, A	VE01				1	
2790	OCTENA KISELINA OTOPINA, ne manje od 50% ali ne više od 80% masenog udjela kiseline	8	C3	II	8		1 l	E2	T	PP, EP					0	
2790	OCTENA KISELINA OTOPINA, više od 10% i manje od 50% masenog udjela kiseline	8	C3	III	8	597 647	5 l	E1	T	PP, EP					0	
2793	OTPACI ŽELJEZNIH METALA OD BUŠENJA, STRUGANJA, TOKARENJA ili REZANJA u obliku koji se može samozagrijavati	4.2	S4	III	4.2	592	0	E1	B	PP		LO02			0	LO02 primjenjuje se samo kada se ova tvar prevozi u rasutom stanju ili bez pakiranja
2794	BATERIJE, MOKRE, NAPUNJENE KISELINOM, akumulatorske	8	C11		8	295 598	1 l	E0		PP, EP					0	
2795	BATERIJE, MOKRE, NAPUNJENE ALKALOM, akumulatorske	8	C11		8	295 598	1 l	E0		PP, EP					0	
2796	SUMPORNA KISELINA s ne više od 51% kiseline ili BATERIJSKA TEKUĆINA, KISELA	8	C1	II	8		1 l	E2	T	PP, EP					0	
2797	BATERIJSKA TEKUĆINA, ALKALNA	8	C5	II	8		1 l	E2	T	PP, EP					0	
2798	FENILFORSFORNI DIKLORID	8	C3	II	8		1 l	E0		PP, EP					0	
2799	FENILFORSFORNI TIODIKLORID	8	C3	II	8		1 l	E0		PP, EP					0	

Autorsko pravo © Ujedinjeni narodi, 2013. Sva prava pridržana.

UN br. ili ID br.	Naziv i opis	Klasa	Klasifikacijska oznaka	Pakirna skupina	Listice opasnosti	Posebne odredbe	Ograničene i izuzete količine		Prijevoz dozvoljen	Potrebna oprema	Ventilacija	Odredbe u vezi utovara, istovara i prijevoza			Broj plavih konusa/svjetala	Napomene
	3.1.2	2.2	2.2	2.1.1.3	5.2.2	3.3	3.4	3.5.1.2	3.2.1	8.1.5	7.1.6	7.1.6			7.1.5	3.2.1
(1)	(2)	(3a)	(3b)	(4)	(5)	(6)	(7a)	(7b)	(8)	(9)	(10)	(11)			(12)	(13)
2800	BATERIJE, MOKRE, NE PROPUŠTAJU, akumulatorske	8	C11		8	238 295 598	1 l	E0		PP, EP					0	
2801	BOJA, TEKUĆA, NAGRIZAJUĆA, N.D.N. ili MEĐUPROIZVOD KOD PROIZVODNJE BOJE, TEKUĆI, NAGRIZAJUĆI, N.D.N.	8	C9	I	8	274	0	E0		PP, EP					0	
2801	BOJA, TEKUĆA, NAGRIZAJUĆA, N.D.N. ili MEĐUPROIZVOD KOD PROIZVODNJE BOJE, TEKUĆI, NAGRIZAJUĆI, N.D.N.	8	C9	II	8	274	1 l	E2		PP, EP					0	
2801	BOJA, TEKUĆA, NAGRIZAJUĆA, N.D.N. ili MEĐUPROIZVOD KOD PROIZVODNJE BOJE, TEKUĆI, NAGRIZAJUĆI, N.D.N.	8	C9	III	8	274	5 l	E1		PP, EP					0	
2802	BAKROV KLORID	8	C2	III	8		5 kg	E1		PP, EP					0	
2803	GALIJ	8	C10	III	8		5 kg	E0		PP, EP					0	
2805	LITIJEV HIDRID, STALJENA KRUTINA	4.3	W2	II	4.3		500 g	E2		PP, EX, A	VE01		HA08		0	
2806	LITIJEV NITRID	4.3	W2	I	4.3		0	E0		PP, EX, A	VE01		HA08		0	
2807	MAGNETIZIRANI MATERIJAL	9	M11	**NE PODLIJEŽE ADN-u**												
2809	ŽIVA	8	CT1	III	8+6.1	365	5 kg	E0		PP, EP, EX, TOX, A	VE02				0	
2810	TOKSIČNA KAPLJEVINA, ORGANSKA, N.D.N.	6.1	T1	I	6.1	274 315 614 802	0	E5	T	PP, EP, TOX, A	VE02				2	
2810	TOKSIČNA KAPLJEVINA, ORGANSKA, N.D.N.	6.1	T1	II	6.1	274 614 802	100 ml	E4	T	PP, EP, TOX, A	VE02				2	
2810	TOKSIČNA KAPLJEVINA, ORGANSKA, N.D.N.	6.1	T1	III	6.1	274 614 802	5 l	E1	T	PP, EP, TOX, A	VE02				0	
2811	TOKSIČNA KRUTINA, ORGANSKA, N.D.N.	6.1	T2	I	6.1	274 614 802	0	E5		PP, EP					2	
2811	TOKSIČNA KRUTINA, ORGANSKA, N.D.N.	6.1	T2	II	6.1	274 614 802	500 g	E4		PP, EP					2	
2811	TOKSIČNA KRUTINA, ORGANSKA, N.D.N.	6.1	T2	III	6.1	274 614 802	5 kg	E1	T	PP, EP					0	
2812	NATRIJEV ALUMINAT, KRUTI	8	C6	**NE PODLIJEŽE ADN-u**												
2813	KRUTINA KOJA REAGIRA S VODOM, N.D.N.	4.3	W2	I	4.3	274	0	E0		PP. EX. A	VE01		HA08		0	
2813	KRUTINA KOJA REAGIRA S VODOM, N.D.N.	4.3	W2	II	4.3	274	500 g	E2		PP, EX, A	VE01		HA08		0	
2813	KRUTINA KOJA REAGIRA S VODOM, N.D.N.	4.3	W2	III	4.3	274	1 kg	E1		PP, EX, A	VE01		HA08		0	
2814	ZARAZNA TVAR, NAPADA LJUDE	6.2	11		6.2	318 802	0	E0		PP					0	
2814	ZARAZNA TVAR, NAPADA LJUDE, u rashlađenom tekućem dušiku	6.2	11		6.2 +2.2	318 802	0	E0		PP					0	
2814	ZARAZNA TVAR, NAPADA LJUDE (samo životinjska trupla)	6.2	11		6.2	318 802	0	E0		PP					0	
2815	N-AMINOETIL-PIPERAZIN	8	C7	III	8		5 l	E1	T	PP, EP					0	
2817	AMONIJEV DIFLUOROVODIK OTOPINA	8	CT1	II	8+6.1	802	1 l	E2		PP, EP					2	
2817	AMONIJEV DIFLUOROVODIK OTOPINA	8	CT1	III	8+6.1	802	5 l	E1		PP, EP					0	

Autorsko pravo © Ujedinjeni narodi, 2013. Sva prava pridržana.

UN br. ili ID br.	Naziv i opis	Klasa	Klasifikacijska oznaka	Pakirna skupina	Listice opasnosti	Posebne odredbe	Ograničene i izuzete količine		Prijevoz dozvoljen	Potrebna oprema	Ventilacija	Odredbe u vezi utovara, istovara i prijevoza			Broj plavih konusa/svjetala	Napomene
	3.1.2	2.2	2.2	2.1.1.3	5.2.2	3.3	3.4	3.5.1.2	3.2.1	8.1.5	7.1.6	7.1.6			7.1.5	3.2.1
(1)	(2)	(3a)	(3b)	(4)	(5)	(6)	(7a)	(7b)	(8)	(9)	(10)	(11)			(12)	(13)
2818	AMONIJEV POLISULFID OTOPINA	8	CT1	II	8+6.1	802	1 l	E2		PP, EP					2	
2818	AMONIJEV POLISULFID OTOPINA	8	CT1	III	8+6.1	802	5 l	E1		PP, EP					0	
2819	FOSFAT AMILNE KISELINE	8	C3	III	8		5 l	E1		PP, EP					0	
2820	BUTRIČNA KISELINA	8	C3	III	8		5 l	E1	T	PP, EP					0	
2821	FENOL OTOPINA	6.1	T1	II	6.1	802	100 ml	E4		PP, EP, TOX, A	VE02				2	
2821	FENOL OTOPINA	6.1	T1	III	6.1	802	5 l	E1		PP, EP, TOX, A	VE02				0	
2822	2-KLOROPIRIDIN	6.1	T1	II	6.1	802	100 ml	E4		PP, EP, TOX, A	VE02				2	
2823	KROTONSKA KISELINA, KRUTA	8	C4	III	8		5 kg	E1		PP, EP					0	
2826	ETIL KLOROTIOFORMAT	8	CF1	II	8+3		0	E0		PP, EP, EX, A	VE01				1	
2829	HEKSANSKA KISELINA	8	C3	III	8		5 l	E1	T	PP, EP					0	
2830	LITIJEV FEROSILIKON	4.3	W2	II	4.3		500 g	E2		PP, EX, A	VE01		HA08		0	
2831	1,1,1-TRIKLOROETAN	6.1	T1	III	6.1	802	5 l	E1	T	PP, EP, TOX, A	VE02				0	
2834	FOSFORNA KISELINA	8	C2	III	8		5 kg	E1		PP, EP					0	
2835	NATRIJEV ALUMINIJ HIDRID	4.3	W2	II	4.3		500 g	E0		PP, EX, A	VE01		HA08		0	
2837	BISULFATI, VODENA OTOPINA	8	C1	II	8		1 l	E2		PP, EP					0	
2837	BISULFATI, VODENA OTOPINA	8	C1	III	8		5 l	E1		PP, EP					0	
2838	VINIL BUTIRAT, STABILIZIRAN	3	F1	II	3		1 l	E2		PP, EX, A	VE01				1	
2839	ALDOL	6.1	T1	II	6.1	802	100 ml	E4		PP, EP, TOX, A	VE02				2	
2840	BUTIRALDOKSIM	3	F1	III	3		5 l	E1		PP, EX, A	VE01				0	
2841	DI-n-AMILAMIN	3	FT1	III	3+6.1	802	5 l	E1		PP, EP, EX, TOX, A	VE01, VE02				2	
2842	NITROETAN	3	F1	III	3		5 l	E1		PP, EX, A	VE01				0	
2844	KALCIJEV MANGAN SILIKON	4.3	W2	III	4.3		1 kg	E1		PP, EX, A	VE01		HA08		0	
2845	PIROFORNA KAPLJEVINA, ORGANSKA, N.D.N.	4.2	S1	I	4.2	274	0	E0		PP					0	
2846	PIROFORNA KRUTINA, ORGANSKA, N.D.N.	4.2	S2	I	4.2	274	0	E0		PP					0	
2849	3-KLOROPROPANOL-1	6.1	T1	III	6.1	802	5 l	E1		PP, EP, TOX, A	VE02				0	
2850	PROPILEN TETRAMER	3	F1	III	3		5 l	E1	T	PP, EX, A	VE01				0	
2851	BOROV TRIFLUORID DIHIDRAT	8	C1	II	8		1 l	E2		PP, EP					0	
2852	DIPIKRIL SULFID, VLAŽAN s ne manje od 10% masenog udjela vode	4.1	D	I	4.1	545	0	E0		PP					1	
2853	MAGNEZIJEV FLUOROSILIKAT	6.1	T5	III	6.1	802	5 kg	E1		PP, EP					0	
2854	AMONIJEV FLUOROSILIKAT	6.1	T5	III	6.1	802	5 kg	E1		PP, EP					0	
2855	CINKOV FLUOROSILIKAT	6.1	T5	III	6.1	802	5 kg	E1		PP, EP					0	
2856	FLUOROSILIKATI, N.D.N.	6.1	T5	III	6.1	274 802	5 kg	E1		PP, EP					0	
2857	STROJEVI ZA HLAĐENJE koji sadrže nezapaljive, netoksične plinove ili otopine amonijaka (UN 2672)	2	6A		2.2	119	0	E0		PP					0	
2858	CIRKONIJ, SUH, namotana žica, dovršeni metalni listovi, traka (tanje od 254 mikrona ali ne tanje od 18 mikrona)	4.1	F3	III	4.1	546	5 kg	E1		PP					0	
2859	AMONIJEV METAVANADAT	6.1	T5	II	6.1	802	500 g	E4		PP, EP					2	
2861	AMONIJEV POLIVANADAT	6.1	T5	II	6.1	802	500 g	E4		PP, EP					2	

Autorsko pravo © Ujedinjeni narodi, 2013. Sva prava pridržana.

UN br. ili ID br.	Naziv i opis	Klasa	Klasifikacijska oznaka	Pakirna skupina	Listice opasnosti	Posebne odredbe	Ograničene i izuzete količine		Prijevoz dozvoljen	Potrebna oprema	Ventilacija	Odredbe u vezi utovara, istovara i prijevoza			Broj plavih konusa/svjetala	Napomene
	3.1.2	2.2	2.2	2.1.1.3	5.2.2	3.3	3.4	3.5.1.2	3.2.1	8.1.5	7.1.6	7.1.6			7.1.5	3.2.1
(1)	(2)	(3a)	(3b)	(4)	(5)	(6)	(7a)	(7b)	(8)	(9)	(10)	(11)			(12)	(13)
2862	VANADIJEV PENTOKSID, ne staljen oblik	6.1	T5	III	6.1	600 802	5 kg	E1		PP, EP					0	
2863	NATRIJEV AMONIJEV VANADAT	6.1	T5	II	6.1	802	500 g	E4		PP, EP					2	
2864	KALIJEV METAVANADAT	6.1	T5	II	6.1	802	500 g	E4		PP, EP					2	
2865	HIDROKSILAMIN SULFAT	8	C2	III	8		5 kg	E1		PP, EP					0	
2869	SMJESA TITANIJEVA TRIKLORIDA	8	C2	II	8		1 kg	E2		PP, EP					0	
2869	SMJESA TITANIJEVA TRIKLORIDA	8	C2	III	8		5 kg	E1		PP, EP					0	
2870	ALUMINIJEV BOROHIDRID	4.2	SW	I	4.244.3		0	E0		PP, EX, A	VE01				0	
2870	ALUMINIJEV BOROHIDRID U UREĐAJIMA	4.2	SW	I	4.2+4.3		0	E0		PP, EX, A	VE01				0	
2871	ANTIMON PRAŠAK	6.1	T5	III	6.1	802	5 kg	E1		PP, EP					0	
2872	DIBROMOKLOROPROPANI	6.1	T1	II	6.1	802	100 ml	E4		PP, EP, TOX, A	VE02				2	
2872	DIBROMOKLOROPROPANI	6.1	T1	III	6.1	802	5 l	E1		PP, EP, TOX, A	VE02				0	
2873	DIBUTILAMINOETANOL	6.1	T1	III	6.1	802	5 l	E1		PP, EP, TOX, A	VE02				0	
2874	FURFURIL ALKOHOL	6.1	T1	III	6.1	802	5 l	E1	T	PP, EP, TOX, A	VE02				0	
2875	HEKSAKLOROFEN	6.1	T2	III	6.1	802	5 kg	E1		PP, EP					0	
2876	REZORCINOL	6.1	T2	III	6.1	802	5 kg	E1		PP, EP					0	
2878	GRANULE TITANIJEVE SPUŽVE ili PRAŠAK TITANIJEVE SPUŽVE	4.1	F3	III	4.1		5 kg	E1		PP					0	
2879	SELENIJEV OKSIKLORID	8	CT1	I	8+6.1	802	0	E0		PP, EP, TOX, A	VE02				2	
2880	KALCIJEV HIPOKLORIT, HIDRIRAN ili KALCIJEV HIPOKLORIT HIDRIRANA SMJESA, s najmanje 5.5% ali ne više od 16% vode	5.1	O2	II	5.1	314 322	1 kg	E2		PP					0	
2880	KALCIJEV HIPOKLORIT, HIDRIRAN ili KALCIJEV HIPOKLORIT HIDRIRANA SMJESA, s najmanje 5.5% ali ne više od 16% vode	5.1	O2	III	5.1	314	5 kg	E1		PP					0	
2881	METALNI KATALIZATOR, SUHI	4.2	S4	I	4.2	274	0	E0		PP					0	
2881	METALNI KATALIZATOR, SUHI	4.2	S4	II	4.2	274	0	E0		PP					0	
2881	METALNI KATALIZATOR, SUHI	4.2	S4	III	4.2	274	0	E1		PP					0	
2900	ZARAZNA TVAR, NAPADA SAMO ŽIVOTINJE	6.2	12		6.2	318 802	0	E0		PP					0	
2900	ZARAZNA TVAR, NAPADA SAMO ŽIVOTINJE, u rashlađenom tekućem dušiku	6.2	12		6.2 +2.2	318 802	0	E0		PP					0	
2900	ZARAZNA TVAR, NAPADA SAMO ŽIVOTINJE (samo životinjska trupla)	6.2	12		6.2	318 802	0	E0		PP					0	
2901	BROMIN KLORID	2	2TOC		2.3+5.1 +8		0	E0		PP, EP, TOX, A	VE02				2	
2902	PESTICID, TEKUĆI, TOKSIČNI, N.D.N.	6.1	T6	I	6.1	61 274 648 802	0	E5		PP, EP, TOX, A	VE02				2	

Autorsko pravo © Ujedinjeni narodi, 2013. Sva prava pridržana.

UN br. ili ID br.	Naziv i opis	Klasa	Klasifikacijska oznaka	Pakirna skupina	Listice opasnosti	Posebne odredbe	Ograničene i izuzete količine		Prijevoz dozvoljen	Potrebna oprema	Ventilacija	Odredbe u vezi utovara, istovara i prijevoza			Broj plavih konusa/svjetala	Napomene
	3.1.2	2.2	2.2	2.1.1.3	5.2.2	3.3	3.4	3.5.1.2	3.2.1	8.1.5	7.1.6	7.1.6			7.1.5	3.2.1
(1)	(2)	(3a)	(3b)	(4)	(5)	(6)	(7a)	(7b)	(8)	(9)	(10)	(11)			(12)	(13)
2902	PESTICID, TEKUĆI, TOKSIČNI, N.D.N.	6.1	T6	II	6.1	61 274 648 802	100 ml	E4		PP, EP, TOX, A	VE02				2	
2902	PESTICID, TEKUĆI, TOKSIČNI, N.D.N.	6.1	T6	III	6.1	61 274 648 802	5 l	E1		PP, EP, TOX, A	VE02				0	
2903	PESTICID, TEKUĆI, TOKSIČNI, ZAPALJIV, N.D.N., plamište ne manje od 23°C	6.1	TF2	I	6.1+3	61 274 802	0	E5		PP, EP, EX, TOX, A	VE01, VE02				2	
2903	PESTICID, TEKUĆI, TOKSIČNI, ZAPALJIV, N.D.N., plamište ne manje od 23°C	6.1	TF2	II	6.1+3	61 274 802	100 ml	E4		PP, EP, EX, TOX, A	VE01, VE02				2	
2903	PESTICID, TEKUĆI, TOKSIČNI, ZAPALJIV, N.D.N., plamište ne manje od 23°C	6.1	TF2	III	6.1+3	61 274 802	5 l	E1		PP, EP, EX, TOX, A	VE01, VE02				0	
2904	KLOROFENOLATI, TEKUĆI ili FENOLATI, TEKUĆI	8	C9	III	8		5 l	E1	T*	PP, EP					0	* odnosi se samo na fenolate, ali ne i na klorofenolate
2905	KLOROFENOLATI, KRUTI ili FENOLATI, KRUTI	8	C10	III	8		5 kg	E1		PP, EP					0	
2907	SMJESA IZOSORBID DINITRATA s najmanje 60% laktoze, manroze, škroba ili kalcijeva hidrogen fosfata	4.1	D	II	4.1	127	0	E0		PP					0	
2908	RADIOAKTIVNI MATERIJAL, IZUZET PAKET - PRAZNO PAKIRANJE	7				290	0	E0		PP					0	
2909	RADIOAKTIVNI MATERIJAL, IZUZET PAKET - PREDMETI PROIZVEDENI OD PRIRODNOG URANIJA ili OSIROMAŠENOG URANIJA ili PRIRODNOG TORIJA	7				290	0	E0		PP					0	
2910	RADIOAKTIVNI MATERIJAL, IZUZET PAKET - OGRANIČENA KOLIČINA MATERIJALA	7				290 368	0	E0		PP					0	
2911	RADIOAKTIVNI MATERIJAL, IZUZET PAKET - INSTRUMENTI ili PREDMETI	7				290	0	E0		PP					0	
2912	RADIOAKTIVNI MATERIJAL, NISKA SPECIFIČNA AKTIVNOST (LSA-I), ne fisijski ili fisijski-izuzet	7			7X	172 317 325	0	E0	B	PP				RA01	2	
2913	RADIOAKTIVNI MATERIJAL, PREDMETI S KONTAMINIRANOM POVRŠINOM (SCO-I ili SCO-II), ne fisijski ili fisijski-izuzet	7			7X	172 317 336	0	E0	B	PP				RA02	2	
2915	RADIOAKTIVNI MATERIJAL, TIP A PAKET, nije poseban oblik, ne fisijski ili fisijski-izuzet	7			7X	172 317 325	0	E0		PP					2	
2916	RADIOAKTIVNI MATERIJAL, TIP B(U) PAKET, ne fisijski ili fisijski-izuzet	7			7X	172 317 325 337	0	E0		PP					2	

Autorsko pravo © Ujedinjeni narodi, 2013. Sva prava pridržana.

UN br. ili ID br.	Naziv i opis	Klasa	Klasifikacijska oznaka	Pakirna skupina	Listice opasnosti	Posebne odredbe	Ograničene i izuzete količine		Prijevoz dozvoljen	Potrebna oprema	Ventilacija	Odredbe u vezi utovara, istovara i prijevoza			Broj plavih konusa/svjetala	Napomene
	3.1.2	2.2	2.2	2.1.1.3	5.2.2	3.3	3.4	3.5.1.2	3.2.1	8.1.5	7.1.6	7.1.6			7.1.5	3.2.1
(1)	(2)	(3a)	(3b)	(4)	(5)	(6)	(7a)	(7b)	(8)	(9)	(10)	(11)			(12)	(13)
2917	RADIOAKTIVNI MATERIJAL, TIP B(M) PAKET, ne fisijski ili fisijski-izuzet	7			7X	172 317 325 337	0	E0		PP					2	
2919	RADIOAKTIVNI MATERIJAL, PRIJEVOZ PREMA POSEBNOM DOGOVORU, ne fisijski ili fisijski-izuzet	7			7X	172 325 317	0	E0		PP					2	
2920	NAGRIZAJUĆA KAPLJEVINA, ZAPALJIVA, N.D.N.	8	CF1	I	8+3	274	0	E0		PP, EP, EX, A	VE01				1	
2920	NAGRIZAJUĆA KAPLJEVINA, ZAPALJIVA, N.D.N.	8	CF1	II	8+3	274	1 l	E2	T	PP, EP, EX, A	VE01				1	
2921	NAGRIZAJUĆA KRUTINA, ZAPALJIVA, N.D.N.	8	CF2	I	8+4.1	274	0	E0		PP, EP					1	
2921	NAGRIZAJUĆA KRUTINA, ZAPALJIVA, N.D.N.	8	CF2	II	8+4.1	274	1 kg	E2		PP, EP					1	
2922	NAGRIZAJUĆA KAPLJEVINA, TOKSIČNA, N.D.N.	8	CT1	I	8+6.1	274 802	0	E0	T	PP, EP, TOX, A	VE02				2	
2922	NAGRIZAJUĆA KAPLJEVINA, TOKSIČNA, N.D.N.	8	CT1	II	8+6.1	274 802	1 l	E2	T	PP, EP, TOX, A	VE02				2	
2922	NAGRIZAJUĆA KAPLJEVINA, TOKSIČNA, N.D.N.	8	CT1	III	8+6.1	274 802	5 l	E1	T	PP, EP, TOX, A	VE02				0	
2923	NAGRIZAJUĆA KRUTINA, TOKSIČNA, N.D.N.	8	CT2	I	8+6.1	274 802	0	E0		PP, EP					2	
2923	NAGRIZAJUĆA KRUTINA, TOKSIČNA, N.D.N.	8	CT2	II	8+6.1	274 802	1 kg	E2		PP, EP					2	
2923	NAGRIZAJUĆA KRUTINA, TOKSIČNA, N.D.N.	8	CT2	III	8+6.1	274 802	5 kg	E1		PP, EP					0	
2924	ZAPALJIVA KAPLJEVINA, NAGRIZAJUĆA, N.D.N.	3	FC	I	3+8	274	0	E0	T	PP, EP, EX, A	VE01				1	
2924	ZAPALJIVA KAPLJEVINA, NAGRIZAJUĆA, N.D.N.	3	FC	II	3+8	274	1 l	E2	T	PP, EP, EX, A	VE01				1	
2924	ZAPALJIVA KAPLJEVINA, NAGRIZAJUĆA, N.D.N.	3	FC	III	3+8	274	5 l	E1	T	PP, EP, EX, A	VE01				0	
2925	ZAPALJIVA KRUTINA, NAGRIZAJUĆA, ORGANSKA, N.D.N.	4.1	FC1	II	4.1+8	274	1 kg	E2		PP, EP					1	
2925	ZAPALJIVA KRUTINA, NAGRIZAJUĆA, ORGANSKA, N.D.N.	4.1	FC1	III	4.1+8	274	5 kg	E1		PP, EP					0	
2926	ZAPALJIVA KRUTINA, TOKSIČNA, ORGANSKA, N.D.N.	4.1	FT1	II	4.1+6.1	274 802	1 kg	E2		PP, EP					2	
2926	ZAPALJIVA KRUTINA, TOKSIČNA, ORGANSKA, N.D.N.	4.1	FT1	III	4.1+6.1	274 802	5 kg	E1		PP, EP					0	
2927	TOKSIČNA KAPLJEVINA, NAGRIZAJUĆA, ORGANSKA, N.D.N.	6.1	TC1	I	6.1+8	274 315 802	0	E5	T	PP, EP, TOX, A	VE02				2	
2927	TOKSIČNA KAPLJEVINA, NAGRIZAJUĆA, ORGANSKA, N.D.N.	6.1	TC1	II	6.1+8	274 802	100 ml	E4	T	PP, EP, TOX, A	VE02				2	
2928	TOKSIČNA KRUTINA, NAGRIZAJUĆA, ORGANSKA, N.D.N.	6.1	TC2	I	6.1+8	274 802	0	E5		PP, EP					2	
2928	TOKSIČNA KRUTINA, NAGRIZAJUĆA, ORGANSKA, N.D.N.	6.1	TC2	II	6.1+8	274 802	500 g	E4		PP, EP					2	

Autorsko pravo © Ujedinjeni narodi, 2013. Sva prava pridržana.

UN br. ili ID br.	Naziv i opis	Klasa	Klasifikacijska oznaka	Pakirna skupina	Listice opasnosti	Posebne odredbe	Ograničene i izuzete količine		Prijevoz dozvoljen	Potrebna oprema	Ventilacija	Odredbe u vezi utovara, istovara i prijevoza			Broj plavih konusa/svjetala	Napomene
	3.1.2	2.2	2.2	2.1.1.3	5.2.2	3.3	3.4	3.5.1.2	3.2.1	8.1.5	7.1.6	7.1.6			7.1.5	3.2.1
(1)	(2)	(3a)	(3b)	(4)	(5)	(6)	(7a)	(7b)	(8)	(9)	(10)	(11)			(12)	(13)
2929	TOKSIČNA KAPLJEVINA, ZAPALJIVA, ORGANSKA, N.D.N.	6.1	TF1	I	6.1+3	274 315 802	0	E5	T	PP, EP, EX, TOX, A	VE01, VE02				2	
2929	TOKSIČNA KAPLJEVINA, ZAPALJIVA, ORGANSKA, N.D.N.	6.1	TF1	II	6.1+3	274 802	100 ml	E4	T	PP, EP, EX, TOX, A	VE01, VE02				2	
2930	TOKSIČNA KRUTINA, ZAPALJIVA, ORGANSKA, N.D.N.	6.1	TF3	I	6.1+4.1	274 802	0	E5		PP, EP					2	
2930	TOKSIČNA KRUTINA, ZAPALJIVA, ORGANSKA, N.D.N.	6.1	TF3	II	6.1+4.1	274 802	500 g	E4		PP, EP					2	
2931	VANADIL SULFAT	6.1	T5	II	6.1	802	500 g	E4		PP, EP					2	
2933	METIL 2-KLOROPROPIONAT	3	F1	III	3		5 l	E1		PP, EX, A	VE01				0	
2934	IZOPROPIL 2-KLOROPROPIONAT	3	F1	III	3		5 l	E1		PP, EX, A	VE01				0	
2935	ETIL 2-KLOROPROPIONAT	3	F1	III	3		5 l	E1	T	PP, EX, A	VE01				0	
2936	KISELINA TIOLAKTATA	6.1	T1	II	6.1	802	100 ml	E4		PP, EP, TOX, A	VE02				2	
2937	alfa-METILBENZIL ALKOHOL, TEKUĆI	6.1	T1	III	6.1	802	5 l	E1		PP, EP, TOX, A	VE02				0	
2940	9-FOSFABICIKLONONANI (CIKLOOCTADIEN FOSFINI)	4.2	S2	II	4.2		0	E2		PP					0	
2941	FLUOROANILINI	6.1	T1	III	6.1	802	5 l	E1		PP, EP, TOX, A	VE02				0	
2942	2-TRIFLUOROMETIL-ANILIN	6.1	T1	III	6.1	802	5 l	E1		PP, EP, TOX, A	VE02				0	
2943	TETRAHIDRO-FURFURILAMIN	3	F1	III	3		5 l	E1		PP, EX, A	VE01				0	
2945	N-METILBUTILAMIN	3	FC	II	3+8		1 l	E2		PP, EP, EX, A	VE01				1	
2946	2-AMINO-5-DIETIL-AMINO PENTAN	6.1	T1	III	6.1	802	5 l	E1		PP, EP, TOX, A	VE02				0	
2947	IZOPROPIL KLOROACETAT	3	F1	III	3		5 l	E1	T	PP, EX, A	VE01				0	
2948	3-TRIFLUOROMETIL-ANILIN	6.1	T1	II	6.1	802	100 ml	E4		PP, EP, TOX, A	VE02				2	
2949	NATRIJEV HIDROSULFID, HIDRIRAN s najmanje 25% vode od kristalizacije	8	C6	II	8	523	1 kg	E2		PP, EP					0	
2950	MAGNEZIJEVE GRANULE, OBLOŽENE, veličina čestica ne manje od 149 mikrona	4.3	W2	III	4.3		1 kg	E1		PP, EX, A	VE01		HA08		0	
2956	5-terc-BUTIL-2,4,6-TRINITRO-m-KSILEN (MOŠUSNI KSILEN)	4.1	SR1	III	4.1	638	5 kg	E0		PP					0	
2965	BOROV TRIFLUORID DIMETIL ETERAT	4.3	WFC	I	4.3+3+8		0	E0		PP, EP, EX, A	VE01		HA08		1	
2966	TIOGLIKOL	6.1	T1	II	6.1	802	100 ml	E4	T	PP, EP, TOX, A	VE02				2	
2967	SULFAMSKA KISELINA	8	C2	III	8		5 kg	E1		PP, EP					0	
2968	MANEB, STABILIZIRAN ili MANEB PRIPRAVAK, STABILIZIRAN od samozagrijavanja	4.3	W2	III	4.3	547	1 kg	E1		PP, EX, A	VE01		HA08		0	
2969	ZRNA ili BRAŠNO ili PULPA ili LISTIĆI OD DABROVICE	9	M11	II	9	141	5 kg	E2	B	PP					0	
2977	RADIOAKTIVNI MATERIJAL, URANIJEV HEKSAFLUORID, FISIJSKI	7			7X+7E+8	172	0	E0		PP, EP					2	
2978	RADIOAKTIVNI MATERIJAL, URANIJEV HEKSAFLUORID, ne fisijski ili fisijski-izuzet	7			7X+8	172 317	0	E0	B	PP, EP				RA01	2	

Autorsko pravo © Ujedinjeni narodi, 2013. Sva prava pridržana.

UN br. ili ID br.	Naziv i opis	Klasa	Klasifikacijska oznaka	Pakirna skupina	Listice opasnosti	Posebne odredbe	Ograničene i izuzete količine		Prijevoz dozvoljen	Potrebna oprema	Ventilacija	Odredbe u vezi utovara, istovara i prijevoza			Broj plavih konusa/svjetala	Napomene
	3.1.2	2.2	2.2	2.1.1.3	5.2.2	3.3	3.4	3.5.1.2	3.2.1	8.1.5	7.1.6	7.1.6			7.1.5	3.2.1
(1)	(2)	(3a)	(3b)	(4)	(5)	(6)	(7a)	(7b)	(8)	(9)	(10)	(11)			(12)	(13)
2983	SMJESA ETILEN OKSIDA I PROPILEN OKSIDA, ne više od 30% etilen oksida	3	FT1	I	3+6.1	802	0	E0	T	PP, EP, EX, TOX, A	VE01, VE02				2	
2984	VODIKOV PEROKSID, VODENA OTOPINA s najmanje 8% ali manje od 20% vodikovog peroksida (STABILIZIRAN po potrebi)	5.1	O1	III	5.1	65	5 l	E1		PP					0	
2985	KLOROSILANI, ZAPALJIVI, NAGRIZAJUĆI, N.D.N.	3	FC	II	3+8	548	0	E0		PP, EP, EX, A	VE01				1	
2986	KLOROSILANI, NAGRIZAJUĆI, ZAPALJIVI, N.D.N.	8	CF1	II	8+3	548	0	E0		PP, EP, EX, A	VE01				1	
2987	KLOROSILANI, NAGRIZAJUĆI, N.D.N.	8	C3	II	8	548	0	E0		PP, EP					0	
2988	KLOROSILANI, REAGIRAJU S VODOM, ZAPALJIVI, NAGRIZAJUĆI, N.D.N.	4.3	WFC	I	4.3+3+8	549	0	E0		PP, EP, EX, A	VE01		HA08		1	
2989	OLOVNI FOSFIT, DIBAZNI	4.1	F3	II	4.1		1 kg	E2		PP					1	
2989	OLOVNI FOSFIT, DIBAZNI	4.1	F3	III	4.1		5 kg	E1		PP					0	
2990	NAPRAVE ZA SPAŠAVANJE, SAMONAPUHAVAJUĆE	9	M5		9	296 635	0	E0		PP					0	
2991	KARBAMATNI PESTICID, TEKUĆI, TOKSIČAN, ZAPALJIV, plamište ne manje od 23°C	6.1	TF2	I	6.1+3	61 274 802	0	E5		PP, EP, EX, TOX, A	VE01, VE02				2	
2991	KARBAMATNI PESTICID, TEKUĆI, TOKSIČAN, ZAPALJIV, plamište ne manje od 23°C	6.1	TF2	II	6.1+3	61 274 802	100 ml	E4		PP, EP, EX, TOX, A	VE01, VE02				2	
2991	KARBAMATNI PESTICID, TEKUĆI, TOKSIČAN, ZAPALJIV, plamište ne manje od 23°C	6.1	TF2	III	6.1+3	61 274 802	5 l	E1		PP, EP, EX, TOX, A	VE01, VE02				0	
2992	KARBAMATNI PESTICID, TEKUĆI, TOKSIČAN	6.1	T6	I	6.1	61 274 648 802	0	E5		PP, EP, TOX, A	VE02				2	
2992	KARBAMATNI PESTICID, TEKUĆI, TOKSIČAN	6.1	T6	II	6.1	61 274 648 802	100 ml	E4		PP, EP, TOX, A	VE02				2	
2992	KARBAMATNI PESTICID, TEKUĆI, TOKSIČAN	6.1	T6	III	6.1	61 274 648 802	5 l	E1		PP, EP, TOX, A	VE02				0	
2993	ARSENSKI PESTICID, TEKUĆI, TOKSIČAN, ZAPALJIV, plamište ne manje od 23°C	6.1	TF2	I	6.1+3	61 274 802	0	E5		PP, EP, EX, TOX, A	VE01, VE02				2	
2993	ARSENSKI PESTICID, TEKUĆI, TOKSIČAN, ZAPALJIV, plamište ne manje od 23°C	6.1	TF2	II	6.1+3	61 274 802	100 ml	E4		PP, EP, EX, TOX, A	VE01, VE02				2	
2993	ARSENSKI PESTICID, TEKUĆI, TOKSIČAN, ZAPALJIV, plamište ne manje od 23°C	6.1	TF2	III	6.1+3	61 274 802	5 l	E1		PP, EP, EX, TOX, A	VE01, VE02				0	
2994	ARSENSKI PESTICID, TEKUĆI, TOKSIČAN	6.1	T6	I	6.1	61 274 648 802	0	E5		PP, EP, TOX, A	VE02				2	

Autorsko pravo © Ujedinjeni narodi, 2013. Sva prava pridržana.

UN br. ili ID br.	Naziv i opis	Klasa	Klasifikacijska oznaka	Pakirna skupina	Listice opasnosti	Posebne odredbe	Ograničene i izuzete količine		Prijevoz dozvoljen	Potrebna oprema	Ventilacija	Odredbe u vezi utovara, istovara i prijevoza			Broj plavih konusa/svjetala	Napomene
	3.1.2	2.2	2.2	2.1.1.3	5.2.2	3.3	3.4	3.5.1.2	3.2.1	8.1.5	7.1.6	7.1.6			7.1.5	3.2.1
(1)	(2)	(3a)	(3b)	(4)	(5)	(6)	(7a)	(7b)	(8)	(9)	(10)	(11)			(12)	(13)
2994	ARSENSKI PESTICID, TEKUĆI, TOKSIČAN	6.1	T6	II	6.1	61 274 648 802	100 ml	E4		PP, EP, TOX, A	VE02				2	
2994	ARSENSKI PESTICID, TEKUĆI, TOKSIČAN	6.1	T6	III	6.1	61 274 648 802	5 l	E1		PP, EP, TOX, A	VE02				0	
2995	ORGANOKLORNI PESTICID, TEKUĆI, TOKSIČAN, ZAPALJIV, plamište ne manje od 23°C	6.1	TF2	I	6.1+3	61 274 802	0	E5		PP, EP, EX, TOX, A	VE01, VE02				2	
2995	ORGANOKLORNI PESTICID, TEKUĆI, TOKSIČAN, ZAPALJIV, plamište ne manje od 23°C	6.1	TF2	II	6.1+3	61 274 802	100 ml	E4		PP, EP, EX, TOX, A	VE01, VE02				2	
2995	ORGANOKLORNI PESTICID, TEKUĆI, TOKSIČAN, ZAPALJIV, plamište ne manje od 23°C	6.1	TF2	III	6.1+3	61 274 802	5 l	E1		PP, EP, EX, TOX, A	VE01, VE02				0	
2996	ORGANOKLORNI PESTICID, TEKUĆI, TOKSIČAN	6.1	T6	I	6.1	61 274 648 802	0	E5		PP, EP, TOX, A	VE02				2	
2996	ORGANOKLORNI PESTICID, TEKUĆI, TOKSIČAN	6.1	T6	II	6.1	61 274 648 802	100 ml	E4		PP, EP, TOX, A	VE02				2	
2996	ORGANOKLORNI PESTICID, TEKUĆI, TOKSIČAN	6.1	T6	III	6.1	61 274 648 802	5 l	E1		PP, EP, TOX, A	VE02				0	
2997	TRIAZIN PESTICID, TEKUĆI, TOKSIČAN, ZAPALJIV, plamište ne manje od 23°C	6.1	TF2	I	6.1+3	61 274 802	0	E5		PP, EP, EX, TOX, A	VE01, VE02				2	
2997	TRIAZIN PESTICID, TEKUĆI, TOKSIČAN, ZAPALJIV, plamište ne manje od 23°C	6.1	TF2	II	6.1+3	61 274 802	100 ml	E4		PP, EP, EX, TOX, A	VE01, VE02				2	
2997	TRIAZIN PESTICID, TEKUĆI, TOKSIČAN, ZAPALJIV, plamište ne manje od 23°C	6.1	TF2	III	6.1+3	61 274 802	5 l	E1		PP, EP, EX, TOX, A	VE01, VE02				0	
2998	TRIAZIN PESTICID, TEKUĆI, TOKSIČAN	6.1	T6	I	6.1	61 274 648 802	0	E5		PP, EP, TOX, A	VE02				2	
2998	TRIAZIN PESTICID, TEKUĆI, TOKSIČAN	6.1	T6	II	6.1	61 274 648 802	100 ml	E4		PP, EP, TOX, A	VE02				2	

Autorsko pravo © Ujedinjeni narodi, 2013. Sva prava pridržana.

UN br. ili ID br.	Naziv i opis	Klasa	Klasifikacijska oznaka	Pakirna skupina	Listice opasnosti	Posebne odredbe	Ograničene i izuzete količine		Prijevoz dozvoljen	Potrebna oprema	Ventilacija	Odredbe u vezi utovara, istovara i prijevoza			Broj plavih konusa/svjetala	Napomene
	3.1.2	2.2	2.2	2.1.1.3	5.2.2	3.3	3.4	3.5.1.2	3.2.1	8.1.5	7.1.6	7.1.6			7.1.5	3.2.1
(1)	(2)	(3a)	(3b)	(4)	(5)	(6)	(7a)	(7b)	(8)	(9)	(10)	(11)			(12)	(13)
2998	TRIAZIN PESTICID, TEKUĆI, TOKSIČAN	6.1	T6	III	6.1	61 274 648 802	5 l	E1		PP, EP, TOX, A	VE02				0	
3005	TIOKARBAMATNI PESTICID, TEKUĆI, TOKSIČAN, ZAPALJIV, plamište ne manje od 23°C	6.1	TF2	I	6.1+3	61 274 802	0	E5		PP, EP, EX, TOX, A	VE01, VE02				2	
3005	TIOKARBAMATNI PESTICID, TEKUĆI, TOKSIČAN, ZAPALJIV, plamište ne manje od 23°C	6.1	TF2	II	6.1+3	61 274 802	100 ml	E4		PP, EP, EX, TOX, A	VE01, VE02				2	
3005	TIOKARBAMATNI PESTICID, TEKUĆI, TOKSIČAN, ZAPALJIV, plamište ne manje od 23°C	6.1	TF2	III	6.1+3	61 274 802	5 l	E1		PP, EP, EX, TOX, A	VE01, VE02				0	
3006	TIOKARBAMATNI PESTICID, TEKUĆI, TOKSIČAN	6.1	T6	I	6.1	61 274 648 802	0	E5		PP, EP, TOX, A	VE02				2	
3006	TIOKARBAMATNI PESTICID, TEKUĆI, TOKSIČAN	6.1	T6	II	6.1	61 274 648 802	100 ml	E4		PP, EP, TOX, A	VE02				2	
3006	TIOKARBAMATNI PESTICID, TEKUĆI, TOKSIČAN	6.1	T6	III	6.1	61 274 648 802	5 l	E1		PP, EP, TOX, A	VE02				0	
3009	PESTICID NA BAZI BAKRA, TEKUĆI, TOKSIČAN, ZAPALJIV, plamište ne manje od 23°C	6.1	TF2	I	6.1+3	61 274 802	0	E5		PP, EP, EX, TOX, A	VE01, VE02				2	
3009	PESTICID NA BAZI BAKRA, TEKUĆI, TOKSIČAN, ZAPALJIV, plamište ne manje od 23°C	6.1	TF2	II	6.1+3	61 274 802	100 ml	E4		PP, EP, EX, TOX, A	VE01, VE02				2	
3009	PESTICID NA BAZI BAKRA, TEKUĆI, TOKSIČAN, ZAPALJIV, plamište ne manje od 23°C	6.1	TF2	III	6.1+3	61 274 802	5 l	E1		PP, EP, EX, TOX, A	VE01, VE02				0	
3010	PESTICID NA BAZI BAKRA, TEKUĆI, TOKSIČAN	6.1	T6	I	6.1	61 274 648 802	0	E5		PP, EP, TOX, A	VE02				2	
3010	PESTICID NA BAZI BAKRA, TEKUĆI, TOKSIČAN	6.1	T6	II	6.1	61 274 648 802	100 ml	E4		PP, EP, TOX, A	VE02				2	
3010	PESTICID NA BAZI BAKRA, TEKUĆI, TOKSIČAN	6.1	T6	III	6.1	61 274 648 802	5 l	E1		PP, EP, TOX, A	VE02				0	
3011	PESTICID NA BAZI ŽIVE, TEKUĆI, TOKSIČAN, ZAPALJIV, plamište ne manje od 23°C	6.1	TF2	I	6.1+3	61 274 802	0	E5		PP, EP, EX, TOX, A	VE01, VE02				2	

Autorsko pravo © Ujedinjeni narodi, 2013. Sva prava pridržana.

UN br. ili ID br.	Naziv i opis	Klasa	Klasifikacijska oznaka	Pakirna skupina	Listice opasnosti	Posebne odredbe	Ograničene i izuzete količine		Prijevoz dozvoljen	Potrebna oprema	Ventilacija	Odredbe u vezi utovara, istovara i prijevoza			Broj plavih konusa/svjetala	Napomene
	3.1.2	2.2	2.2	2.1.1.3	5.2.2	3.3	3.4	3.5.1.2	3.2.1	8.1.5	7.1.6	7.1.6			7.1.5	3.2.1
(1)	(2)	(3a)	(3b)	(4)	(5)	(6)	(7a)	(7b)	(8)	(9)	(10)	(11)			(12)	(13)
3011	PESTICID NA BAZI ŽIVE, TEKUĆI, TOKSIČAN, ZAPALJIV, plamište ne manje od 23°C	6.1	TF2	II	6.1+3	61 274 802	100 ml	E4		PP, EP, EX, TOX, A	VE01, VE02				2	
3011	PESTICID NA BAZI ŽIVE, TEKUĆI, TOKSIČAN, ZAPALJIV, plamište ne manje od 23°C	6.1	TF2	III	6.1+3	61 274 802	5 l	E1		PP, EP, EX, TOX, A	VE01, VE02				0	
3012	PESTICID NA BAZI ŽIVE, TEKUĆI, TOKSIČAN	6.1	T6	I	6.1	61 274 648 802	0	E5		PP, EP, TOX, A	VE02				2	
3012	PESTICID NA BAZI ŽIVE, TEKUĆI, TOKSIČAN	6.1	T6	II	6.1	61 274 648 802	100 ml	E4		PP, EP, TOX, A	VE02				2	
3012	PESTICID NA BAZI ŽIVE, TEKUĆI, TOKSIČAN	6.1	T6	III	6.1	61 274 648 802	5 l	E1		PP, EP, TOX, A	VE02				0	
3013	PESTICIDI KOJI SADRŽE SUBSTITUIRANI NITROFENOL, TEKUĆI, TOKSIČAN, ZAPALJIV, plamište ne manje od 23°C	6.1	TF2	I	6.1+3	61 274 802	0	E5		PP, EP, EX, TOX, A	VE01, VE02				2	
3013	PESTICIDI KOJI SADRŽE SUBSTITUIRANI NITROFENOL, TEKUĆI, TOKSIČAN, ZAPALJIV, plamište ne manje od 23°C	6.1	TF2	II	6.1+3	61 274 802	100 ml	E4		PP, EP, EX, TOX, A	VE01, VE02				2	
3013	PESTICIDI KOJI SADRŽE SUBSTITUIRANI NITROFENOL, TEKUĆI, TOKSIČAN, ZAPALJIV, plamište ne manje od 23°C	6.1	TF2	III	6.1+3	61 274 802	5 l	E1		PP, EP, EX, TOX, A	VE01, VE02				0	
3014	PESTICIDI KOJI SADRŽE SUBSTITUIRANI NITROFENOL, TEKUĆI, TOKSIČAN	6.1	T6	I	6.1	61 274 648 802	0	E5		PP, EP, TOX, A	VE02				2	
3014	PESTICIDI KOJI SADRŽE SUBSTITUIRANI NITROFENOL, TEKUĆI, TOKSIČAN	6.1	T6	II	6.1	61 274 648 802	100 ml	E4		PP, EP, TOX, A	VE02				2	
3014	PESTICIDI KOJI SADRŽE SUBSTITUIRANI NITROFENOL, TEKUĆI, TOKSIČAN	6.1	T6	III	6.1	61 274 648 802	5 l	E1		PP, EP, TOX, A	VE02				0	
3015	BIPIRIDIJ PESTICID, TEKUĆI, TOKSIČAN, ZAPALJIV, plamište ne manje od 23°C	6.1	TF2	I	6.1+3	61 274 802	0	E5		PP, EP, EX, TOX, A	VE01, VE02				2	
3015	BIPIRIDIJ PESTICID, TEKUĆI, TOKSIČAN, ZAPALJIV, plamište ne manje od 23°C	6.1	TF2	II	6.1+3	61 274 802	100 ml	E4		PP, EP, EX, TOX, A	VE01, VE02				2	
3015	BIPIRIDIJ PESTICID, TEKUĆI, TOKSIČAN, ZAPALJIV, plamište ne manje od 23°C	6.1	TF2	III	6.1+3	61 274 802	5 l	E1		PP, EP, EX, TOX, A	VE01, VE02				0	

Autorsko pravo © Ujedinjeni narodi, 2013. Sva prava pridržana.

UN br. ili ID br.	Naziv i opis	Klasa	Klasifikacijska oznaka	Pakirna skupina	Listice opasnosti	Posebne odredbe	Ograničene i izuzete količine		Prijevoz dozvoljen	Potrebna oprema	Ventilacija	Odredbe u vezi utovara, istovara i prijevoza			Broj plavih konusa/svjetala	Napomene
	3.1.2	2.2	2.2	2.1.1.3	5.2.2	3.3	3.4	3.5.1.2	3.2.1	8.1.5	7.1.6	7.1.6			7.1.5	3.2.1
(1)	(2)	(3a)	(3b)	(4)	(5)	(6)	(7a)	(7b)	(8)	(9)	(10)	(11)			(12)	(13)
3016	BIPIRIDIJ PESTICID, TEKUĆI, TOKSIČAN	6.1	T6	I	6.1	61 274 648 802	0	E5		PP, EP, TOX, A	VE02				2	
3016	BIPIRIDIJ PESTICID, TEKUĆI, TOKSIČAN	6.1	T6	II	6.1	61 274 648 802	100 ml	E4		PP, EP, TOX, A	VE02				2	
3016	BIPIRIDIJ PESTICID, TEKUĆI, TOKSIČAN	6.1	T6	III	6.1	61 274 648 802	5 l	E1		PP, EP, TOX, A	VE02				0	
3017	ORGANOFORSFORNI PESTICID, TEKUĆI, TOKSIČAN, ZAPALJIV, plamište ne manje od 23°C	6.1	TF2	I	6.1+3	61 274 802	0	E5		PP, EP, EX, TOX, A	VE01, VE02				2	
3017	ORGANOFORSFORNI PESTICID, TEKUĆI, TOKSIČAN, ZAPALJIV, plamište ne manje od 23°C	6.1	TF2	II	6.1+3	61 274 802	100 ml	E4		PP, EP, EX, TOX, A	VE01, VE02				2	
3017	ORGANOFORSFORNI PESTICID, TEKUĆI, TOKSIČAN, ZAPALJIV, plamište ne manje od 23°C	6.1	TF2	III	6.1+3	61 274 802	5 l	E1		PP, EP, EX, TOX, A	VE01, VE02				0	
3018	ORGANOFORSFORNI PESTICID, TEKUĆI, TOKSIČAN	6.1	T6	I	6.1	61 274 648 802	0	E5		PP, EP, TOX, A	VE02				2	
3018	ORGANOFORSFORNI PESTICID, TEKUĆI, TOKSIČAN	6.1	T6	II	6.1	61 274 648 802	100 ml	E4		PP, EP, TOX, A	VE02				2	
3018	ORGANOFORSFORNI PESTICID, TEKUĆI, TOKSIČAN	6.1	T6	III	6.1	61 274 648 802	5 l	E1		PP, EP, TOX, A	VE02				0	
3019	ORGANOKOSITRENI PESTICID, TEKUĆI, TOKSIČAN, ZAPALJIV, plamište ne manje od 23°C	6.1	TF2	I	6.1+3	61 274 802	0	E5		PP, EP, EX, TOX, A	VE01, VE02				2	
3019	ORGANOKOSITRENI PESTICID, TEKUĆI, TOKSIČAN, ZAPALJIV, plamište ne manje od 23°C	6.1	TF2	II	6.1+3	61 274 802	100 ml	E4		PP, EP, EX, TOX, A	VE01, VE02				2	
3019	ORGANOKOSITRENI PESTICID, TEKUĆI, TOKSIČAN, ZAPALJIV, plamište ne manje od 23°C	6.1	TF2	III	6.1+3	61 274 802	5 l	E1		PP, EP, EX, TOX, A	VE01, VE02				0	
3020	ORGANOKOSITRENI PESTICID, TEKUĆI, TOKSIČAN	6.1	T6	I	6.1	61 274 648 802	0	E5		PP, EP, TOX, A	VE02				2	
3020	ORGANOKOSITRENI PESTICID, TEKUĆI, TOKSIČAN	6.1	T6	II	6.1	61 274 648 802	100 ml	E4		PP, EP, TOX, A	VE02				2	

Autorsko pravo © Ujedinjeni narodi, 2013. Sva prava pridržana.

UN br. ili ID br.	Naziv i opis	Klasa	Klasifikacijska oznaka	Pakirna skupina	Listice opasnosti	Posebne odredbe	Ograničene i izuzete količine		Prijevoz dozvoljen	Potrebna oprema	Ventilacija	Odredbe u vezi utovara, istovara i prijevoza			Broj plavih konusa/svjetala	Napomene
	3.1.2	2.2	2.2	2.1.1.3	5.2.2	3.3	3.4	3.5.1.2	3.2.1	8.1.5	7.1.6	7.1.6			7.1.5	3.2.1
(1)	(2)	(3a)	(3b)	(4)	(5)	(6)	(7a)	(7b)	(8)	(9)	(10)	(11)			(12)	(13)
3020	ORGANOKOSITRENI PESTICID, TEKUĆI, TOKSIČAN	6.1	T6	III	6.1	61 274 648 802	5 l	E1		PP, EP, TOX, A	VE02				0	
3021	PESTICID, TEKUĆI, ZAPALJIV, TOKSIČAN, N.D.N., plamište manje od 23°C	3	FT2	I	3+6.1	61 274 802	0	E0		PP, EP, EX, TOX, A	VE01, VE02				2	
3021	PESTICID, TEKUĆI, ZAPALJIV, TOKSIČAN, N.D.N., plamište manje od 23°C	3	FT2	II	3+6.1	61 274 802	1 l	E2		PP, EP, EX, TOX, A	VE01, VE02				2	
3022	1,2-BUTILEN OKSID, STABILIZIRAN	3	F1	II	3		1 l	E2		PP, EX, A	VE01				1	
3023	2-METIL-2-HEPTANETIOL	6.1	TF1	I	6.1+3	354 802	0	E0		PP, EP, EX, TOX, A	VE01, VE02				2	
3024	PESTICID DERIVAT KUMARINA, TEKUĆI, ZAPALJIV, TOKSIČAN, plamište manje od 23°C	3	FT2	I	3+6.1	61 274 802	0	E0		PP, EP, EX, TOX, A	VE01, VE02				2	
3024	PESTICID DERIVAT KUMARINA, TEKUĆI, ZAPALJIV, TOKSIČAN, plamište manje od 23°C	3	FT2	II	3+6.1	61 274 802	1 l	E2		PP, EP, EX, TOX, A	VE01, VE02				2	
3025	PESTICID DERIVAT KUMARINA, TEKUĆI, TOKSIČAN, ZAPALJIV, plamište ne manje od 23°C	6.1	TF2	I	6.1+3	61 274 802	0	E5		PP, EP, EX, TOX, A	VE01, VE02				2	
3025	PESTICID DERIVAT KUMARINA, TEKUĆI, TOKSIČAN, ZAPALJIV, plamište ne manje od 23°C	6.1	TF2	II	6.1+3	61 274 802	100 ml	E4		PP, EP, EX, TOX, A	VE01, VE02				2	
3025	PESTICID DERIVAT KUMARINA, TEKUĆI, TOKSIČAN, ZAPALJIV, plamište ne manje od 23°C	6.1	TF2	III	6.1+3	61 274 802	5 l	E1		PP, EP, EX, TOX, A	VE01, VE02				0	
3026	PESTICID DERIVAT KUMARINA, TEKUĆI, TOKSIČAN	6.1	T6	I	6.1	61 274 648 802	0	E5		PP, EP, TOX, A	VE02				2	
3026	PESTICID DERIVAT KUMARINA, TEKUĆI, TOKSIČAN	6.1	T6	II	6.1	61 274 648 802	100 ml	E4		PP, EP, TOX, A	VE02				2	
3026	PESTICID DERIVAT KUMARINA, TEKUĆI, TOKSIČAN	6.1	T6	III	6.1	61 274 648 802	5 l	E1		PP, EP, TOX, A	VE02				0	
3027	PESTICID DERIVAT KUMARINA, KRUTI, TOKSIČAN	6.1	T7	I	6.1	61 274 648 802	0	E5		PP, EP					2	
3027	PESTICID DERIVAT KUMARINA, KRUTI, TOKSIČAN	6.1	T7	II	6.1	61 274 648 802	500 g	E4		PP, EP					2	

Autorsko pravo © Ujedinjeni narodi, 2013. Sva prava pridržana.

UN br. ili ID br.	Naziv i opis	Klasa	Klasifikacijska oznaka	Pakirna skupina	Listice opasnosti	Posebne odredbe	Ograničene i izuzete količine		Prijevoz dozvoljen	Potrebna oprema	Ventilacija	Odredbe u vezi utovara, istovara i prijevoza			Broj plavih konusa/svjetala	Napomene
	3.1.2	2.2	2.2	2.1.1.3	5.2.2	3.3	3.4	3.5.1.2	3.2.1	8.1.5	7.1.6	7.1.6			7.1.5	3.2.1
(1)	(2)	(3a)	(3b)	(4)	(5)	(6)	(7a)	(7b)	(8)	(9)	(10)	(11)			(12)	(13)
3027	PESTICID DERIVAT KUMARINA, KRUTI, TOKSIČAN	6.1	T7	III	6.1	61 274 648 802	5 kg	E1		PP, EP					0	
3028	BATERIJE, SUHE, S KRUTINOM KALIJEVOG HIDROKSIDA, akumulatorske	8	C11		8	295 304 598	2 kg	E0		PP, EP					0	
3048	ALUMINIJEV FOSFID PESTICID	6.1	T7	I	6.1	153 648 802	0	E0		PP, EP					2	
3054	CIKLOHEKSIL MERKAPTAN	3	F1	III	3		5 l	E1		PP, EX, A	VE01				0	
3055	2-(2-AMINOETOKSI)ETANOL	8	C7	III	8		5 l	E1		PP, EP					0	
3056	n-HEPTALDEHID	3	F1	III	3		5 l	E1		PP, EX, A	VE01				0	
3057	TRIFLUOROACETIL KLORID	2	2TC		2.3+8		0	E0		PP, EP, TOX, A	VE02				2	
3064	NITROGLICERIN, OTOPINA U ALKOHOLU s više od 1% ali ne više od 5% nitroglicerina	3	D	II	3	359	0	E0		PP, EX, A	VE01				1	
3065	ALKOHOLNA PIĆA, s više od 70% volumnog udjela alkohola	3	F1	II	3		5 l	E2		PP, EX, A	VE01				1	
3065	ALKOHOLNA PIĆA, s više od 24% ali ne više od 70% volumnog udjela alkohola	3	F1	III	3	144 145 247	5 l	E1		PP, EX, A	VE01				0	
3066	BOJA (uključujući boju, pokost, emajl, bajc, šelak, lak, laštilo, tekuće punilo i tekuću bazu za pokost) ili MATERIJAL ZA BOJU (uključujući spoj za razrjeđivanje i reduciranje boje)	8	C9	II	8	163 367	1 l	E2		PP, EP					0	
3066	BOJA (uključujući boju, pokost, emajl, bajc, šelak, lak, laštilo, tekuće punilo i tekuću bazu za pokost) ili MATERIJAL ZA BOJU (uključujući spoj za razrjeđivanje i reduciranje boje)	8	C9	III	8	163 367	5 l	E1		PP, EP					0	
3070	SMJESA ETILEN OKSIDA I DIKLORODIFLUOROMETANA s ne više od 12.5% etilen oksida	2	2A		2.2	662	120 ml	E1		PP					0	
3071	MERKAPTANI, TEKUĆI, TOKSIČNI, ZAPALJIVI, N.D.N. ili MERKAPTAN SMJESA, TEKUĆA, TOKSIČNA, ZAPALJIVA, N.D.N.	6.1	TF1	II	6.1+3	274 802	100 ml	E4		PP, EP, EX, TOX, A	VE01, VE02				2	
3072	NAPRAVE ZA SPAŠAVANJE NE SAMONAPUHAVAJUĆE sadrže opasne robe kao opremu	9	M5		9	296 635	0	E0		PP					0	
3073	VINILPIRIDINI, STABILIZIRANI	6.1	TFC	II	6.1+3+8	802	100 ml	E4		PP, EP, EX, TOX, A	VE01, VE02				2	
3077	TVAR OPASNA ZA OKOLIŠ, KRUTA, N.D.N.	9	M7	III	9	274 335 375 601	5 kg	E1	T* B**	PP, A***					0	* Samo u rastaljenom stanju. ** Za prijevoz u rasutom stanju vidi 7.1.4.1. ** * Samo u slučaju prijevoza u rasutom stanju.
3078	CERIJ, otpaci od tokarenja ili zrnati prašak	4.3	W2	II	4.3	550	500 g	E2		PP, EX, A	VE01		HA08		0	

Autorsko pravo © Ujedinjeni narodi, 2013. Sva prava pridržana.

UN br. ili ID br.	Naziv i opis	Klasa	Klasifikacijska oznaka	Pakirna skupina	Listice opasnosti	Posebne odredbe	Ograničene i izuzete količine		Prijevoz dozvoljen	Potrebna oprema	Ventilacija	Odredbe u vezi utovara, istovara i prijevoza			Broj plavih konusa/svjetala	Napomene
	3.1.2	2.2	2.2	2.1.1.3	5.2.2	3.3	3.4	3.5.1.2	3.2.1	8.1.5	7.1.6	7.1.6			7.1.5	3.2.1
(1)	(2)	(3a)	(3b)	(4)	(5)	(6)	(7a)	(7b)	(8)	(9)	(10)	(11)			(12)	(13)
3079	METAKRILONITRIL, STABILIZIRAN	6.1	TF1	I	6.1+3	354 802	0	E0	T	PP, EP, EX, TOX, A	VE01, VE02				2	
3080	IZOCIJANATI, TOKSIČNI, ZAPALJIVI, N.D.N. ili OTOPINA IZOCIJANATA, TOKSIČNA, ZAPALJIVA, N.D.N.	6.1	TF1	II	6.1+3	274 551 802	100 ml	E4		PP, EP, EX, TOX, A	VE01, VE02				2	
3082	TVAR OPASNA ZA OKOLIŠ, TEKUĆA, N.D.N.	9	M6	III	9	274 335 375 601	5 l	E1	T	PP					0	
3083	PERKLORIL FLUORID	2	2TO		2.3+5.1		0	E0		PP, EP, TOX, A	VE02				2	
3084	NAGRIZAJUĆA KRUTINA, OKSIDIRAJUĆA, N.D.N.	8	C02	I	8+5.1	274	0	E0		PP, EP					0	
3084	NAGRIZAJUĆA KRUTINA, OKSIDIRAJUĆA, N.D.N.	8	C02	II	8+5.1	274	1 kg	E2		PP, EP					0	
3085	OKSIDIRAJUĆA KRUTINA, NAGRIZAJUĆA, N.D.N.	5.1	OC2	I	5.1+8	274	0	E0		PP, EP					0	
3085	OKSIDIRAJUĆA KRUTINA, NAGRIZAJUĆA, N.D.N.	5.1	OC2	II	5.1+8	274	1 kg	E2		PP, EP					0	
3085	OKSIDIRAJUĆA KRUTINA, NAGRIZAJUĆA, N.D.N.	5.1	OC2	III	5.1+8	274	5 kg	E1		PP, EP					0	
3086	TOKSIČNA KRUTINA, OKSIDIRAJUĆA, N.D.N.	6.1	T02	I	6.1+5.1	274 802	0	E5		PP, EP					2	
3086	TOKSIČNA KRUTINA, OKSIDIRAJUĆA, N.D.N.	6.1	T02	II	6.1+5.1	274 802	500 g	E4		PP, EP					2	
3087	OKSIDIRAJUĆA KRUTINA, TOKSIČNA, N.D.N.	5.1	OT2	I	5.1+6.1	274 802	0	E0		PP, EP					2	
3087	OKSIDIRAJUĆA KRUTINA, TOKSIČNA, N.D.N.	5.1	OT2	II	5.1+6.1	274 802	1 kg	E2		PP, EP					2	
3087	OKSIDIRAJUĆA KRUTINA, TOKSIČNA, N.D.N.	5.1	OT2	III	5.1+6.1	274 802	5 kg	E1		PP, EP					0	
3088	SAMOZAGRIJAVAJUĆA KRUTINA, ORGANSKA, N.D.N.	4.2	S2	II	4.2	274	0	E2		PP					0	
3088	SAMOZAGRIJAVAJUĆA KRUTINA, ORGANSKA, N.D.N.	4.2	S2	III	4.2	274	0	E1		PP					0	
3089	METALNI PRAŠAK, ZAPALJIV, N.D.N.	4.1	F3	II	4.1	552	1 kg	E2		PP					1	
3089	METALNI PRAŠAK, ZAPALJIV, N.D.N.	4.1	F3	III	4.1	552	5 kg	E1		PP					0	
3090	LITIJEVE BATERIJE (uključujući baterije od litijevih legura)	9	M4	II	9	188 230 310 376 377 636 661	0	E0		PP					0	
3091	LITIJEVE BATERIJE SADRŽANE U OPREMI ili LITIJEVE BATERIJE PAKIRANE S OPREMOM (uključujući baterije od litijevih legura)	9	M4	II	9	188 230 360 376 377 636 661	0	E0		PP					0	
3092	1-METOKSI-2-PROPANOL	3	F1	III	3		5 l	E1	T	PP, EX, A	VE01				0	
3093	NAGRIZAJUĆA KAPLJEVINA, OKSIDIRAJUĆA, N.D.N.	8	CO1	I	8+5.1	274	0	E0		PP, EP					0	
3093	NAGRIZAJUĆA KAPLJEVINA, OKSIDIRAJUĆA, N.D.N.	8	CO1	II	8+5.1	274	1 l	E2		PP, EP					0	
3094	NAGRIZAJUĆA KAPLJEVINA, REAGIRA S VODOM, N.D.N.	8	CW1	I	8+4.3	274	0	E0		PP, EP					0	
3094	NAGRIZAJUĆA KAPLJEVINA, REAGIRA S VODOM, N.D.N.	8	CW1	II	8+4.3	274	1 l	E2		PP, EP					0	
3095	NAGRIZAJUĆA KRUTINA, SAMOZAGRIJAVAJUĆA, N.D.N.	8	CS2	I	8+4.2	274	0	E0		PP, EP					0	
3095	NAGRIZAJUĆA KRUTINA, SAMOZAGRIJAVAJUĆA, N.D.N.	8	CS2	II	8+4.2	274	1 kg	E2		PP, EP					0	
3096	NAGRIZAJUĆA KRUTINA, REAGIRA S VODOM, N.D.N.	8	CW2	I	8+4.3	274	0	E0		PP, EP					0	
3096	NAGRIZAJUĆA KRUTINA, REAGIRA S VODOM, N.D.N.	8	CW2	II	8+4.3	274	1 kg	E2		PP, EP					0	
3097	ZAPALJIVA KRUTINA, OKSIDIRAJUĆA, N.D.N.	4.1	FO	**PRIJEVOZ ZABRANJEN**												

Autorsko pravo © Ujedinjeni narodi, 2013. Sva prava pridržana.

UN br. ili ID br.	Naziv i opis	Klasa	Klasifikacijska oznaka	Pakirna skupina	Listice opasnosti	Posebne odredbe	Ograničene i izuzete količine		Prijevoz dozvoljen	Potrebna oprema	Ventilacija	Odredbe u vezi utovara, istovara i prijevoza			Broj plavih konusa/svjetala	Napomene
	3.1.2	2.2	2.2	2.1.1.3	5.2.2	3.3	3.4	3.5.1.2	3.2.1	8.1.5	7.1.6	7.1.6			7.1.5	3.2.1
(1)	(2)	(3a)	(3b)	(4)	(5)	(6)	(7a)	(7b)	(8)	(9)	(10)	(11)			(12)	(13)
3098	OKSIDIRAJUĆA KAPLJEVINA, NAGRIZAJUĆA, N.D.N.	5.1	OC1	I	5.1+8	274	0	E0		PP, EP					0	
3098	OKSIDIRAJUĆA KAPLJEVINA, NAGRIZAJUĆA, N.D.N.	5.1	OC1	II	5.1+8	274	1 l	E2		PP, EP					0	
3098	OKSIDIRAJUĆA KAPLJEVINA, NAGRIZAJUĆA, N.D.N.	5.1	OC1	III	5.1+8	274	5 l	E1		PP, EP					0	
3099	OKSIDIRAJUĆA KAPLJEVINA, TOKSIČNA, N.D.N.	5.1	OT1	I	5.1+6.1	274 802	0	E0		PP, EP, TOX, A	VE02				2	
3099	OKSIDIRAJUĆA KAPLJEVINA, TOKSIČNA, N.D.N.	5.1	OT1	II	5.1+6.1	274 802	1 l	E2		PP, EP, TOX, A	VE02				2	
3099	OKSIDIRAJUĆA KAPLJEVINA, TOKSIČNA, N.D.N.	5.1	OT1	III	5.1+6.1	274 802	5 l	E1		PP, EP, TOX, A	VE02				0	
3100	OKSIDIRAJUĆA KRUTINA, SAMOZAGRIJAVAJUĆA, N.D.N.	5.1	OS	**PRIJEVOZ ZABRANJEN**												
3101	ORGANSKI PEROKSID TIP B, TEKUĆI	5.2	PI		5.2+1	122 181 274	25 ml	E0		PP, EX, A	VE01		HA01, HA10		3	
3102	ORGANSKI PEROKSID TIP B, KRUTI	5.2	PI		5.2+1	122 181 274	100 g	E0		PP, EX, A	VE01		HA01, HA10		3	
3103	ORGANSKI PEROKSID TIP C, TEKUĆI	5.2	PI		5.2	122 274	25 ml	E0		PP, EX, A	VE01				0	
3104	ORGANSKI PEROKSID TIP C, KRUTI	5.2	PI		5.2	122 274	100 g	E0		PP, EX, A	VE01				0	
3105	ORGANSKI PEROKSID TIP D, TEKUĆI	5.2	PI		5.2	122 274	125 ml	E0		PP, EX, A	VE01				0	
3106	ORGANSKI PEROKSID TIP D, KRUTI	5.2	PI		5.2	122 274	500 g	E0		PP, EX, A	VE01				0	
3107	ORGANSKI PEROKSID TIP E, TEKUĆI	5.2	PI		5.2	122 274	125 ml	E0		PP, EX, A	VE01				0	
3108	ORGANSKI PEROKSID TIP E, KRUTI	5.2	PI		5.2	122 274	500 g	E0		PP, EX, A	VE01				0	
3109	ORGANSKI PEROKSID TIP F, TEKUĆI	5.2	PI		5.2	122 274	125 ml	E0		PP, EX, A	VE01				0	
3110	ORGANSKI PEROKSID TIP F, KRUTI	5.2	PI		5.2	122 274	500 g	E0		PP, EX, A	VE01				0	
3111	ORGANSKI PEROKSID TIP B, TEKUĆI, KONTROLIRANE TEMPERATURE	5.2	P2		5.2+1	122 181 274	0	E0		PP, EX, A	VE01		HA01, HA10		3	
3112	ORGANSKI PEROKSID TIP B, KRUTI, KONTROLIRANE TEMPERATURE	5.2	P2		5.2+1	122 181 274	0	E0		PP, EX, A	VE01		HA01, HA10		3	
3113	ORGANSKI PEROKSID TIP C, TEKUĆI, KONTROLIRANE TEMPERATURE	5.2	P2		5.2	122 274	0	E0		PP, EX, A	VE01				0	
3114	ORGANSKI PEROKSID TIP C, KRUTI, KONTROLIRANE TEMPERATURE	5.2	P2		5.2	122 274	0	E0		PP, EX, A	VE01				0	
3115	ORGANSKI PEROKSID TIP D, TEKUĆI, KONTROLIRANE TEMPERATURE	5.2	P2		5.2	122 274	0	E0		PP, EX, A	VE01				0	
3116	ORGANSKI PEROKSID TIP D, KRUTI, KONTROLIRANE TEMPERATURE	5.2	P2		5.2	122 274	0	E0		PP, EX, A	VE01				0	
3117	ORGANSKI PEROKSID TIP E, TEKUĆI, KONTROLIRANE TEMPERATURE	5.2	P2		5.2	122 274	0	E0		PP, EX, A	VE01				0	
3118	ORGANSKI PEROKSID TIP E, KRUTI, KONTROLIRANE TEMPERATURE	5.2	P2		5.2	122 274	0	E0		PP, EX, A	VE01				0	

Autorsko pravo © Ujedinjeni narodi, 2013. Sva prava pridržana.

UN br. ili ID br.	Naziv i opis	Klasa	Klasifikacijska oznaka	Pakirna skupina	Listice opasnosti	Posebne odredbe	Ograničene i izuzete količine		Prijevoz dozvoljen	Potrebna oprema	Ventilacija	Odredbe u vezi utovara, istovara i prijevoza			Broj plavih konusa/svjetala	Napomene
	3.1.2	2.2	2.2	2.1.1.3	5.2.2	3.3	3.4	3.5.1.2	3.2.1	8.1.5	7.1.6	7.1.6			7.1.5	3.2.1
(1)	(2)	(3a)	(3b)	(4)	(5)	(6)	(7a)	(7b)	(8)	(9)	(10)	(11)			(12)	(13)
3119	ORGANSKI PEROKSID TIP F, TEKUĆI, KONTROLIRANE TEMPERATURE	5.2	P2		5.2	122 274	0	E0		PP, EX, A	VE01				0	
3120	ORGANSKI PEROKSID TIP F, KRUTI, KONTROLIRANE TEMPERATURE	5.2	P2		5.2	122 274	0	E0		PP, EX, A	VE01				0	
3121	OKSIDIRAJUĆA KRUTINA, REAGIRA S VODOM, N.D.N.	5.1	OW	**PRIJEVOZ ZABRANJEN**												
3122	TOKSIČNA KAPLJEVINA, OKSIDIRAJUĆA, N.D.N.	6.1	TO1	I	6.1+5.1	274 315 802	0	E0		PP, EP, TOX, A	VE02				2	
3122	TOKSIČNA KAPLJEVINA, OKSIDIRAJUĆA, N.D.N.	6.1	TO1	II	6.1+5.1	274 802	100 ml	E4		PP, EP, TOX, A	VE02				2	
3123	TOKSIČNA KAPLJEVINA, REAGIRA S VODOM, N.D.N.	6.1	TW1	I	6.1+4.3	274 315 802	0	E0		PP, EP, TOX, A	VE02				2	
3123	TOKSIČNA KAPLJEVINA, REAGIRA S VODOM, N.D.N.	6.1	TW1	II	6.1+4.3	274 802	100 ml	E4		PP, EP, TOX, A	VE02				2	
3124	TOKSIČNA KRUTINA, SAMOZAGRIJAVAJUĆA, N.D.N.	6.1	TS	I	6.1+4.2	274 802	0	E5		PP, EP					2	
3124	TOKSIČNA KRUTINA, SAMOZAGRIJAVAJUĆA, N.D.N.	6.1	TS	II	6.1+4.2	274 802	0	E4		PP, EP					2	
3125	TOKSIČNA KRUTINA, REAGIRA S VODOM, N.D.N.	6.1	TW2	I	6.1+4.3	274 802	0	E5		PP, EP					2	
3125	TOKSIČNA KRUTINA, REAGIRA S VODOM, N.D.N.	6.1	TW2	II	6.1+4.3	274 802	500 g	E4		PP, EP					2	
3126	SAMOZAGRIJAVAJUĆA KRUTINA, NAGRIZAJUĆA, ORGANSKA, N.D.N.	4.2	SC2	II	4.2+8	274	0	E2		PP, EP					0	
3126	SAMOZAGRIJAVAJUĆA KRUTINA, NAGRIZAJUĆA, ORGANSKA, N.D.N.	4.2	SC2	III	4.2+8	274	0	E1		PP, EP					0	
3127	SAMOZAGRIJAVAJUĆA KRUTINA, OKSIDIRAJUĆA, N.D.N.	4.2	SO	**PRIJEVOZ ZABRANJEN**												
3128	SAMOZAGRIJAVAJUĆA KRUTINA, TOKSIČNA, ORGANSKA, N.D.N.	4.2	ST2	II	4.2+6.1	274 802	0	E2		PP, EP					2	
3128	SAMOZAGRIJAVAJUĆA KRUTINA, TOKSIČNA, ORGANSKA, N.D.N.	4.2	ST2	III	4.2+6.1	274 802	0	E1		PP, EP					0	
3129	KAPLJEVINA KOJA REAGIRA S VODOM, NAGRIZAJUĆA, N.D.N.	4.3	WC1	I	4.3+8	274	0	E0		PP, EP, EX, A	VE01		HA08		0	
3129	KAPLJEVINA KOJA REAGIRA S VODOM, NAGRIZAJUĆA, N.D.N.	4.3	WC1	II	4.3+8	274	500 ml	E0		PP, EP, EX, A	VE01		HA08		0	
3129	KAPLJEVINA KOJA REAGIRA S VODOM, NAGRIZAJUĆA, N.D.N.	4.3	WC1	III	4.3+8	274	1 l	E1		PP, EP, EX, A	VE01		HA08		0	
3130	KAPLJEVINA KOJA REAGIRA S VODOM, TOKSIČNA, N.D.N.	4.3	WT1	I	4.3+6.1	274 802	0	E0		PP, EP, EX, TOX, A	VE01, VE02		HA08		2	
3130	KAPLJEVINA KOJA REAGIRA S VODOM, TOKSIČNA, N.D.N.	4.3	WT1	II	4.3+6.1	274 802	500 ml	E0		PP, EP, EX, TOX, A	VE01, VE02		HA08		2	
3130	KAPLJEVINA KOJA REAGIRA S VODOM, TOKSIČNA, N.D.N.	4.3	WT1	III	4.3+6.1	274 802	1 l	E1		PP, EP, EX, TOX, A	VE01, VE02		HA08		0	
3131	KRUTINA KOJA REAGIRA S VODOM, NAGRIZAJUĆA, N.D.N.	4.3	WC2	I	4.3+8	274	0	E0		PP, EP, EX, A	VE01		HA08		0	
3131	KRUTINA KOJA REAGIRA S VODOM, NAGRIZAJUĆA, N.D.N.	4.3	WC2	II	4.3+8	274	500 g	E2		PP, EP, EX, A	VE01		HA08		0	
3131	KRUTINA KOJA REAGIRA S VODOM, NAGRIZAJUĆA, N.D.N.	4.3	WC2	III	4.3+8	274	1 kg	E1		PP, EP, EX, A	VE01		HA08		0	

Autorsko pravo © Ujedinjeni narodi, 2013. Sva prava pridržana.

UN br. ili ID br.	Naziv i opis	Klasa	Klasifikacijska oznaka	Pakirna skupina	Listice opasnosti	Posebne odredbe	Ograničene i izuzete količine		Prijevoz dozvoljen	Potrebna oprema	Ventilacija	Odredbe u vezi utovara, istovara i prijevoza			Broj plavih konusa/svjetala	Napomene
	3.1.2	2.2	2.2	2.1.1.3	5.2.2	3.3	3.4	3.5.1.2	3.2.1	8.1.5	7.1.6	7.1.6			7.1.5	3.2.1
(1)	(2)	(3a)	(3b)	(4)	(5)	(6)	(7a)	(7b)	(8)	(9)	(10)	(11)			(12)	(13)
3132	KRUTINA KOJA REAGIRA S VODOM, ZAPALJIVA, N.D.N.	4.3	WF2	I	4.3+4.1	274	0	E0		PP,EX, A	VE01		HA08		1	
3132	KRUTINA KOJA REAGIRA S VODOM, ZAPALJIVA, N.D.N.	4.3	WF2	II	4.3+4.1	274	500 g	E2		PP,EX, A	VE01		HA08		1	
3132	KRUTINA KOJA REAGIRA S VODOM, ZAPALJIVA, N.D.N.	4.3	WF2	III	4.3+4.1	274	1 kg	E1		PP,EX, A	VE01		HA08		0	
3133	KRUTINA KOJA REAGIRA S VODOM, OKSIDIRAJUĆA, N.D.N.	4.3	WO	**PRIJEVOZ ZABRANJEN**												
3134	KRUTINA KOJA REAGIRA S VODOM, TOKSIČNA, N.D.N.	4.3	WT2	I	4.3+6.1	274 802	0	E0		PP, EP, EX, TOX, A	VE01		HA08		2	
3134	KRUTINA KOJA REAGIRA S VODOM, TOKSIČNA, N.D.N.	4.3	WT2	II	4.3+6.1	274 802	500 g	E2		PP, EP, EX, TOX, A	VE01		HA08		2	
3134	KRUTINA KOJA REAGIRA S VODOM, TOKSIČNA, N.D.N.	4.3	WT2	III	4.3+6.1	274 802	1 kg	E1		PP, EP, EX, TOX, A	VE01		HA08		0	
3135	KRUTINA KOJA REAGIRA S VODOM, SAMOZAGRIJAVAJUĆA, N.D.N.	4.3	WS	I	4.3+4.2	274	0	E0		PP,EX, A	VE01		HA08		0	
3135	KRUTINA KOJA REAGIRA S VODOM, SAMOZAGRIJAVAJUĆA, N.D.N.	4.3	WS	II	4.3+4.2	274	0	E2		PP,EX, A	VE01		HA08		0	
3135	KRUTINA KOJA REAGIRA S VODOM, SAMOZAGRIJAVAJUĆA, N.D.N.	4.3	WS	III	4.3+4.2	274	0	E1		PP,EX, A	VE01		HA08		0	
3136	TRIFLUOROMETAN, POTHLAĐENA KAPLJEVINA	2	3A		2.2	593	120 ml	E1		PP					0	
3137	OKSIDIRAJUĆA KRUTINA, ZAPALJIVA, N.D.N.	5.1	OF	**PRIJEVOZ ZABRANJEN**												
3138	SMJESA ETILENA, ACETILENA I PROPILENA, POTHLAĐENA KAPLJEVINA sadrži najmanje 71.5% etilena s ne više od 22.5% acetilena i ne više od 6% propilena	2	3F		2.1		0	E0		PP, EX, A	VE01				1	
3139	OKSIDIRAJUĆA KAPLJEVINA, N.D.N.	5.1	O1	I	5.1	274	0	E0		PP					0	
3139	OKSIDIRAJUĆA KAPLJEVINA, N.D.N.	5.1	O1	II	5.1	274	1 l	E2		PP					0	
3139	OKSIDIRAJUĆA KAPLJEVINA, N.D.N.	5.1	O1	III	5.1	274	5 l	E1		PP					0	
3140	ALKALOIDI, TEKUĆI, N.D.N. ili ALKALOIDNE SOLI, TEKUĆE, N.D.N.	6.1	T1	I	6.1	43 274 802	0	E5		PP, EP, TOX, A	VE02				2	
3140	ALKALOIDI, TEKUĆI, N.D.N. ili ALKALOIDNE SOLI, TEKUĆE, N.D.N.	6.1	T1	II	6.1	43 274 802	100 ml	E4		PP, EP, TOX, A	VE02				2	
3140	ALKALOIDI, TEKUĆI, N.D.N. ili ALKALOIDNE SOLI, TEKUĆE, N.D.N.	6.1	T1	III	6.1	43 274 802	5 l	E1		PP, EP, TOX, A	VE02				0	
3141	ANTIMON SPOJ, ANORGANSKI, TEKUĆI, N.D.N.	6.1	T4	III	6.1	45 274 512 802	5 l	E1		PP, EP, TOX, A	VE02				0	
3142	SREDSTVO ZA DEZINFEKCIJU, TEKUĆE, TOKSIČNO, N.D.N.	6.1	T1	I	6.1	274 802	0	E5		PP, EP, TOX, A	VE02				2	
3142	SREDSTVO ZA DEZINFEKCIJU, TEKUĆE, TOKSIČNO, N.D.N.	6.1	T1	II	6.1	274 802	100 ml	E4		PP, EP, TOX, A	VE02				2	
3142	SREDSTVO ZA DEZINFEKCIJU, TEKUĆE, TOKSIČNO, N.D.N.	6.1	T1	III	6.1	274 802	5 l	E1		PP, EP, TOX, A	VE02				0	
3143	BOJA, KRUTA, TOKSIČNA, N.D.N. ili MEĐUPROIZVOD U PROIZVODNJI BOJE, KRUTI, TOKSIČAN, N.D.N.	6.1	T2	I	6.1	274 802	0	E5		PP, EP					2	

Autorsko pravo © Ujedinjeni narodi, 2013. Sva prava pridržana.

UN br. ili ID br.	Naziv i opis	Klasa	Klasifikacijska oznaka	Pakirna skupina	Listice opasnosti	Posebne odredbe	Ograničene i izuzete količine		Prijevoz dozvoljen	Potrebna oprema	Ventilacija	Odredbe u vezi utovara, istovara i prijevoza			Broj plavih konusa/svjetala	Napomene
	3.1.2	2.2	2.2	2.1.1.3	5.2.2	3.3	3.4	3.5.1.2	3.2.1	8.1.5	7.1.6	7.1.6			7.1.5	3.2.1
(1)	(2)	(3a)	(3b)	(4)	(5)	(6)	(7a)	(7b)	(8)	(9)	(10)	(11)			(12)	(13)
3143	BOJA, KRUTA, TOKSIČNA, N.D.N. ili MEĐUPROIZVOD U PROIZVODNJI BOJE, KRUTI, TOKSIČAN, N.D.N.	6.1	T2	II	6.1	274 802	500 g	E4		PP, EP					2	
3143	BOJA, KRUTA, TOKSIČNA, N.D.N. ili MEĐUPROIZVOD U PROIZVODNJI BOJE, KRUTI, TOKSIČAN, N.D.N.	6.1	T2	III	6.1	274 802	5 kg	E1		PP, EP					0	
3144	SPOJ NIKOTINA, TEKUĆI, N.D.N. ili PRIPRAVAK NIKOTINA, TEKUĆI, N.D.N.	6.1	T1	I	6.1	43 274 802	0	E5		PP, EP, TOX, A	VE02				2	
3144	SPOJ NIKOTINA, TEKUĆI, N.D.N. ili PRIPRAVAK NIKOTINA, TEKUĆI, N.D.N.	6.1	T1	II	6.1	43 274 802	100 ml	E4		PP, EP, TOX, A	VE02				2	
3144	SPOJ NIKOTINA, TEKUĆI, N.D.N. ili PRIPRAVAK NIKOTINA, TEKUĆI, N.D.N.	6.1	T1	III	6.1	43 274 802	5 l	E1		PP, EP, TOX, A	VE02				0	
3145	ALKILFENOLI, TEKUĆI, N.D.N. (uključujući C2-C12 homologe)	8	C3	I	8		0	E0		PP, EP					0	
3145	ALKILFENOLI, TEKUĆI, N.D.N. (uključujući C2-C12 homologe)	8	C3	II	8		1 l	E2	T	PP, EP					0	
3145	ALKILFENOLI, TEKUĆI, N.D.N. (uključujući C2-C12 homologe)	8	C3	III	8		5 l	E1	T	PP, EP					0	
3146	ORGANOKOSITRENI SPOJ, KRUTI, N.D.N.	6.1	T3	I	6.1	43 274 802	0	E5		PP, EP					2	
3146	ORGANOKOSITRENI SPOJ, KRUTI, N.D.N.	6.1	T3	II	6.1	43 274 802	500 g	E4		PP, EP					2	
3146	ORGANOKOSITRENI SPOJ, KRUTI, N.D.N.	6.1	T3	III	6.1	43 274 802	5 kg	E1		PP, EP					0	
3147	BOJA, KRUTA, NAGRIZAJUĆA, N.D.N. ili MEĐUPROIZVOD U PROIZVODNJI BOJE, KRUTI, NAGRIZAJUĆI, N.D.N.	8	C10	I	8	274	0	E0		PP, EP					0	
3147	BOJA, KRUTA, NAGRIZAJUĆA, N.D.N. ili MEĐUPROIZVOD U PROIZVODNJI BOJE, KRUTI, NAGRIZAJUĆI, N.D.N.	8	C10	II	8	274	1 kg	E2		PP, EP					0	
3147	BOJA, KRUTA, NAGRIZAJUĆA, N.D.N. ili MEĐUPROIZVOD U PROIZVODNJI BOJE, KRUTI, NAGRIZAJUĆI, N.D.N.	8	C10	III	8	274	5 kg	E1		PP, EP					0	
3148	KAPLJEVINA REAGIRA S VODOM, N.D.N.	4.3	W1	I	4.3	274	0	E0		PP, EX, A	VE01		HA08		0	
3148	KAPLJEVINA REAGIRA S VODOM, N.D.N.	4.3	W1	II	4.3	274	500 ml	E2		PP, EX, A	VE01		HA08		0	
3148	KAPLJEVINA REAGIRA S VODOM, N.D.N.	4.3	W1	III	4.3	274	1 l	E1		PP, EX, A	VE01		HA08		0	
3149	SMJESA VODIKOVOG PEROKSIDA I PEROKSIOCTENE KISELINE s kiselinom(ama), vodom i ne više od 5% peroksioctene kiseline, STABILIZIRANA	5.1	OC1	II	5.1+8	196 553	1 l	E2		PP, EP					0	
3150	UREĐAJI, MALI, POKRETANI UGLJIKOVODIČNIM PLINOM ili ULOŠCI ZA UGLJIKOVODIČNI PLIN ZA MALE UREĐAJE s uređajem za otpuštanje	2	6F		2.1		0	E0		PP, EX, A	VE01				1	
3151	POLIHALOGENIRANI BIFENILI, TEKUĆI ili POLIHALOGENIRANI TERFENILI, TEKUĆI	9	M2	II	9	203 305 802	1 l	E2		PP, EP					0	
3152	POLIHALOGENIRANI BIFENILI, KRUTI ili POLIHALOGENIRANI TERFENILI, KRUTI	9	M2	II	9	203 305 802	1 kg	E2		PP, EP					0	

Autorsko pravo © Ujedinjeni narodi, 2013. Sva prava pridržana.

UN br. ili ID br.	Naziv i opis	Klasa	Klasifikacijska oznaka	Pakirna skupina	Listice opasnosti	Posebne odredbe	Ograničene i izuzete količine		Prijevoz dozvoljen	Potrebna oprema	Ventilacija	Odredbe u vezi utovara, istovara i prijevoza			Broj plavih konusa/svjetala	Napomene
	3.1.2	2.2	2.2	2.1.1.3	5.2.2	3.3	3.4	3.5.1.2	3.2.1	8.1.5	7.1.6	7.1.6			7.1.5	3.2.1
(1)	(2)	(3a)	(3b)	(4)	(5)	(6)	(7a)	(7b)	(8)	(9)	(10)	(11)			(12)	(13)
3153	PERFLUORO(METIL VINIL ETER)	2	2F		2.1	662	0	E0		PP. EX. A	VE01				1	
3154	PERFLUORO(ETIL VINIL ETER)	2	2F		2.1	662	0	E0		PP, EX, A	VE01				1	
3155	PENTAKLOROFENOL	6.1	T2	II	6.1	43 802	500 g	E4		PP, EP					2	
3156	STLAČENI ZRAK, OKSIDIRAJUĆI, N.D.N.	2	io		2.2+5.1	274 655 662	0	E0		PP					0	
3157	UKAPLJENI PLIN, OKSIDIRAJUĆI, N.D.N.	2	20		2.2+5.1	274 662	0	E0		PP					0	
3158	PLIN, POTHLAĐENA KAPLJEVINA, N.D.N.	2	3A		2.2	274 593	120 ml	E1		PP					0	
3159	1,1,1,2-TETRAFLUOROETAN (PLIN ZA HLAĐENJE R 134a)	2	2A		2.2	662	120 ml	E1		PP					0	
3160	UKAPLJENI PLIN, TOKSIČAN, ZAPALJIV, N.D.N.	2	2TF		2.3+2.1	274	0	E0		PP, EP, EX, TOX, A	VE01, VE02				2	
3161	UKAPLJENI PLIN, ZAPALJIV, N.D.N.	2	2F		2.1	274 662	0	E0		PP, EX, A	VE01				1	
3162	UKAPLJENI PLIN, TOKSIČAN, N.D.N.	2	2T		2.3	274	0	E0		PP, EP, TOX, A	VE02				2	
3163	UKAPLJENI PLIN, N.D.N.	2	2A		2.2	274 662	120 ml	E1		PP					0	
3164	PREDMETI, POD TLAKOM, PNEUMATSKI ili HIDRAULIČNI (sadrže nezapaljiv plin)	2	6A		2.2	283 371 594	120 ml	E0		PP					0	
3165	REZERVOAR ZA GORIVO HIDRAULIČKE JEDINICE ZRAKOPLOVA (sadrži smjesu anhidridnog hidrazina i metilhidrazina) (M86 gorivo)	3	FTC	I	3+6.1+8	802	0	E0		PP, EP, EX, TOX, A	VE01, VE02				2	
3166	Motor, s unutarnjim sagorijevanjem ili vozilo, s pogonom na zapaljiv plin ili vozilo, s pogonom na zapaljivu kapljevinu	9	M11	**NE PODLIJEŽE ADN-u**												
3167	UZORAK PLINA, NIJE POD TLAKOM, ZAPALJIV, N.D.N., nije pothlađena kapljevina	2	7F		2.1		0	E0		PP, EX, A	VE01				1	
3168	UZORAK PLINA, NIJE POD TLAKOM, TOKSIČAN, ZAPALJIV, N.D.N., nije pothlađena kapljevina	2	7TF		2.3+2.1		0	E0		PP, EP, EX, TOX, A	VE01, VE02				2	
3169	UZORAK PLINA, NIJE POD TLAKOM, TOKSIČAN, N.D.N., nije pothlađena kapljevina	2	7T		2.3		0	E0		PP, EP, TOX, A	VE02				2	
3170	NUSPROIZVODI OD TALJENJA ALUMINIJA ili NUSPROIZVODI OD PRETALJENJA ALUMINIJA	4.3	W2	II	4.3	244	500 g	E2		PP, EX, A	VE01		HA08		0	
3170	NUSPROIZVODI OD TALJENJA ALUMINIJA ili NUSPROIZVODI OD PRETALJENJA ALUMINIJA	4.3	W2	III	4.3	244	1 kg	E1	B	PP, EX, A	VE01, VE03	LO03	HA07, HA08	IN01, IN02, IN03	0	VE03, LO03, HA07, IN01, IN02 i IN03 primjenjuju se samo kada se ova tvar prevozi u rasutom stanju ili bez pakiranja
3171	Vozilo na baterije ili oprema na baterije	9	M11	**NE PODLIJEŽE ADN-u, vidi posebnu odredbu 240 u poglavlju 3.3**												
3172	OTROVI, DOBIVENI OD ŽIVIH IZVORA, TEKUĆI, N.D.N.	6.1	T1	I	6.1	210 274 802	0	E5		PP, EP, TOX, A	VE02				2	
3172	OTROVI, DOBIVENI OD ŽIVIH IZVORA, TEKUĆI, N.D.N.	6.1	T1	II	6.1	210 274 802	100 ml	E4		PP, EP, TOX, A	VE02				2	

Autorsko pravo © Ujedinjeni narodi, 2013. Sva prava pridržana.

UN br. ili ID br.	Naziv i opis	Klasa	Klasifikacijska oznaka	Pakirna skupina	Listice opasnosti	Posebne odredbe	Ograničene i izuzete količine		Prijevoz dozvoljen	Potrebna oprema	Ventilacija	Odredbe u vezi utovara, istovara i prijevoza			Broj plavih konusa/svjetala	Napomene
	3.1.2	2.2	2.2	2.1.1.3	5.2.2	3.3	3.4	3.5.1.2	3.2.1	8.1.5	7.1.6	7.1.6			7.1.5	3.2.1
(1)	(2)	(3a)	(3b)	(4)	(5)	(6)	(7a)	(7b)	(8)	(9)	(10)	(11)			(12)	(13)
3172	OTROVI, DOBIVENI OD ŽIVIH IZVORA, TEKUĆI, N.D.N.	6.1	T1	III	6.1	210 274 802	5 l	E1		PP, EP, TOX, A	VE02				0	
3174	TITANIJEV DISULFID	4.2	S4	III	4.2		0	E1		PP					0	
3175	KRUTINE ili smjese krutina (kao što su pripravci i otpadi) KOJE SADRZE ZAPALJIVU KAPLJEVINU, N.D.N. s plamištem do 60°C	4.1	F1	II	4.1	216 274 601 800	1 kg	E2	B	PP, EX, A	VE01, VE03			IN01, IN02	1	VE03, IN01 i IN02 primjenjuju se samo kada se ova tvar prevozi u rasutom stanju ili bez pakiranja
3175	KRUTINE KOJE SADRŽE ZAPALJIVU KAPLJEVINU, TALJENE, s plamištem do 60°C (DIALKIL-(C12-C18)-DIMETIL-AMONIJ i 2-PROPANOL)	4.1	F1	II	4.1	216 274 601 800	1 kg	E2	T	PP, EX, A	VE01, VE03			IN01, IN02	1	VE03, IN01 i IN02 primjenjuju se samo kada se ova tvar prevozi u rasutom stanju ili bez pakiranja
3176	ZAPALJIVA KRUTINA, ORGANSKA, TALJENA, N.D.N.	4.1	F2	II	4.1	274	0	E0		PP					1	
3176	ZAPALJIVA KRUTINA, ORGANSKA, TALJENA, N.D.N.	4.1	F2	III	4.1	274	0	E0		PP					0	
3178	ZAPALJIVA KRUTINA, ANORGANSKA, N.D.N.	4.1	F3	II	4.1	274	1 kg	E2		PP					1	
3178	ZAPALJIVA KRUTINA, ANORGANSKA, N.D.N.	4.1	F3	III	4.1	274	5 kg	E1		PP					0	
3179	ZAPALJIVA KRUTINA, TOKSIČNA, ANORGANSKA, N.D.N.	4.1	FT2	II	4.1+6.1	274 802	1 kg	E2		PP, EP					2	
3179	ZAPALJIVA KRUTINA, TOKSIČNA, ANORGANSKA, N.D.N.	4.1	FT2	III	4.1+6.1	274 802	5 kg	E1		PP, EP					0	
3180	ZAPALJIVA KRUTINA, NAGRIZAJUĆA, ANORGANSKA, N.D.N.	4.1	FC2	II	4.1+8	274	1 kg	E2		PP, EP					1	
3180	ZAPALJIVA KRUTINA, NAGRIZAJUĆA, ANORGANSKA, N.D.N.	4.1	FC2	III	4.1+8	274	5 kg	E1		PP, EP					0	
3181	METALNE SOLI ORGANSKIH SPOJEVA, ZAPALJIVE, N.D.N.	4.1	F3	II	4.1	274	1 kg	E2		PP					1	
3181	METALNE SOLI ORGANSKIH SPOJEVA, ZAPALJIVE, N.D.N.	4.1	F3	III	4.1	274	5 kg	E1		PP					0	
3182	METALNI HIDRIDI, ZAPALJIVI, N.D.N.	4.1	F3	II	4.1	274 554	1 kg	E2		PP					1	
3182	METALNI HIDRIDI, ZAPALJIVI, N.D.N.	4.1	F3	III	4.1	274 554	5 kg	E1		PP					0	
3183	SAMOZAGRIJAVAJUĆA KAPLJEVINA, ORGANSKA, N.D.N.	4.2	S1	II	4.2	274	0	E2		PP					0	
3183	SAMOZAGRIJAVAJUĆA KAPLJEVINA, ORGANSKA, N.D.N.	4.2	S1	III	4.2	274	0	E1		PP					0	
3184	SAMOZAGRIJAVAJUĆA KAPLJEVINA, TOKSIČNA, ORGANSKA, N.D.N.	4.2	ST1	II	4.2+6.1	274 802	0	E2		PP, EP, TOX, A	VE02				2	
3184	SAMOZAGRIJAVAJUĆA KAPLJEVINA, TOKSIČNA, ORGANSKA, N.D.N.	4.2	ST1	III	4.2+6.1	274 802	0	E1		PP, EP, TOX, A	VE02				0	
3185	SAMOZAGRIJAVAJUĆA KAPLJEVINA, NAGRIZAJUĆA, ORGANSKA, N.D.N.	4.2	SC1	II	4.2+8	274	0	E2		PP, EP					0	
3185	SAMOZAGRIJAVAJUĆA KAPLJEVINA, NAGRIZAJUĆA, ORGANSKA, N.D.N.	4.2	SC1	III	4.2+8	274	0	E1		PP, EP					0	
3186	SAMOZAGRIJAVAJUĆA KAPLJEVINA, ANORGANSKA, N.D.N.	4.2	S3	II	4.2	274	0	E2		PP					0	
3186	SAMOZAGRIJAVAJUĆA KAPLJEVINA, ANORGANSKA, N.D.N.	4.2	S3	III	4.2	274	0	E1		PP					0	
3187	SAMOZAGRIJAVAJUĆA KAPLJEVINA, TOKSIČNA, ANORGANSKA, N.D.N.	4.2	ST3	II	4.2+6.1	274 802	0	E2		PP, EP, TOX, A	VE02				2	

Autorsko pravo © Ujedinjeni narodi, 2013. Sva prava pridržana.

UN br. ili ID br.	Naziv i opis	Klasa	Klasifikacijska oznaka	Pakirna skupina	Listice opasnosti	Posebne odredbe	Ograničene i izuzete količine		Prijevoz dozvoljen	Potrebna oprema	Ventilacija	Odredbe u vezi utovara, istovara i prijevoza			Broj plavih konusa/svjetala	Napomene
	3.1.2	2.2	2.2	2.1.1.3	5.2.2	3.3	3.4	3.5.1.2	3.2.1	8.1.5	7.1.6	7.1.6			7.1.5	3.2.1
(1)	(2)	(3a)	(3b)	(4)	(5)	(6)	(7a)	(7b)	(8)	(9)	(10)	(11)			(12)	(13)
3187	SAMOZAGRIJAVAJUĆA KAPLJEVINA, TOKSIČNA, ANORGANSKA, N.D.N.	4.2	ST3	III	4.2+6.1	274 802	0	E1		PP, EP, TOX, A	VE02				0	
3188	SAMOZAGRIJAVAJUĆA KAPLJEVINA, NAGRIZAJUĆA, ANORGANSKA, N.D.N.	4.2	SC3	II	4.2+8	274	0	E2		PP, EP					0	
3188	SAMOZAGRIJAVAJUĆA KAPLJEVINA, NAGRIZAJUĆA, ANORGANSKA, N.D.N.	4.2	SC3	III	4.2+8	274	0	E1		PP, EP					0	
3189	METALNI PRAŠAK, SAMOZAGRIJAVAJUĆI, N.D.N.	4.2	S4	II	4.2	274 555	0	E2		PP					0	
3189	METALNI PRAŠAK, SAMOZAGRIJAVAJUĆI, N.D.N.	4.2	S4	III	4.2	274 555	0	E1		PP					0	
3190	SAMOZAGRIJAVAJUĆA KRUTINA, ANORGANSKA, N.D.N.	4.2	S4	II	4.2	274	0	E2		PP					0	
3190	SAMOZAGRIJAVAJUĆA KRUTINA, ANORGANSKA, N.D.N.	4.2	S4	III	4.2	274	0	E1	B	PP					0	
3191	SAMOZAGRIJAVAJUĆA KRUTINA, TOKSIČNA, ANORGANSKA, N.D.N.	4.2	ST4	II	4.2+6.1	274 802	0	E2		PP, EP					2	
3191	SAMOZAGRIJAVAJUĆA KRUTINA, TOKSIČNA, ANORGANSKA, N.D.N.	4.2	ST4	III	4.2+6.1	274 802	0	E1		PP, EP					0	
3192	SAMOZAGRIJAVAJUĆA KRUTINA, NAGRIZAJUĆA, ANORGANSKA, N.D.N.	4.2	SC4	II	4.2+8	274	0	E2		PP, EP					0	
3192	SAMOZAGRIJAVAJUĆA KRUTINA, NAGRIZAJUĆA, ANORGANSKA, N.D.N.	4.2	SC4	III	4.2+8	274	0	E1		PP, EP					0	
3194	PIROFORNA KAPLJEVINA, ANORGANSKA, N.D.N.	4.2	S3	I	4.2	274	0	E0		PP					0	
3200	PIROFORNA KRUTINA, ANORGANSKA, N.D.N.	4.2	S4	I	4.2	274	0	E0		PP					0	
3205	ALKOHOLATI ZEMNOALKALIJSKIH METALA, N.D.N.	4.2	S4	II	4.2	183 274	0	E2		PP					0	
3205	ALKOHOLATI ZEMNOALKALIJSKIH METALA, N.D.N.	4.2	S4	III	4.2	183 274	0	E1		PP					0	
3206	ALKOHOLATI ALKALNIH METALA, SAMOZAGRIJAVAJUĆI, NAGRIZAJUĆI, N.D.N.	4.2	SC4	II	4.2+8	182 274	0	E2		PP, EP					0	
3206	ALKOHOLATI ALKALNIH METALA, SAMOZAGRIJAVAJUĆI, NAGRIZAJUĆI, N.D.N.	4.2	SC4	III	4.2+8	183 274	0	E1		PP, EP					0	
3208	METALNA TVAR, REAGIRA S VODOM, N.D.N.	4.3	W2	I	4.3	274 557	0	E0		PP, EX, A	VE01		HA08		0	
3208	METALNA TVAR, REAGIRA S VODOM, N.D.N.	4.3	W2	II	4.3	274 557	500 g	E0		PP, EX, A	VE01		HA08		0	
3208	METALNA TVAR, REAGIRA S VODOM, N.D.N.	4.3	W2	III	4.3	274 557	1 kg	E1		PP, EX, A	VE01		HA08		0	
3209	METALNA TVAR, REAGIRA S VODOM, SAMOZAGRIJAVAJUĆA, N.D.N.	4.3	WS	I	4.3+4.2	274 558	0	E0		PP, EX, A	VE01		HA08		0	
3209	METALNA TVAR, REAGIRA S VODOM, SAMOZAGRIJAVAJUĆA, N.D.N.	4.3	WS	II	4.3+4.2	274 558	0	E2		PP, EX, A	VE01		HA08		0	
3209	METALNA TVAR, REAGIRA S VODOM, SAMOZAGRIJAVAJUĆA, N.D.N.	4.3	WS	III	4.3+4.2	274 558	0	E1		PP, EX, A	VE01		HA08		0	
3210	KLORATI, ANORGANSKI, VODENA OTOPINA, N.D.N.	5.1	O1	II	5.1	274 351	1 l	E2		PP					0	
3210	KLORATI, ANORGANSKI, VODENA OTOPINA, N.D.N.	5.1	O1	III	5.1	274 351	5 l	E1		PP					0	
3211	PERKLORATI, ANORGANSKI, VODENA OTOPINA, N.D.N.	5.1	O1	II	5.1		1 l	E2		PP					0	
3211	PERKLORATI, ANORGANSKI, VODENA OTOPINA, N.D.N.	5.1	O1	III	5.1		5 l	E1		PP					0	

Autorsko pravo © Ujedinjeni narodi, 2013. Sva prava pridržana.

UN br. ili ID br.	Naziv i opis	Klasa	Klasifikacijska oznaka	Pakirna skupina	Listice opasnosti	Posebne odredbe	Ograničene i izuzete količine		Prijevoz dozvoljen	Potrebna oprema	Ventilacija	Odredbe u vezi utovara, istovara i prijevoza			Broj plavih konusa/svjetala	Napomene
	3.1.2	2.2	2.2	2.1.1.3	5.2.2	3.3	3.4	3.5.1.2	3.2.1	8.1.5	7.1.6	7.1.6			7.1.5	3.2.1
(1)	(2)	(3a)	(3b)	(4)	(5)	(6)	(7a)	(7b)	(8)	(9)	(10)	(11)			(12)	(13)
3212	HIPOKLORITI, ANORGANSKI, N.D.N.	5.1	O2	II	5.1	274 349	1 kg	E2		PP					0	
3213	BROMATI, ANORGANSKI, VODENA OTOPINA, N.D.N.	5.1	O1	II	5.1	274 350	1 l	E2		PP					0	
3213	BROMATI, ANORGANSKI, VODENA OTOPINA, N.D.N.	5.1	O1	III	5.1	274 350	5 l	E1		PP					0	
3214	PERMANGANATI, ANORGANSKI, VODENA OTOPINA, N.D.N.	5.1	O1	II	5.1	274 353	1 l	E2		PP					0	
3215	PERSULFATI, ANORGANSKI, N.D.N.	5.1	O2	III	5.1		5 kg	E1		PP					0	
3216	PERSULFATI, ANORGANSKI, VODENA OTOPINA, N.D.N.	5.1	O1	III	5.1		5 l	E1		PP					0	
3218	NITRATI, ANORGANSKI, VODENA OTOPINA, N.D.N.	5.1	O1	II	5.1	270 511	1 l	E2		PP					0	
3218	NITRATI, ANORGANSKI, VODENA OTOPINA, N.D.N.	5.1	O1	III	5.1	270 511	5 l	E1		PP					0	
3219	NITRITI, ANORGANSKI, VODENA OTOPINA, N.D.N.	5.1	O1	II	5.1	103 274	1 l	E2		PP					0	
3219	NITRITI, ANORGANSKI, VODENA OTOPINA, N.D.N.	5.1	O1	III	5.1	103 274	5 l	E1		PP					0	
3220	PENTAFLUOROETAN (PLIN ZA HLAĐENJE R 125)	2	2A		2.2	662	120 ml	E1		PP					0	
3221	SAMOZAPALJIVA KAPLJEVINA TIP B	4.1	SR1		4.1+1	181 194 274	25 ml	E0		PP			HA01, HA10		3	
3222	SAMOZAPALJIVA KRUTINA TIP B	4.1	SR1		4.1+1	181 194 274	100 g	E0		PP			HA01, HA10		3	
3223	SAMOZAPALJIVA KAPLJEVINA TIP C	4.1	SR1		4.1	194 274	25 ml	E0		PP					0	
3224	SAMOZAPALJIVA KRUTINA TIP C	4.1	SR1		4.1	194 274	100 g	E0		PP					0	
3225	SAMOZAPALJIVA KAPLJEVINA TIP D	4.1	SR1		4.1	194 274	125 ml	E0		PP					0	
3226	SAMOZAPALJIVA KRUTINA TIP D	4.1	SR1		4.1	194 274	500 g	E0		PP					0	
3227	SAMOZAPALJIVA KAPLJEVINA TIP E	4.1	SR1		4.1	194 274	125 ml	E0		PP					0	
3228	SAMOZAPALJIVA KRUTINA TIP E	4.1	SR1		4.1	194 274	500 g	E0		PP					0	
3229	SAMOZAPALJIVA KAPLJEVINA TIP F	4.1	SR1		4.1	194 274	125 ml	E0		PP					0	
3230	SAMOZAPALJIVA KRUTINA TIP F	4.1	SR1		4.1	194 274	500 g	E0		PP					0	
3231	SAMOZAPALJIVA KAPLJEVINA TIP B, KONTROLIRANE TEMPERATURE	4.1	SR2		4.1+1	181 194 274	0	E0		PP			HA01, HA10		3	
3232	SAMOZAPALJIVA KRUTINA TIP B, KONTROLIRANE TEMPERATURE	4.1	SR2		4.1+1	181 194 274	0	E0		PP			HA01, HA10		3	

Autorsko pravo © Ujedinjeni narodi, 2013. Sva prava pridržana.

UN br. ili ID br.	Naziv i opis	Klasa	Klasifikacijska oznaka	Pakirna skupina	Listice opasnosti	Posebne odredbe	Ograničene i izuzete količine		Prijevoz dozvoljen	Potrebna oprema	Ventilacija	Odredbe u vezi utovara, istovara i prijevoza			Broj plavih konusa/svjetala	Napomene
	3.1.2	2.2	2.2	2.1.1.3	5.2.2	3.3	3.4	3.5.1.2	3.2.1	8.1.5	7.1.6	7.1.6			7.1.5	3.2.1
(1)	(2)	(3a)	(3b)	(4)	(5)	(6)	(7a)	(7b)	(8)	(9)	(10)	(11)			(12)	(13)
3233	SAMOZAPALJIVA KAPLJEVINA TIP C, KONTROLIRANE TEMPERATURE	4.1	SR2		4.1	194 274	0	E0		PP					0	
3234	SAMOZAPALJIVA KRUTINA TIP C, KONTROLIRANE TEMPERATURE	4.1	SR2		4.1	194 274	0	E0		PP					0	
3235	SAMOZAPALJIVA KAPLJEVINA TIP D, KONTROLIRANE TEMPERATURE	4.1	SR2		4.1	194 274	0	E0		PP					0	
3236	SAMOZAPALJIVA KRUTINA TIP D, KONTROLIRANE TEMPERATURE	4.1	SR2		4.1	194 274	0	E0		PP					0	
3237	SAMOZAPALJIVA KAPLJEVINA TIP E, KONTROLIRANE TEMPERATURE	4.1	SR2		4.1	194 274	0	E0		PP					0	
3238	SAMOZAPALJIVA KRUTINA TIP E, KONTROLIRANE TEMPERATURE	4.1	SR2		4.1	194 274	0	E0		PP					0	
3239	SAMOZAPALJIVA KAPLJEVINA TIP F, KONTROLIRANE TEMPERATURE	4.1	SR2		4.1	194 274	0	E0		PP					0	
3240	SAMOZAPALJIVA KRUTINA TIP F, KONTROLIRANE TEMPERATURE	4.1	SR2		4.1	194 274	0	E0		PP					0	
3241	2-BROMO-2-NITROPROPAN-1,3-DIOL	4.1	SR1	III	4.1	638	5 kg	E1		PP					0	
3242	AZODIKARBONAMID	4.1	SR1	II	4.1	215 638	1 kg	E0		PP					0	
3243	KRUTINE KOJE SADRŽE TOKSIČNU KAPLJEVINU, N.D.N.	6.1	T9	II	6.1	217 274 601 802	500 g	E4		PP, EP, TOX, A	VE02				2	
3244	KRUTINE KOJE SADRŽE NAGRIZAJUĆU KAPLJEVINU, N.D.N.	8	C10	II	8	218 274	1 kg	E2		PP, EP					0	
3245	GENETSKI MODIFICIRANI MIKROORGANIZMI ili GENETSKI MODIFICIRANI ORGANIZMI	9	M8		9	219 637 802	0	E0		PP					0	
3245	GENETSKI MODIFICIRANI MIKROORGANIZMI ili GENETSKI MODIFICIRANI ORGANIZMI, u rashlađenom tekućem dušiku	9	M8		9+2.2	219 637 802	0	E0		PP					0	
3246	METANSULFONIL KLORID	6.1	TC1	I	6.1+8	354 802	0	E0		PP, EP, TOX, A	VE02				2	
3247	NATRIJEV PEROKSOBORAT, BEZVODNI	5.1	O2	II	5.1		1 kg	E2		PP					0	
3248	LIJEK, TEKUĆI, ZAPALJIVI, TOKSIČNI, N.D.N.	3	FT1	II	3+6.1	220 221 601 802	1 l	E2		PP, EP, EX, TOX, A	VE01, VE02				2	
3248	LIJEK, TEKUĆI, ZAPALJIVI, TOKSIČNI, N.D.N.	3	FT1	III	3+6.1	220 221 601 802	5 l	E1		PP, EP, EX, TOX, A	VE01, VE02				0	
3249	LIJEK, KRUTI, TOKSIČAN, N.D.N.	6.1	T2	II	6.1	221 601 802	500 g	E4		PP, EP					2	
3249	LIJEK, KRUTI, TOKSIČAN, N.D.N.	6.1	T2	III	6.1	221 601 802	5 kg	E1		PP, EP					0	
3250	KLOROOCTENA KISELINA, TALJENA	6.1	TC1	II	6.1+8	802	0	E0		PP, EP, TOX, A	VE02				2	

Autorsko pravo © Ujedinjeni narodi, 2013. Sva prava pridržana.

UN br. ili ID br.	Naziv i opis	Klasa	Klasifikacijska oznaka	Pakirna skupina	Listice opasnosti	Posebne odredbe	Ograničene i izuzete količine		Prijevoz dozvoljen	Potrebna oprema	Ventilacija	Odredbe u vezi utovara, istovara i prijevoza			Broj plavih konusa/svjetala	Napomene
	3.1.2	2.2	2.2	2.1.1.3	5.2.2	3.3	3.4	3.5.1.2	3.2.1	8.1.5	7.1.6	7.1.6			7.1.5	3.2.1
(1)	(2)	(3a)	(3b)	(4)	(5)	(6)	(7a)	(7b)	(8)	(9)	(10)	(11)			(12)	(13)
3251	IZOSORBID-5-MONONITRAT	4.1	SR1	III	4.1	226 638	5 kg	E0		PP					0	
3252	DIFLUOROMETAN (PLIN ZA HLAĐENJE R 32)	2	2F		2.1	662	0	E0		PP, EX, A	VE01				1	
3253	DINATRIJEV TRIOKSOSILIKAT	8	C6	III	8		5 kg	E1		PP, EP					0	
3254	TRIBUTILFOSFAN	4.2	S1	I	4.2		0	E0		PP					0	
3255	terc-BUTIL HIPOKLORIT	4.2	SC1	**PRIJEVOZ ZABRANJEN**												
3256	KAPLJEVINA S POVIŠENOM TEMPERATUROM, ZAPALJIVA, N.D.N., s plamištem višim od 60 °C, na ili iznad plamišta i ispod 100°C	3	F2	III	3	274 560	0	E0	T	PP, EX, A	VE01				0	
3256	KAPLJEVINA S POVIŠENOM TEMPERATUROM, ZAPALJIVA, N.D.N., s plamištem višim od 60 °C, na ili iznad plamišta i na ili iznad 100°C	3	F2	III	3	274 560 580	0	E0	T	PP, EX, A	VE01				0	
3257	KAPLJEVINA S POVIŠENOM TEMPERATUROM, N.D.N., na ili iznad 100°C i ispod svojeg plamišta (uključujući taljene metale, taljene soli, itd.)	9	M9	III	9	274 580 643	0	E0	T	PP					0	
3258	KRUTINA S POVIŠENOM TEMPERATUROM, N.D.N., na ili iznad 240°C	9	M10	III	9	274 580 643	0	E0		PP					0	
3259	AMINI, KRUTI, NAGRIZAJUĆI, N.D.N. ili POLIAMINI, KRUTI, NAGRIZAJUĆI, N.D.N.	8	C8	I	8	274	0	E0		PP, EP					0	
3259	AMINI, KRUTI, NAGRIZAJUĆI, N.D.N. ili POLIAMINI, KRUTI, NAGRIZAJUĆI, N.D.N.	8	C8	II	8	274	1 kg	E2		PP, EP					0	
3259	AMINI, KRUTI, NAGRIZAJUĆI, N.D.N. ili POLIAMINI, KRUTI, NAGRIZAJUĆI, N.D.N.	8	C8	III	8	274	5 kg	E1	T	PP, EP					0	
3260	NAGRIZAJUĆA KRUTINA, KISELA, ANORGANSKA, N.D.N.	8	C2	I	8	274	0	E0		PP, EP					0	
3260	NAGRIZAJUĆA KRUTINA, KISELA, ANORGANSKA, N.D.N.	8	C2	II	8	274	1 kg	E2		PP, EP					0	
3260	NAGRIZAJUĆA KRUTINA, KISELA, ANORGANSKA, N.D.N.	8	C2	III	8	274	5 kg	E1		PP, EP					0	
3261	NAGRIZAJUĆA KRUTINA, KISELA, ORGANSKA, N.D.N.	8	C4	I	8	274	0	E0		PP, EP					0	
3261	NAGRIZAJUĆA KRUTINA, KISELA, ORGANSKA, N.D.N.	8	C4	II	8	274	1 kg	E2		PP, EP					0	
3261	NAGRIZAJUĆA KRUTINA, KISELA, ORGANSKA, N.D.N.	8	C4	III	8	274	5 kg	E1		PP, EP					0	
3262	NAGRIZAJUĆA KRUTINA, BAZIČNA, ANORGANSKA, N.D.N.	8	C6	I	8	274	0	E0		PP, EP					0	
3262	NAGRIZAJUĆA KRUTINA, BAZIČNA, ANORGANSKA, N.D.N.	8	C6	II	8	274	1 kg	E2		PP, EP					0	
3262	NAGRIZAJUĆA KRUTINA, BAZIČNA, ANORGANSKA, N.D.N.	8	C6	III	8	274	5 kg	E1		PP, EP					0	
3263	NAGRIZAJUĆA KRUTINA, BAZIČNA, ORGANSKA, N.D.N.	8	C8	I	8	274	0	E0		PP, EP					0	
3263	NAGRIZAJUĆA KRUTINA, BAZIČNA, ORGANSKA, N.D.N.	8	C8	II	8	274	1 kg	E2		PP, EP					0	
3263	NAGRIZAJUĆA KRUTINA, BAZIČNA, ORGANSKA, N.D.N.	8	C8	III	8	274	5 kg	E1		PP, EP					0	
3264	NAGRIZAJUĆA KAPLJEVINA, KISELA, ANORGANSKA, N.D.N.	8	C1	I	8	274	0	E0	T	PP, EP					0	
3264	NAGRIZAJUĆA KAPLJEVINA, KISELA, ANORGANSKA, N.D.N.	8	C1	II	8	274	1 l	E2	T	PP, EP					0	
3264	NAGRIZAJUĆA KAPLJEVINA, KISELA, ANORGANSKA, N.D.N.	8	C1	III	8	274	5 l	E1	T	PP, EP					0	
3265	NAGRIZAJUĆA KAPLJEVINA, KISELA, ORGANSKA, N.D.N.	8	C3	I	8	274	0	E0	T	PP, EP					0	
3265	NAGRIZAJUĆA KAPLJEVINA, KISELA, ORGANSKA, N.D.N.	8	C3	II	8	274	1 l	E2	T	PP, EP					0	
3265	NAGRIZAJUĆA KAPLJEVINA, KISELA, ORGANSKA, N.D.N.	8	C3	III	8	274	5 l	E1	T	PP, EP					0	
3266	NAGRIZAJUĆA KAPLJEVINA, BAZIČNA, ANORGANSKA, N.D.N.	8	C5	I	8	274	0	E0	T	PP, EP					0	
3266	NAGRIZAJUĆA KAPLJEVINA, BAZIČNA, ANORGANSKA, N.D.N.	8	C5	II	8	274	1 l	E2	T	PP, EP					0	
3266	NAGRIZAJUĆA KAPLJEVINA, BAZIČNA, ANORGANSKA, N.D.N.	8	C5	III	8	274	5 l	E1	T	PP, EP					0	

Autorsko pravo © Ujedinjeni narodi, 2013. Sva prava pridržana.

UN br. ili ID br.	Naziv i opis	Klasa	Klasifikacijska oznaka	Pakirna skupina	Listice opasnosti	Posebne odredbe	Ograničene i izuzete količine		Prijevoz dozvoljen	Potrebna oprema	Ventilacija	Odredbe u vezi utovara, istovara i prijevoza			Broj plavih konusa/svjetala	Napomene
	3.1.2	2.2	2.2	2.1.1.3	5.2.2	3.3	3.4	3.5.1.2	3.2.1	8.1.5	7.1.6	7.1.6			7.1.5	3.2.1
(1)	(2)	(3a)	(3b)	(4)	(5)	(6)	(7a)	(7b)	(8)	(9)	(10)	(11)			(12)	(13)
3267	NAGRIZAJUĆA KAPLJEVINA, BAZIČNA, ORGANSKA, N.D.N.	8	C7	I	8	274	0	E0	T	PP, EP					0	
3267	NAGRIZAJUĆA KAPLJEVINA, BAZIČNA, ORGANSKA, N.D.N.	8	C7	II	8	274	1 l	E2	T	PP, EP					0	
3267	NAGRIZAJUĆA KAPLJEVINA, BAZIČNA, ORGANSKA, N.D.N.	8	C7	III	8	274	5 l	E1	T	PP, EP					0	
3268	SPRAVE ZA NAPUHAVANJE ZRAČNIH JASTUKA ili MODULI ZRAČNIH JASTUKA ili ZATEZIVAČI POJASEVA ZA VEZANJE	9	M5	III	9	280 289	0	E0		PP					0	
3269	PRIBOR ZA POLIESTERIKU SMOLU	3	F3	II	3	236 340	5 l	E0		PP, EX, A	VE01				1	
3269	PRIBOR ZA POLIESTERIKU SMOLU	3	F3	III	3	236 340	5 l	E0		PP, EX, A	VE01				0	
3270	FILTRI S NITROCELULOZNOM MEMBRANOM, s ne više od 12.6% masenog udjela dušika	4.1	F1	II	4.1	237 286	1 kg	E2		PP					1	
3271	ETERI, N.D.N.	3	F1	II	3	274	1 l	E2	T	PP, EX, A	VE01				1	
3271	ETERI, N.D.N.	3	F1	III	3	274	5 l	E1	T	PP, EX, A	VE01				0	
3272	ESTERI, N.D.N.	3	F1	II	3	274 601	1 l	E2	T	PP, EX, A	VE01				1	
3272	ESTERI, N.D.N.	3	F1	III	3	274 601	5 l	E1	T	PP, EX, A	VE01				0	
3273	NITRILI, ZAPALJIVI, TOKSIČNI, N.D.N.	3	FT1	I	3+6.1	274 802	0	E0		PP, EP, EX, TOX, A	VE01, VE02				2	
3273	NITRILI, ZAPALJIVI, TOKSIČNI, N.D.N.	3	FT1	II	3+6.1	274 802	1 l	E2		PP, EP, EX, TOX, A	VE01, VE02				2	
3274	OTOPINA ALKOHOLATA, N.D.N., u alkoholu	3	FC	II	3+8	274	1 l	E2		PP, EP, EX, A	VE01				1	
3275	NITRILI, TOKSIČNI, ZAPALJIVI, N.D.N.	6.1	TF1	I	6.1+3	274 315 802	0	E5		PP, EP, EX, TOX, A	VE01, VE02				2	
3275	NITRILI, TOKSIČNI, ZAPALJIVI, N.D.N.	6.1	TF1	II	6.1+3	274 802	100 ml	E4		PP, EP, EX, TOX, A	VE01, VE02				2	
3276	NITRILI, TOKSIČNI, TEKUĆI, N.D.N.	6.1	T1	I	6.1	274 315 802	0	E5		PP, EP, TOX, A	VE02				2	
3276	NITRILI, TOKSIČNI, TEKUĆI, N.D.N.	6.1	T1	II	6.1	274 802	100 ml	E4	T	PP, EP, TOX, A	VE02				2	
3276	NITRILI, TOKSIČNI, TEKUĆI, N.D.N.	6.1	T1	III	6.1	274 802	5 l	E1		PP, EP, TOX, A	VE02				0	
3277	KLOROFORMATI, TOKSIČNI, NAGRIZAJUĆI, N.D.N.	6.1	TC1	II	6.1+8	274 561 802	100 ml	E4		PP, EP, TOX, A	VE02				2	
3278	ORGANOFORSFORNI SPOJ, TOKSIČNI, TEKUĆI, N.D.N.	6.1	T1	I	6.1	43 274 315 802	0	E5		PP, EP, TOX, A	VE02				2	
3278	ORGANOFORSFORNI SPOJ, TOKSIČNI, TEKUĆI, N.D.N.	6.1	T1	II	6.1	43 274 802	100 ml	E4		PP, EP, TOX, A	VE02				2	
3278	ORGANOFORSFORNI SPOJ, TOKSIČNI, TEKUĆI, N.D.N.	6.1	T1	III	6.1	43 274 802	5 l	E1		PP, EP, TOX, A	VE02				0	

Autorsko pravo © Ujedinjeni narodi, 2013. Sva prava pridržana.

UN br. ili ID br.	Naziv i opis	Klasa	Klasifikacijska oznaka	Pakirna skupina	Listice opasnosti	Posebne odredbe	Ograničene i izuzete količine		Prijevoz dozvoljen	Potrebna oprema	Ventilacija	Odredbe u vezi utovara, istovara i prijevoza			Broj plavih konusa/svjetala	Napomene
	3.1.2	2.2	2.2	2.1.1.3	5.2.2	3.3	3.4	3.5.1.2	3.2.1	8.1.5	7.1.6	7.1.6			7.1.5	3.2.1
(1)	(2)	(3a)	(3b)	(4)	(5)	(6)	(7a)	(7b)	(8)	(9)	(10)	(11)			(12)	(13)
3279	ORGANOFORSFORNI SPOJ, TOKSIČNI, ZAPALJIV, N.D.N.	6.1	TF1	I	6.1+3	43 274 315 802	0	E5		PP, EP, EX, TOX, A	VE01, VE02				2	
3279	ORGANOFORSFORNI SPOJ, TOKSIČNI, ZAPALJIV, N.D.N.	6.1	TF1	II	6.1+3	43 274 802	100 ml	E4		PP, EP, EX, TOX, A	VE01, VE02				2	
3280	ORGANOARSENSKI SPOJ, TEKUĆI, N.D.N.	6.1	T3	I	6.1	274 315 802	0	E5		PP, EP, TOX, A	VE02				2	
3280	ORGANOARSENSKI SPOJ, TEKUĆI, N.D.N.	6.1	T3	II	6.1	274 802	100 ml	E4		PP, EP, TOX, A	VE02				2	
3280	ORGANOARSENSKI SPOJ, TEKUĆI, N.D.N.	6.1	T3	III	6.1	274 802	5 l	E1		PP, EP, TOX, A	VE02				0	
3281	METALNI KARBONILI, TEKUĆI, N.D.N.	6.1	T3	I	6.1	274 315 562 802	0	E5		PP, EP, TOX, A	VE02				2	
3281	METALNI KARBONILI, TEKUĆI, N.D.N.	6.1	T3	II	6.1	274 562 802	100 ml	E4		PP, EP, TOX, A	VE02				2	
3281	METALNI KARBONILI, TEKUĆI, N.D.N.	6.1	T3	III	6.1	274 562 802	5 l	E1		PP, EP, TOX, A	VE02				0	
3282	ORGANOMETALNI SPOJ, TOKSIČAN, TEKUĆI, N.D.N.	6.1	T3	I	6.1	274 562 802	0	E5		PP, EP, TOX, A	VE02				2	
3282	ORGANOMETALNI SPOJ, TOKSIČAN, TEKUĆI, N.D.N.	6.1	T3	II	6.1	274 562 802	100 ml	E4		PP, EP, TOX, A	VE02				2	
3282	ORGANOMETALNI SPOJ, TOKSIČAN, TEKUĆI, N.D.N.	6.1	T3	III	6.1	274 562 802	5 l	E1		PP, EP, TOX, A	VE02				0	
3283	SELENIJEV SPOJ, KRUTI, N.D.N.	6.1	T5	I	6.1	274 563 802	0	E5		PP, EP					2	
3283	SELENIJEV SPOJ, KRUTI, N.D.N.	6.1	T5	II	6.1	274 563 802	500 g	E4		PP, EP					2	
3283	SELENIJEV SPOJ, KRUTI, N.D.N.	6.1	T5	III	6.1	274 563 802	5 kg	E1		PP, EP					0	
3284	TELURIJEV SPOJ, N.D.N.	6.1	T5	I	6.1	274 802	0	E5		PP, EP					2	
3284	TELURIJEV SPOJ, N.D.N.	6.1	T5	II	6.1	274 802	500 g	E4		PP, EP					2	
3284	TELURIJEV SPOJ, N.D.N.	6.1	T5	III	6.1	274 802	5 kg	E1		PP, EP					0	

Autorsko pravo © Ujedinjeni narodi, 2013. Sva prava pridržana.

UN br. ili ID br.	Naziv i opis	Klasa	Klasifikacijska oznaka	Pakirna skupina	Listice opasnosti	Posebne odredbe	Ograničene i izuzete količine		Prijevoz dozvoljen	Potrebna oprema	Ventilacija	Odredbe u vezi utovara, istovara i prijevoza			Broj plavih konusa/svjetala	Napomene
	3.1.2	2.2	2.2	2.1.1.3	5.2.2	3.3	3.4	3.5.1.2	3.2.1	8.1.5	7.1.6	7.1.6			7.1.5	3.2.1
(1)	(2)	(3a)	(3b)	(4)	(5)	(6)	(7a)	(7b)	(8)	(9)	(10)	(11)			(12)	(13)
3285	VANADIJEV SPOJ, N.D.N.	6.1	T5	I	6.1	274 564 802	0	E5		PP, EP					2	
3285	VANADIJEV SPOJ, N.D.N.	6.1	T5	II	6.1	274 564 802	500 g	E4		PP, EP					2	
3285	VANADIJEV SPOJ, N.D.N.	6.1	T5	III	6.1	274 564 802	5 kg	E1		PP, EP					0	
3286	ZAPALJIVA KAPLJEVINA, TOKSIČNA, NAGRIZAJUĆA, N.D.N.	3	FTC	I	3+6.1+8	274 802	0	E0	T	PP, EP, EX, TOX, A	VE01, VE02				2	
3286	ZAPALJIVA KAPLJEVINA, TOKSIČNA, NAGRIZAJUĆA, N.D.N.	3	FTC	II	3+6.1+8	274 802	1 l	E2	T	PP, EP, EX, TOX, A	VE01, VE02				2	
3287	TOKSIČNA KAPLJEVINA, ANORGANSKA, N.D.N.	6.1	T4	I	6.1	274 315 802	0	E5	T	PP, EP, TOX, A	VE02				2	
3287	TOKSIČNA KAPLJEVINA, ANORGANSKA, N.D.N.	6.1	T4	II	6.1	274 802	100 ml	E4	T	PP, EP, TOX, A	VE02				2	
3287	TOKSIČNA KAPLJEVINA, ANORGANSKA, N.D.N.	6.1	T4	III	6.1	274 802	5 l	E1	T	PP, EP, TOX, A	VE02				0	
3288	TOKSIČNA KRUTINA, ANORGANSKA, N.D.N.	6.1	T5	I	6.1	274 802	0	E5		PP, EP					2	
3288	TOKSIČNA KRUTINA, ANORGANSKA, N.D.N.	6.1	T5	II	6.1	274 802	500 g	E4		PP, EP					2	
3288	TOKSIČNA KRUTINA, ANORGANSKA, N.D.N.	6.1	T5	III	6.1	274 802	5 kg	E1		PP, EP					0	
3289	TOKSIČNA KAPLJEVINA, NAGRIZAJUĆA, ANORGANSKA, N.D.N.	6.1	TC3	I	6.1+8	274 315 802	0	E5	T	PP, EP, TOX, A	VE02				2	
3289	TOKSIČNA KAPLJEVINA, NAGRIZAJUĆA, ANORGANSKA, N.D.N.	6.1	TC3	II	6.1+8	274 802	100 ml	E4	T	PP, EP, TOX, A	VE02				2	
3290	TOKSIČNA KRUTINA, NAGRIZAJUĆA, ANORGANSKA, N.D.N.	6.1	TC4	I	6.1+8	274 802	0	E5		PP, EP					2	
3290	TOKSIČNA KRUTINA, NAGRIZAJUĆA, ANORGANSKA, N.D.N.	6.1	TC4	II	6.1+8	274 802	500 g	E4		PP, EP					2	
3291	KLINIČKI OTPAD, NESPECIFICIRAN, N.D.N. ili (BIO) MEDICINSKI OTPAD, N.D.N. ili REGULIRAN MEDICINSKI OTPAD, N.D.N.	6.2	13	II	6.2	565 802	0	E0		PP					0	
3291	KLINIČKI OTPAD, NESPECIFICIRAN, N.D.N. ili (BIO) MEDICINSKI OTPAD, N.D.N. ili REGULIRAN MEDICINSKI OTPAD, N.D.N., u rashlađenom tekućem dušiku	6.2	13	II	6.2 +2.2	565 802	0	E0		PP					0	
3292	BATERIJE, SADRŽE NATRIJ, ili ČLANCI, SADRŽE NATRIJ	4.3	W3	II	4.3	239 295	0	E0		PP, EX, A	VE01		HA08		0	
3293	HIDRAZIN, VODENA OTOPINA s ne više od 37% masenog udjela hidrazina	6.1	T4	III	6.1	566 802	5 l	E1		PP, EP, TOX, A	VE02				0	
3294	VODIKOV CIJANID, OTOPINA U ALKOHOLU s ne više od 45% vodikovog cijanida	6.1	TF1	I	6.1+3	610 802	0	E0		PP, EP, EX, TOX, A	VE01, VE02				2	
3295	UGLJIKOVODICI, TEKUĆI, N.D.N.	3	F1	I	3		500 ml	E3	T	PP, EX, A	VE01				1	

Autorsko pravo © Ujedinjeni narodi, 2013. Sva prava pridržana.

UN br. ili ID br.	Naziv i opis	Klasa	Klasifikacijska oznaka	Pakirna skupina	Listice opasnosti	Posebne odredbe	Ograničene i izuzete količine		Prijevoz dozvoljen	Potrebna oprema	Ventilacija	Odredbe u vezi utovara, istovara i prijevoza			Broj plavih konusa/svjetala	Napomene
	3.1.2	2.2	2.2	2.1.1.3	5.2.2	3.3	3.4	3.5.1.2	3.2.1	8.1.5	7.1.6	7.1.6			7.1.5	3.2.1
(1)	(2)	(3a)	(3b)	(4)	(5)	(6)	(7a)	(7b)	(8)	(9)	(10)	(11)			(12)	(13)
3295	UGLJIKOVODICI, TEKUĆI, N.D.N. (tlak para na 50°C veći od 110 kPa)	3	F1	II	3	640C	1 l	E2	T	PP, EX, A	VE01				1	
3295	UGLJIKOVODICI, TEKUĆI, N.D.N. (tlak para na 50°C ne veći od 110 kPa)	3	F1	II	3	640D	1 l	E2	T	PP, EX, A	VE01				1	
3295	UGLJIKOVODICI, TEKUĆI, N.D.N.	3	F1	III	3		5 l	E1	T	PP, EX, A	VE01				0	
3296	HEPTAFLUOROPROPAN (PLIN ZA HLAĐENJE R 227)	2	2A		2.2	662	120 ml	E1		PP					0	
3297	ETILEN OKSID I KLOROTETRAFLUOROETAN SMJESA s ne više od 8.8% etilen oksida	2	2A		2.2	662	120 ml	E1		PP					0	
3298	SMJESA ETILEN OKSIDA I PENTAFLUOROETANA s ne više od 7.9% etilen oksida	2	2A		2.2	662	120 ml	E1		PP					0	
3299	SMJESA ETILEN OKSIDA I TETRAFLUOROETANA s ne više od 5.6% etilen oksida	2	2A		2.2	662	120 ml	E1		PP					0	
3300	SMJESA ETILEN OKSIDA I UGLJIČNOG DIOKSIDA s više od 87% etilen oksida	2	2TF		2.3+2.1		0	E0		PP, EP, EX, TOX, A	VE01, VE02				2	
3301	NAGRIZAJUĆA KAPLJEVINA, SAMOZAGRIJAVAJUĆA, N.D.N.	8	CS1	I	8+4.2	274	0	E0		PP, EP					0	
3301	NAGRIZAJUĆA KAPLJEVINA, SAMOZAGRIJAVAJUĆA, N.D.N.	8	CS1	II	8+4.2	274	0	E2		PP, EP					0	
3302	2-DIMETILAMINOETIL AKRILAT	6.1	T1	II	6.1	802	100 ml	E4		PP, EP, TOX, A	VE02				2	
3303	STLAČENI ZRAK, TOKSIČAN, OKSIDIRAJUĆI, N.D.N.	2	1TO		2.3+5.1	274	0	E0		PP, EP, TOX, A	VE02				2	
3304	STLAČENI ZRAK, TOKSIČAN, NAGRIZAJUĆI, N.D.N.	2	1TC		2.3+8	274	0	E0		PP, EP, TOX, A	VE02				2	
3305	STLAČENI ZRAK, TOKSIČAN, ZAPALJIV, NAGRIZAJUĆI, N.D.N.	2	1TFC		2.3+2.1 +8	274	0	E0		PP, EP, EX, TOX, A	VE01, VE02				2	
3306	STLAČENI ZRAK, TOKSIČAN, OKSIDIRAJUĆI, NAGRIZAJUĆI, N.D.N.	2	1TOC		2.3+5.1 +8	274	0	E0		PP, EP, TOX, A	VE02				2	
3307	UKAPLJENI PLIN, TOKSIČAN, OKSIDIRAJUĆI, N.D.N.	2	2TO		2.3+5.1	274	0	E0		PP, EP, TOX, A	VE02				2	
3308	UKAPLJENI PLIN, TOKSIČAN, NAGRIZAJUĆI, N.D.N.	2	2TC		2.3+8	274	0	E0		PP, EP, TOX, A	VE02				2	
3309	UKAPLJENI PLIN, TOKSIČAN, ZAPALJIV, NAGRIZAJUĆI, N.D.N.	2	2TFC		2.3+2.1 +8	274	0	E0		PP, EP, EX, TOX, A	VE01, VE02				2	
3310	UKAPLJENI PLIN, TOKSIČAN, OKSIDIRAJUĆI, NAGRIZAJUĆI, N.D.N.	2	2TOC		2.3+5.1 +8	274	0	E0		PP, EP, TOX, A	VE02				2	
3311	PLIN, POTHLAĐENA KAPLJEVINA, OKSIDIRAJUĆI, N.D.N.	2	30		2.2+5.1	274	0	E0		PP					0	
3312	PLIN, POTHLAĐENA KAPLJEVINA, ZAPALJIV, N.D.N.	2	3F		2.1	274	0	E0		PP, EX, A	VE01				1	
3313	ORGANSKI PIGMENTI, SAMOZAGRIJAVAJUĆI	4.2	S2	II	4.2		0	E2		PP					0	
3313	ORGANSKI PIGMENTI, SAMOZAGRIJAVAJUĆI	4.2	S2	III	4.2		0	E1		PP					0	
3314	SPOJEVI PLASTIKE ZA IZRADU KALUPA u tijestu, listovima ili ekstrudirano uže od ispuštajuće zapaljive pare	9	M3	III	nema	207 633	5 kg	E1		PP, EP, EX, A	VE01				0	
3315	KEMIJSKI UZORAK, TOKSIČAN	6.1	T8	I	6.1	250 802	0	E0		PP, EP, TOX, A	VE02				2	

Autorsko pravo © Ujedinjeni narodi, 2013. Sva prava pridržana.

UN br. ili ID br.	Naziv i opis	Klasa	Klasifikacijska oznaka	Pakirna skupina	Listice opasnosti	Posebne odredbe	Ograničene i izuzete količine		Prijevoz dozvoljen	Potrebna oprema	Ventilacija	Odredbe u vezi utovara, istovara i prijevoza			Broj plavih konusa/svjetala	Napomene
	3.1.2	2.2	2.2	2.1.1.3	5.2.2	3.3	3.4	3.5.1.2	3.2.1	8.1.5	7.1.6	7.1.6			7.1.5	3.2.1
(1)	(2)	(3a)	(3b)	(4)	(5)	(6)	(7a)	(7b)	(8)	(9)	(10)	(11)			(12)	(13)
3316	KEMIJSKI PRIBOR ili PRIBOR ZA PRVU POMOĆ	9	M11	II	9	251 340	vidi PO 251	vidi PO 340		PP					0	
3316	KEMIJSKI PRIBOR ili PRIBOR ZA PRVU POMOĆ	9	M11	III	9	251 340	vidi PO 251	vidi PO 340		PP					0	
3317	2-AMINO-4,6-DINITROFENOL, VLAŽAN s najmanje 20% masenog udjela vode	4.1	D	I	4.1		0	E0		PP					1	
3318	OTOPINA AMONIJAKA, relativna gustoća manje od 0,880 pri 15°C u vodi, s više od 50% amonijaka	2	4TC		2.3+8	23	0	E0		PP, EP, TOX, A	VE02				2	
3319	NITROGLICERIN SMJESA, DESENZITIRANA, KRUTA, N.D.N. s više od 2% ali ne više od 10% masenog udjela nitroglicerina	4.1	D	II	4.1	272 274	0	E0		PP					0	
3320	OTOPINA NATRIJEVA BOROHIDRIDA I NATRIJEVA HIDROKSIDA, s ne više od 12% natrijevog borohidrida i ne više od 40% masenog udjela natrijevog hidroksida	8	C5	II	8		1 l	E2		PP, EP					0	
3320	OTOPINA NATRIJEVA BOROHIDRIDA I NATRIJEVA HIDROKSIDA, s ne više od 12% natrijevog borohidrida i ne više od 40% masenog udjela natrijevog hidroksida	8	C5	III	8		5 l	E1		PP, EP					0	
3321	RADIOAKTIVNI MATERIJAL, NISKA SPECIFIČNA AKTIVNOST (LSA-II), ne fisijski ili fisijski-izuzet	7			7X	172 317 325 336	0	E0		PP					2	
3322	RADIOAKTIVNI MATERIJAL, NISKA SPECIFIČNA AKTIVNOST (LSA-III), ne fisijski ili fisijski-izuzet	7			7X	172 317 325 336	0	E0		PP					2	
3323	RADIOAKTIVNI MATERIJAL, TIP C PAKET, ne fisijski ili fisijski-izuzet	7			7X	172 317 325	0	E0		PP					2	
3324	RADIOAKTIVNI MATERIJAL, NISKA SPECIFIČNA AKTIVNOST (LSA-II), FISIJSKI	7			7X+7E	172 326 336	0	E0		PP					2	
3325	RADIOAKTIVNI MATERIJAL, NISKA SPECIFIČNA AKTIVNOST, (LSA-III), FISIJSKI	7			7X+7E	172 326 336	0	E0		PP					2	
3326	RADIOAKTIVNI MATERIJAL, PREDMETI S KONTAMINIRANOM POVRŠINOM (SCO-I ili SCO-II), FISIJSKI	7			7X+7E	172 336	0	E0		PP					2	
3327	RADIOAKTIVNI MATERIJAL, TIP A PAKET, FISIJSKI, nije poseban oblik	7			7X+7E	172 326	0	E0		PP					2	
3328	RADIOAKTIVNI MATERIJAL, TIP B(U) PAKET, FISIJSKI	7			7X+7E	172 326 337	0	E0		PP					2	
3329	RADIOAKTIVNI MATERIJAL, TIP B(M) PAKET, FISIJSKI	7			7X+7E	172 326 337	0	E0		PP					2	
3330	RADIOAKTIVNI MATERIJAL, TIP C PAKET, FISIJSKI	7			7X+7E	172 326	0	E0		PP					2	

Autorsko pravo © Ujedinjeni narodi, 2013. Sva prava pridržana.

UN br. ili ID br.	Naziv i opis	Klasa	Klasifikacijska oznaka	Pakirna skupina	Listice opasnosti	Posebne odredbe	Ograničene i izuzete količine		Prijevoz dozvoljen	Potrebna oprema	Ventilacija	Odredbe u vezi utovara, istovara i prijevoza			Broj plavih konusa/svjetala	Napomene
	3.1.2	2.2	2.2	2.1.1.3	5.2.2	3.3	3.4	3.5.1.2	3.2.1	8.1.5	7.1.6	7.1.6			7.1.5	3.2.1
(1)	(2)	(3a)	(3b)	(4)	(5)	(6)	(7a)	(7b)	(8)	(9)	(10)	(11)			(12)	(13)
3331	RADIOAKTIVNI MATERIJAL, PRIJEVOZ PREMA POSEBNOM DOGOVORU, FISIJSKI	7			7X+7E	172 326	0	E0		PP					2	
3332	RADIOAKTIVNI MATERIJAL, TIP A PAKET, POSEBAN OBLIK, ne fisijski ili fisijski-izuzet	7			7X	172 317	0	E0		PP					2	
3333	RADIOAKTIVNI MATERIJAL, TIP A PAKET, POSEBAN OBLIK, FISIJSKI	7			7X+7E	172	0	E0		PP					2	
3334	Regulirana kapljevina za zrakoplovstvo, N.D.N.	9	M11	**NE PODLIJEŽE ADN-u**												
3335	Regulirana krutina za zrakoplovstvo, N.D.N.	9	M11	**NE PODLIJEŽE ADN-u**												
3336	MERKAPTANI, TEKUĆI, ZAPALJIVI, N.D.N. ili MERKAPTAN SMJESA, TEKUĆA, ZAPALJIVA, N.D.N.	3	F1	I	3	274	0	E0		PP, EX, A	VE01				1	
3336	MERKAPTANI, TEKUĆI, ZAPALJIVI, N.D.N. ili MERKAPTAN SMJESA, TEKUĆA, ZAPALJIVA, N.D.N. (tlak para na 50°C veći od 110 kPa)	3	F1	II	3	274 640C	1 l	E2		PP, EX, A	VE01				1	
3336	MERKAPTANI, TEKUĆI, ZAPALJIVI, N.D.N. ili MERKAPTAN SMJESA, TEKUĆA, ZAPALJIVA, N.D.N. (tlak para na 50°C ne veći od 110 kPa)	3	F1	II	3	274 640D	1 l	E2		PP, EX, A	VE01				1	
3336	MERKAPTANI, TEKUĆI, ZAPALJIVI, N.D.N. ili MERKAPTAN SMJESA, TEKUĆA, ZAPALJIVA, N.D.N.	3	F1	III	3	274	5 l	E1		PP, EX, A	VE01				0	
3337	PLIN ZA HLAĐENJE R 404A (Pentafluoroetan, 1,1,1-trifluoroetan, i 1,1,1,2-tetrafluoroetan zeotropna smjesa s oko 44% pentafluoroetana i 52% 1,1,1-trifluoroetana)	2	2A		2.2	662	120 ml	E1		PP					0	
3338	PLIN ZA HLAĐENJE R 407A (Difluorometan, pentafluoroetan, i 1,1,1,2-tetrafluoroetan zeotropna smjesa s oko 20% difluorometana i 40% pentafluoroetana)	2	2A		2.2	662	120 ml	E1		PP					0	
3339	PLIN ZA HLAĐENJE R 407B (Difluorometan, pentafluoroetan, i 1,1,1,2-tetrafluoroetan zeotropna smjesa s oko 10% difluorometana i 70% pentafluoroetana)	2	2A		2.2	662	120 ml	E1		PP					0	
3340	PLIN ZA HLAĐENJE R 407C (Difluorometan, pentafluoroetan, i 1,1,1,2-tetrafluoroetan zeotropna smjesa s oko 23% difluorometana i 25% pentafluoroetana)	2	2A		2.2	662	120 ml	E1		PP					0	
3341	TIUREJSKI DIOKSID	4.2	S2	II	4.2		0	E2		PP					0	
3341	TIUREJSKI DIOKSID	4.2	S2	III	4.2		0	E1		PP					0	
3342	KSANTATI	4.2	S2	II	4.2		0	E2		PP					0	
3342	KSANTATI	4.2	S2	III	4.2		0	E1		PP					0	
3343	NITROGLICERIN SMJESA, DESENZITIRANA, TEKUĆA, ZAPALJIVA, N.D.N. s ne više od 30% masenog udjela nitroglicerina	3	D		3	274 278	0	E0		PP, EX, A	VE01				0	
3344	PENTAERITRIT TETRANITRAT SMJESA, DESENZITIRANA, KRUTa, N.D.N. s više od 10% ali ne više od 20% masenog udjela PETN-a	4.1	D	II	4.1	272 274	0	E0		PP					1	

Autorsko pravo © Ujedinjeni narodi, 2013. Sva prava pridržana.

UN br. ili ID br.	Naziv i opis	Klasa	Klasifikacijska oznaka	Pakirna skupina	Listice opasnosti	Posebne odredbe	Ograničene i izuzete količine		Prijevoz dozvoljen	Potrebna oprema	Ventilacija	Odredbe u vezi utovara, istovara i prijevoza			Broj plavih konusa/svjetala	Napomene
	3.1.2	2.2	2.2	2.1.1.3	5.2.2	3.3	3.4	3.5.1.2	3.2.1	8.1.5	7.1.6	7.1.6			7.1.5	3.2.1
(1)	(2)	(3a)	(3b)	(4)	(5)	(6)	(7a)	(7b)	(8)	(9)	(10)	(11)			(12)	(13)
3345	PESTICID DERIVATA FENOKSIOCTENE KISELINE, KRUTI, TOKSIČAN	6.1	T7	I	6.1	61 274 648 802	0	E5		PP, EP					2	
3345	PESTICID DERIVATA FENOKSIOCTENE KISELINE, KRUTI, TOKSIČAN	6.1	T7	II	6.1	61 274 648 802	500 g	E4		PP, EP					2	
3345	PESTICID DERIVATA FENOKSIOCTENE KISELINE, KRUTI, TOKSIČAN	6.1	T7	III	6.1	61 274 648 802	5 kg	E1		PP, EP					0	
3346	PESTICID DERIVATA FENOKSIOCTENE KISELINE, TEKUĆI, ZAPALJIVI, TOKSIČNI, plamište manje od 23°C	3	FT2	I	3+6.1	61 274 802	0	E0		PP, EP, EX, TOX, A	VE01, VE02				2	
3346	PESTICID DERIVATA FENOKSIOCTENE KISELINE, TEKUĆI, ZAPALJIVI, TOKSIČNI, plamište manje od 23°C	3	FT2	II	3+6.1	61 274 802	1 l	E2		PP, EP, EX, TOX, A	VE01, VE02				2	
3347	PESTICID DERIVATA FENOKSIOCTENE KISELINE, TEKUĆI, TOKSIČNI, ZAPALJIV, plamište ne manje od 23°C	6.1	TF2	I	6.1+3	61 274 802	0	E5		PP, EP, EX, TOX, A	VE01, VE02				2	
3347	PESTICID DERIVATA FENOKSIOCTENE KISELINE, TEKUĆI, TOKSIČNI, ZAPALJIV, plamište ne manje od 23°C	6.1	TF2	II	6.1+3	61 274 802	100 ml	E4		PP, EP, EX, TOX, A	VE01, VE02				2	
3347	PESTICID DERIVATA FENOKSIOCTENE KISELINE, TEKUĆI, TOKSIČNI, ZAPALJIV, plamište ne manje od 23°C	6.1	TF2	III	6.1+3	61 274 802	5 l	E1		PP, EP, EX, TOX, A	VE01, VE02				0	
3348	PESTICID DERIVATA FENOKSIOCTENE KISELINE, TEKUĆI, TOKSIČNI	6.1	T6	I	6.1	61 274 648 802	0	E5		PP, EP, TOX, A	VE02				2	
3348	PESTICID DERIVATA FENOKSIOCTENE KISELINE, TEKUĆI, TOKSIČNI	6.1	T6	II	6.1	61 274 648 802	100 ml	E4		PP, EP, TOX, A	VE02				2	
3348	PESTICID DERIVATA FENOKSIOCTENE KISELINE, TEKUĆI, TOKSIČNI	6.1	T6	III	6.1	61 274 648 802	5 l	E1		PP, EP, TOX, A	VE02				0	
3349	PIRETROID PESTICID, KRUTI, TOKSIČAN	6.1	T7	I	6.1	61 274 648 802	0	E5		PP, EP					2	
3349	PIRETROID PESTICID, KRUTI, TOKSIČAN	6.1	T7	II	6.1	61 274 648 802	500 g	E4		PP, EP					2	

Autorsko pravo © Ujedinjeni narodi, 2013. Sva prava pridržana.

UN br. ili ID br.	Naziv i opis	Klasa	Klasifikacijska oznaka	Pakirna skupina	Listice opasnosti	Posebne odredbe	Ograničene i izuzete količine		Prijevoz dozvoljen	Potrebna oprema	Ventilacija	Odredbe u vezi utovara, istovara i prijevoza			Broj plavih konusa/svjetala	Napomene
	3.1.2	2.2	2.2	2.1.1.3	5.2.2	3.3	3.4	3.5.1.2	3.2.1	8.1.5	7.1.6	7.1.6			7.1.5	3.2.1
(1)	(2)	(3a)	(3b)	(4)	(5)	(6)	(7a)	(7b)	(8)	(9)	(10)	(11)			(12)	(13)
3349	PIRETROID PESTICID, KRUTI, TOKSIČAN	6.1	T7	III	6.1	61 274 648 802	5 kg	E1		PP, EP					0	
3350	PIRETROID PESTICID, TEKUĆI, ZAPALJIVI, TOKSIČNI, plamište manje od 23°C	3	FT2	I	3+6.1	61 274 802	0	E0		PP, EP, EX, TOX, A	VE01, VE02				2	
3350	PIRETROID PESTICID, TEKUĆI, ZAPALJIVI, TOKSIČNI, plamište manje od 23°C	3	FT2	II	3+6.1	61 274 802	1 l	E2		PP, EP, EX, TOX, A	VE01, VE02				2	
3351	PIRETROID PESTICID, TEKUĆI, TOKSIČNI, ZAPALJIV, plamište ne manje od 23°C	6.1	TF2	I	6.1+3	61 274 802	0	E5		PP, EP, EX, TOX, A	VE01, VE02				2	
3351	PIRETROID PESTICID, TEKUĆI, TOKSIČNI, ZAPALJIV, plamište ne manje od 23°C	6.1	TF2	II	6.1+3	61 274 802	100 ml	E4		PP, EP, EX, TOX, A	VE01, VE02				2	
3351	PIRETROID PESTICID, TEKUĆI, TOKSIČNI, ZAPALJIV, plamište ne manje od 23°C	6.1	TF2	III	6.1+3	61 274 802	5 l	E1		PP, EP, EX, TOX, A	VE01, VE02				0	
3352	PIRETROID PESTICID, TEKUĆI, TOKSIČNI	6.1	T6	I	6.1	61 274 648 802	0	E5		PP, EP, TOX, A	VE02				2	
3352	PIRETROID PESTICID, TEKUĆI, TOKSIČNI	6.1	T6	II	6.1	61 274 648 802	100 ml	E4		PP, EP, TOX, A	VE02				2	
3352	PIRETROID PESTICID, TEKUĆI, TOKSIČNI	6.1	T6	III	6.1	61 274 648 802	5 l	E1		PP, EP, TOX, A	VE02				0	
3354	PLIN INSEKTICIDA, ZAPALJIV, N.D.N.	2	2F		2.1	274 662	0	E0		PP, EX, A	VE01				1	
3355	PLIN INSEKTICIDA, TOKSIČAN, ZAPALJIV, N.D.N.	2	2TF		2.3+2.1	274	0	E0		PP, EP, EX, TOX, A	VE01, VE02				2	
3356	GENERATOR KISIKA, KEMIJSKI	5.1	03	II	5.1	284	0	E0		PP					0	
3357	NITROGLICERIN SMJESA, DESENZITIRANA, TEKUĆA, N.D.N. s ne više od 30% masenog udjela nitroglicerina	3	D	II	3	274 288	0	E0		PP, EX, A	VE01				1	
3358	STROJEVI ZA HLAĐENJE sadrže zapaljiv, netoksičan, ukapljeni plin	2	6F		2.1	291	0	E0		PP, EX, A	VE01				1	
3359	RASKUŽENA JEDINICA ZA PRIJEVOZ TERETA	9	M11			302				PP						
3360	Vlakna, biljna, suha	4.1	F1	**NE PODLIJEŽE ADN-u**												
3361	KLOROSILANI, TOKSIČNI, NAGRIZAJUĆI, N.D.N.	6.1	TC1	II	6.1+8	274 802	0	E0		PP, EP, TOX, A	VE02				2	
3362	KLOROSILANI, TOKSIČNI, NAGRIZAJUĆI, ZAPALJIVI, N.D.N.	6.1	TFC	II	6.1+3+8	274	0	E0		PP, EP, EX, TOX, A	VE01, VE02				2	
3363	Opasne robe u strojevima ili opasne robe u aparatima	9	M11	**NE PODLIJEŽE ADN-u [vidi također 1.1.3.1 (b)]**												
3364	TRINITROFENOL (PIKRINSKA KISELINA) VLAŽAN s najmanje 10% masenog udjela vode	4.1	D	1	4.1		0	E0		PP					1	

Autorsko pravo © Ujedinjeni narodi, 2013. Sva prava pridržana.

UN br. ili ID br.	Naziv i opis	Klasa	Klasifikacijska oznaka	Pakirna skupina	Listice opasnosti	Posebne odredbe	Ograničene i izuzete količine		Prijevoz dozvoljen	Potrebna oprema	Ventilacija	Odredbe u vezi utovara, istovara i prijevoza			Broj plavih konusa/svjetala	Napomene
	3.1.2	2.2	2.2	2.1.1.3	5.2.2	3.3	3.4	3.5.1.2	3.2.1	8.1.5	7.1.6	7.1.6			7.1.5	3.2.1
(1)	(2)	(3a)	(3b)	(4)	(5)	(6)	(7a)	(7b)	(8)	(9)	(10)	(11)			(12)	(13)
3365	TRINITROKLOROBENZEN (PIKRIL KLORID) VLAŽAN s najmanje 10% masenog udjela vode	4.1	D		4.1		0	E0		PP					1	
3366	TRINITROTOLUEN (TNT), VLAŽAN s najmanje 10% masenog udjela vode	4.1	D		4.1		0	E0		PP					1	
3367	TRINITROBENZEN, VLAŽAN s najmanje 10% masenog udjela vode	4.1	D		4.1		0	E0		PP					1	
3368	TRINITROBENZOJEVA KISELINA, VLAŽNA s najmanje 10% masenog udjela vode	4.1	D		4.1		0	E0		PP					1	
3369	NATRIJEV DINITRO-o-KREZOLAT, VLAŽAN s najmanje 10% masenog udjela vode	4.1	DT		4.1+6.1	802	0	E0		PP, EP					2	
3370	UREA NITRAT, VLAŽAN s najmanje 10% masenog udjela vode	4.1	D		4.1		0	E0		PP					1	
3371	2-METILBUTANAL	3	F1	II	3		1 l	E2		PP, EX, A	VE01				1	
3373	BIOLOŠKA TVAR, KATEGORIJA B	6.2	I4		6.2	319	0	E0		PP					0	
3373	BIOLOŠKA TVAR, KATEGORIJA B (samo životinjska trupla)	6.2	I4		6.2	319	0	E0		PP					0	
3374	ACETILEN, BEZ OTAPALA	2	2F		2.1	662	0	E0		PP, EX, A	VE01				1	
3375	EMULZIJA AMONIJEVA NITRATA, ili SUSPENZIJA ili GEL, međuproizvod za eksplozive za miniranje, TEKUĆI	5.1	O1	II	5.1	309	0	E2		PP					0	
3375	EMULZIJA AMONIJEVA NITRATA, ili SUSPENZIJA ili GEL, međuproizvod za eksplozive za miniranje, KRUTI	5.1	O2	II	5.1	309	0	E2		PP					0	
3376	4-NITROFENILHIDRAZIN, s najmanje 30% masenog udjela vode	4.1	D	I	4.1		0	E0		PP					1	
3377	NATRIJEV PERBORAT MONOHIDRAT	5.1	O2	III	5.1		5 kg	E1		PP					0	
3378	NATRIJEV KARBONAT PEROKSIHIDRAT	5.1	O2	II	5.1		1 kg	E2		PP					0	
3378	NATRIJEV KARBONAT PEROKSIHIDRAT	5.1	O2	III	5.1		5 kg	E1		PP					0	
3379	DESENZITIRANI EKSPLOZIV, TEKUĆI, N.D.N.	3	D	I	3	274 311	0	E0		PP, EX, A	VE01				1	
3380	DESENZITIRANI EKSPLOZIV, KRUTI, N.D.N.	4.1	D	I	4.1	274 311	0	E0		PP					1	
3381	KAPLJEVINA TOKSIČNA UDISANJEM, N.D.N. s toksičnošću udisanjem nižom od ili jednakom 200 ml/m3 i koncentracijom zasićenih para većom od ili jednakom 500 LC50	6.1	T1 ili T4	I	6.1	274 802	0	E0		PP, EP, TOX, A	VE02				2	
3382	KAPLJEVINA TOKSIČNA UDISANJEM, N.D.N. s toksičnošću udisanjem nižom od ili jednakom 1000 ml/m3 i koncentracijom zasićenih para većom od ili jednakom 10 LC50	6.1	T1 ili T4	I	6.1	274 802	0	E0		PP, EP, TOX, A	VE02				2	
3383	KAPLJEVINA TOKSIČNA UDISANJEM, ZAPALJIVA, N.D.N. s toksičnošću udisanjem nižom od ili jednakom 200 ml/m3 i koncentracijom zasićenih para većom od ili jednakom 500 LC50	6.1	TF1	I	6.1+3	274 802	0	E0		PP, EP, EX, TOX, A	VE01, VE02				2	
3384	KAPLJEVINA TOKSIČNA UDISANJEM, ZAPALJIVA, N.D.N. s toksičnošću udisanjem nižom od ili jednakom 1000 ml/m3 i koncentracijom zasićenih para većom od ili jednakom 10 LC50	6.1	TF1	I	6.1+3	274 802	0	E0		PP, EP, EX, TOX, A	VE01, VE02				2	

Autorsko pravo © Ujedinjeni narodi, 2013. Sva prava pridržana.

UN br. ili ID br.	Naziv i opis	Klasa	Klasifikacijska oznaka	Pakirna skupina	Listice opasnosti	Posebne odredbe	Ograničene i izuzete količine		Prijevoz dozvoljen	Potrebna oprema	Ventilacija	Odredbe u vezi utovara, istovara i prijevoza			Broj plavih konusa/svjetala	Napomene
	3.1.2	2.2	2.2	2.1.1.3	5.2.2	3.3	3.4	3.5.1.2	3.2.1	8.1.5	7.1.6	7.1.6			7.1.5	3.2.1
(1)	(2)	(3a)	(3b)	(4)	(5)	(6)	(7a)	(7b)	(8)	(9)	(10)	(11)			(12)	(13)
3385	KAPLJEVINA TOKSIČNA UDISANJEM, REAGIRA S VODOM, N.D.N. s toksičnošću udisanjem nižom od ili jednakom 200 ml/m3 i koncentracijom zasićenih para većom od ili jednakom 500 LC50	6.1	TW1	I	6.1 +4.3	274 802	0	E0		PP, EP, TOX, A	VE02				2	
3386	KAPLJEVINA TOKSIČNA UDISANJEM, REAGIRA S VODOM, N.D.N. s toksičnošću udisanjem nižom od ili jednakom 1000 ml/m3 i koncentracijom zasićenih para većom od ili jednakom 10 LC50	6.1	TW1	I	6.1 +4.3	274 802	0	E0		PP, EP, TOX, A	VE02				2	
3387	KAPLJEVINA TOKSIČNA UDISANJEM, OKSIDIRAJUĆA, N.D.N. s toksičnošću udisanjem nižom od ili jednakom 200 ml/m3 i koncentracijom zasićenih para većom od ili jednakom 500 LC50	6.1	TO1	I	6.1+5.1	274 802	0	E0		PP, EP, TOX, A	VE02				2	
3388	KAPLJEVINA TOKSIČNA UDISANJEM, OKSIDIRAJUĆA, N.D.N. s toksičnošću udisanjem nižom od ili jednakom 1000 ml/m3 i koncentracijom zasićenih para većom od ili jednakom 10 LC50	6.1	TO1	I	6.1+5.1	274 802	0	E0		PP, EP, TOX, A	VE02				2	
3389	KAPLJEVINA TOKSIČNA UDISANJEM, NAGRIZAJUĆA, N.D.N. s toksičnošću udisanjem nižom od ili jednakom 200 ml/m3 i koncentracijom zasićenih para većom od ili jednakom 500 LC50	6.1	TC1 ili TC3	I	6.1+8	274 802	0	E0		PP, EP, TOX, A	VE02				2	
3390	KAPLJEVINA TOKSIČNA UDISANJEM, NAGRIZAJUĆA, N.D.N. s toksičnošću udisanjem nižom od ili jednakom 1000 ml/m3 i koncentracijom zasićenih para većom od ili jednakom 10 LC50	6.1	TC1 ili TC3	I	6.1+8	274 802	0	E0		PP, EP, TOX, A	VE02				2	
3391	ORGANOMETALNA TVAR, KRUTA, PIROFORNA	4.2	S5	I	4.2	274	0	E0		PP					0	
3392	ORGANOMETALNA TVAR, TEKUĆA, PIROFORNA	4.2	S5	I	4.2	274	0	E0		PP					0	
3393	ORGANOMETALNA TVAR, KRUTA, PIROFORNA, REAGIRA S VODOM	4.2	SW	I	4.2 +4.3	274	0	E0		PP, EX, A	VE01				0	
3394	ORGANOMETALNA TVAR, TEKUĆA, PIROFORNA, REAGIRA S VODOM	4.2	SW	I	4.2 +4.3	274	0	E0		PP, EX, A	VE01				0	
3395	ORGANOMETALNA TVAR, KRUTA, REAGIRA S VODOM	4.3	W2	I	4.3	274	0	E0		PP, EX, A	VE01		HA08		0	
3395	ORGANOMETALNA TVAR, KRUTA, REAGIRA S VODOM	4.3	W2	II	4.3	274	500 g	E2		PP, EX, A	VE01		HA08		0	
3395	ORGANOMETALNA TVAR, KRUTA, REAGIRA S VODOM	4.3	W2	III	4.3	274	1 kg	E1		PP, EX, A	VE01		HA08		0	
3396	ORGANOMETALNA TVAR, KRUTA, REAGIRA S VODOM, ZAPALJIVA	4.3	WF2	I	4.3+4.1	274	0	E0		PP, EX, A	VE01		HA08		1	
3396	ORGANOMETALNA TVAR, KRUTA, REAGIRA S VODOM, ZAPALJIVA	4.3	WF2	II	4.3+4.1	274	500 g	E2		PP, EX, A	VE01		HA08		1	
3396	ORGANOMETALNA TVAR, KRUTA, REAGIRA S VODOM, ZAPALJIVA	4.3	WF2	III	4.3+4.1	274	1 kg	E1		PP, EX, A	VE01		HA08		0	
3397	ORGANOMETALNA TVAR, KRUTA, REAGIRA S VODOM, SAMOZAGRIJAVAJUĆA	4.3	WS	I	4.3 +4.2	274	0	E0		PP, EX, A	VE01		HA08		0	
3397	ORGANOMETALNA TVAR, KRUTA, REAGIRA S VODOM, SAMOZAGRIJAVAJUĆA	4.3	WS	II	4.3 +4.2	274	500 g	E2		PP, EX, A	VE01		HA08		0	

Autorsko pravo © Ujedinjeni narodi, 2013. Sva prava pridržana.

UN br. ili ID br.	Naziv i opis	Klasa	Klasifikacijska oznaka	Pakirna skupina	Listice opasnosti	Posebne odredbe	Ograničene i izuzete količine		Prijevoz dozvoljen	Potrebna oprema	Ventilacija	Odredbe u vezi utovara, istovara i prijevoza			Broj plavih konusa/svjetala	Napomene
	3.1.2	2.2	2.2	2.1.1.3	5.2.2	3.3	3.4	3.5.1.2	3.2.1	8.1.5	7.1.6	7.1.6			7.1.5	3.2.1
(1)	(2)	(3a)	(3b)	(4)	(5)	(6)	(7a)	(7b)	(8)	(9)	(10)	(11)			(12)	(13)
3397	ORGANOMETALNA TVAR, KRUTA, REAGIRA S VODOM, SAMOZAGRIJAVAJUĆA	4.3	WS	III	4.3 44.2	274	1 kg	E1		PP, EX, A	VE01		HA08		0	
3398	ORGANOMETALNA TVAR, TEKUĆA, REAGIRA S VODOM	4.3	W1	I	4.3	274	0	E0		PP, EX, A	VE01		HA08		0	
3398	ORGANOMETALNA TVAR, TEKUĆA, REAGIRA S VODOM	4.3	W1	II	4.3	274	500 ml	E2		PP, EX, A	VE01		HA08		0	
3398	ORGANOMETALNA TVAR, TEKUĆA, REAGIRA S VODOM	4.3	W1	III	4.3	274	1 l	E1		PP, EX, A	VE01		HA08		0	
3399	ORGANOMETALNA TVAR, TEKUĆA, REAGIRA S VODOM, ZAPALJIVA	4.3	WF1	I	4.3+3	274	0	E0		PP, EX, A	VE01		HA08		1	
3399	ORGANOMETALNA TVAR, TEKUĆA, REAGIRA S VODOM, ZAPALJIVA	4.3	WF1	II	4.3+3	274	500 ml	E2		PP, EX, A	VE01		HA08		1	
3399	ORGANOMETALNA TVAR, TEKUĆA, REAGIRA S VODOM, ZAPALJIVA	4.3	WF1	III	4.3+3	274	1 l	E1		PP, EX, A	VE01		HA08		0	
3400	ORGANOMETALNA TVAR, KRUTA, SAMOZAGRIJAVAJUĆA	4.2	S5	II	4.2	274	500 g	E2		PP					0	
3400	ORGANOMETALNA TVAR, KRUTA, SAMOZAGRIJAVAJUĆA	4.2	S5	III	4.2	274	1 kg	E1		PP					0	
3401	ALKALNI METALNI AMALGAM, KRUTI	4.3	W2	I	4.3	182	0	E0		PP, EX, A	VE01		HA08		0	
3402	AMALGAM ZEMNOALKALIJSKIH METALA	4.3	W2	I	4.3	183 506	0	E0		PP, EX, A	VE01		HA08		0	
3403	KALIJEVE METALNE SLITINE, KRUTE	4.3	W2	I	4.3		0	E0		PP, EX, A	VE01		HA08		0	
3404	KALIJEVE NATRIJEVE SLITINE, KRUTE	4.3	W2	I	4.3		0	E0		PP, EX, A	VE01		HA08		0	
3405	BARIJEV KLORAT OTOPINA	5.1	OT1	II	5.1+6.1	802	1 l	E2		PP, EP, TOX, A	VE02				2	
3405	BARIJEV KLORAT OTOPINA	5.1	OT1	III	5.1+6.1	802	5 l	E1		PP, EP, TOX, A	VE02				0	
3406	BARIJEV PERKLORAT OTOPINA	5.1	OT1	II	5.1+6.1	802	1 l	E2		PP, EP, TOX, A	VE02				2	
3406	BARIJEV PERKLORAT OTOPINA	5.1	OT1	III	5.1+6.1	802	5 l	E1		PP, EP, TOX, A	VE02				0	
3407	SMJESA KLORATA I MAGNEZIJEVOG KLORIDA, OTOPINA	5.1	O1	II	5.1		1 l	E2		PP					0	
3407	SMJESA KLORATA I MAGNEZIJEVOG KLORIDA, OTOPINA	5.1	O1	III	5.1		5 l	E1		PP					0	
3408	OLOVNI PERKLORAT OTOPINA	5.1	OT1	II	5.1+6.1		1 l	E2		PP, EP					2	
3408	OLOVNI PERKLORAT OTOPINA	5.1	OT1	III	5.1+6.1		5 l	E1		PP, EP					0	
3409	KLORONITROBENZENI, TEKUĆI	6.1	T1	II	6.1	279 802	100 ml	E4		PP, EP, TOX, A	VE02				2	
3410	4-KLORO-o-TOLUIDIN HIDROKLORID OTOPINA	6.1	T1	III	6.1	802	5 l	E1		PP, EP, TOX, A	VE02				0	
3411	beta-NAFTILAMIN OTOPINA	6.1	T1	II	6.1	802	100 ml	E4		PP, EP, TOX, A	VE02				2	
3411	beta-NAFTILAMIN OTOPINA	6.1	T1	III	6.1	802	5 l	E1		PP, EP, TOX, A	VE02				0	
3412	MRAVLJA KISELINA s najmanje 10% ali ne više od 85% masenog udjela kiseline	8	C3	II	8		1 l	E2	T	PP, EP					0	
3412	MRAVLJA KISELINA s najmanje 5% ali manje od 10% masenog udjela kiseline	8	C3	III	8		5 l	E1	T	PP, EP					0	

Autorsko pravo © Ujedinjeni narodi, 2013. Sva prava pridržana.

UN br. ili ID br.	Naziv i opis	Klasa	Klasifikacijska oznaka	Pakirna skupina	Listice opasnosti	Posebne odredbe	Ograničene i izuzete količine		Prijevoz dozvoljen	Potrebna oprema	Ventilacija	Odredbe u vezi utovara, istovara i prijevoza			Broj plavih konusa/svjetala	Napomene
	3.1.2	2.2	2.2	2.1.1.3	5.2.2	3.3	3.4	3.5.1.2	3.2.1	8.1.5	7.1.6	7.1.6			7.1.5	3.2.1
(1)	(2)	(3a)	(3b)	(4)	(5)	(6)	(7a)	(7b)	(8)	(9)	(10)	(11)			(12)	(13)
3413	KALIJEV CIJANID OTOPINA	6.1	T4	I	6.1	802	0	E5		PP, EP, TOX, A	VE02				2	
3413	KALIJEV CIJANID OTOPINA	6.1	T4	II	6.1	802	100 ml	E4		PP, EP, TOX, A	VE02				2	
3413	KALIJEV CIJANID OTOPINA	6.1	T4	III	6.1	802	5 l	E1		PP, EP, TOX, A	VE02				0	
3414	NATRIJEV CIJANID OTOPINA	6.1	T4	I	6.1	802	0	E5		PP, EP, TOX, A	VE02				2	
3414	NATRIJEV CIJANID OTOPINA	6.1	T4	II	6.1	802	100 ml	E4		PP, EP, TOX, A	VE02				2	
3414	NATRIJEV CIJANID OTOPINA	6.1	T4	III	6.1	802	5 l	E1		PP, EP, TOX, A	VE02				0	
3415	NATRIJEV FLUORID OTOPINA	6.1	T4	III	6.1	802	5 l	E1		PP, EP, TOX, A	VE02				0	
3416	KLOROACETOFENON, TEKUĆI	6.1	T1	II	6.1	802	0	E0		PP, EP, TOX, A	VE02				2	
3417	KSILIL BROMID, KRUTI	6.1	T2	II	6.1	802	0	E4		PP, EP					2	
3418	2,4-TOLUILENEDIAMIN OTOPINA	6.1	T1	III	6.1	802	5 l	E1		PP, EP, TOX, A	VE02				0	
3419	BOROV TRIFLUORID OCTENA KISELINA KOMPLEKS, KRUTI	8	C4	II	8		1 kg	E2		PP, EP					0	
3420	BOROV TRIFLUORID PROPIONSKA KISELINA KOMPLEKS, KRUTI	8	C4	II	8		1 kg	E2		PP, EP					0	
3421	KALIJEV HIDROGENDIFLUORID OTOPINA	8	CT1	II	8+6.1	802	1 l	E2		PP, EP, TOX, A	VE02				2	
3421	KALIJEV HIDROGENDIFLUORID OTOPINA	8	CT1	III	8+6.1	802	5 l	E1		PP, EP, TOX, A	VE02				0	
3422	KALIJEV FLUORID OTOPINA	6.1	T4	III	6.1	802	5 l	E1		PP, EP, TOX, A	VE02				0	
3423	TETRAMETILAMONIJEV HIDROKSID, KRUTI	8	C8	II	8		1 kg	E2		PP, EP					0	
3424	AMONIJEV DINITRO-o-KREZOLAT OTOPINA	6.1	T1	II	6.1	802	100 ml	E4		PP, EP, TOX, A	VE02				2	
3424	AMONIJEV DINITRO-o-KREZOLAT OTOPINA	6.1	T1	III	6.1	802	5 l	E1		PP, EP, TOX, A	VE02				0	
3425	BROMOOCTENA KISELINA, KRUTI	8	C4	II	8		1 kg	E2		PP, EP					0	
3426	AKRILAMID OTOPINA	6.1	T1	III	6.1		5 l	E1	T	PP, EP, TOX, A	VE02				0	
3427	KLOROBENZIL KLORIDI, KRUTI	6.1	T2	III	6.1	802	5 kg	E1		PP, EP					0	
3428	3-KLORO-4-METILFENIL IZOCIJANAT, KRUTI	6.1	T2	II	6.1	802	500 g	E4		PP, EP					2	
3429	KLOROTOLUIDINI, TEKUĆI	6.1	T1	III	6.1	802	5 l	E1		PP, EP, TOX, A	VE02				0	
3430	KSILENOLI, TEKUĆI	6.1	T1	II	6.1	802	100 ml	E4		PP, EP, TOX, A	VE02				2	
3431	NITROBENZOTRIFLUORIDI, KRUTI	6.1	T2	II	6.1	802	500 g	E4		PP, EP					2	
3432	POLIKLORIRANI BIFENILI, KRUTI	9	M2	II	9	305 802	1 kg	E2		PP, EP					0	
3434	NITROKREZOLI, TEKUĆI	6.1	T1	III	6.1	802	5 l	E1		PP, EP, TOX, A	VE02				0	

Autorsko pravo © Ujedinjeni narodi, 2013. Sva prava pridržana.

UN br. ili ID br.	Naziv i opis	Klasa	Klasifikacijska oznaka	Pakirna skupina	Listice opasnosti	Posebne odredbe	Ograničene i izuzete količine		Prijevoz dozvoljen	Potrebna oprema	Ventilacija	Odredbe u vezi utovara, istovara i prijevoza			Broj plavih konusa/svjetala	Napomene
	3.1.2	2.2	2.2	2.1.1.3	5.2.2	3.3	3.4	3.5.1.2	3.2.1	8.1.5	7.1.6	7.1.6			7.1.5	3.2.1
(1)	(2)	(3a)	(3b)	(4)	(5)	(6)	(7a)	(7b)	(8)	(9)	(10)	(11)			(12)	(13)
3436	HEKSAFLUOROACETON HIDRAT, KRUTI	6.1	T2	II	6.1	802	500 g	E4		PP, EP					2	
3437	KLOROKREZOLI, KRUTI	6.1	T2	II	6.1	802	500 g	E4		PP, EP					2	
3438	alfa-METILBENZIL ALKOHOL, KRUTI	6.1	T2	III	6.1	802	5 kg	E1		PP, EP					0	
3439	NITRILI, TOKSIČNI, KRUTI, N.D.N.	6.1	T2	I	6.1	274 802	0	E5		PP, EP					2	
3439	NITRILI, TOKSIČNI, KRUTI, N.D.N.	6.1	T2	II	6.1	274 802	500 g	E4		PP, EP					2	
3439	NITRILI, TOKSIČNI, KRUTI, N.D.N.	6.1	T2	III	6.1	274 802	5 kg	E1		PP, EP					0	
3440	SELENIJEV SPOJ, TEKUĆI, N.D.N.	6.1	T4	I	6.1	274 802	0	E5		PP, EP, TOX, A	VE02				2	
3440	SELENIJEV SPOJ, TEKUĆI, N.D.N.	6.1	T4	II	6.1	274 802	100 ml	E4		PP, EP, TOX, A	VE02				2	
3440	SELENIJEV SPOJ, TEKUĆI, N.D.N.	6.1	T4	III	6.1	274 802	5 l	E1		PP, EP, TOX, A	VE02				0	
3441	KLORODINITROBENZENI, KRUTI	6.1	T2	II	6.1	279 802	500 g	E4		PP, EP					2	
3442	DIKLOROANILINI, KRUTI	6.1	T2	II	6.1	279 802	500 g	E4		PP, EP					2	
3443	DINITROBENZENI, KRUTI	6.1	T2	II	6.1	802	500 g	E4		PP, EP					2	
3444	NIKOTIN HIDROKLORID, KRUTI	6.1	T2	II	6.1	43 802	500 g	E4		PP, EP					2	
3445	NIKOTIN SULFAT, KRUTI	6.1	T2	II	6.1	802	500 g	E4		PP, EP					2	
3446	NITROTOLUENI, KRUTI	6.1	T2	II	6.1	802	500 g	E4	T	PP, EP					2	
3447	NITROKSILENI, KRUTI	6.1	T2	II	6.1	802	500 g	E4		PP, EP					2	
3448	TVAR SUZAVCA, KRUTA, N.D.N.	6.1	T2	I	6.1	274 802	0	E0		PP, EP					2	
3448	TVAR SUZAVCA, KRUTA, N.D.N.	6.1	T2	II	6.1	274 802	0	E0		PP, EP					2	
3449	BROMOBENZIL CIJANIDI, KRUTI	6.1	T2	I	6.1	138 802	0	E5		PP, EP					2	
3450	DIFENILKLOROARSIN, KRUTI	6.1	T3	I	6.1	802	0	E0		PP, EP					2	
3451	TOLUIDINI, KRUTI	6.1	T2	II	6.1	279 802	500 g	E4	T	PP, EP					2	
3452	KSILIDINI, KRUTI	6.1	T2	II	6.1	802	500 g	E4		PP, EP					2	
3453	FOSFORNA KISELINA, KRUTA	8	C2	III	8		5 kg	E1		PP, EP					0	
3454	DINITROTOLUENI, KRUTI	6.1	T2	II	6.1	802	500 g	E4		PP, EP					2	
3455	KREZOLI, KRUTI	6.1	TC2	II	6.1+8	802	500 g	E4	T	PP, EP					2	
3456	NITROSILSUMPORNA KISELINA, KRUTA	8	C2	II	8		1 kg	E2	T3	PP, EP					0	
3457	KLORONITROTOLUENI, KRUTI	6.1	T2	III	6.1	802	5 kg	E1		PP, EP					0	
3458	NITROANISOLI, KRUTI	6.1	T2	III	6.1	279 802	5 kg	E1		PP, EP					0	
3459	NITROBROMOBENZENI, KRUTI	6.1	T2	III	6.1	802	5 kg	E1		PP, EP					0	
3460	N-ETILBENZIL-TOLUIDINI, KRUTI	6.1	T2	III	6.1	802	5 kg	E1		PP, EP					0	
3462	OTROVI, DOBIVENI OD ŽIVIH IZVORA, KRUTI, N.D.N.	6.1	T2	I	6.1	210 274 802	0	E5		PP, EP					2	
3462	OTROVI, DOBIVENI OD ŽIVIH IZVORA, KRUTI, N.D.N.	6.1	T2	II	6.1	210 274 802	500 g	E4		PP, EP					2	

Autorsko pravo © Ujedinjeni narodi, 2013. Sva prava pridržana.

UN br. ili ID br.	Naziv i opis	Klasa	Klasifikacijska oznaka	Pakirna skupina	Listice opasnosti	Posebne odredbe	Ograničene i izuzete količine		Prijevoz dozvoljen	Potrebna oprema	Ventilacija	Odredbe u vezi utovara, istovara i prijevoza			Broj plavih konusa/svjetala	Napomene
	3.1.2	2.2	2.2	2.1.1.3	5.2.2	3.3	3.4	3.5.1.2	3.2.1	8.1.5	7.1.6	7.1.6			7.1.5	3.2.1
(1)	(2)	(3a)	(3b)	(4)	(5)	(6)	(7a)	(7b)	(8)	(9)	(10)	(11)			(12)	(13)
3462	OTROVI, DOBIVENI OD ŽIVIH IZVORA, KRUTI, N.D.N.	6.1	T2	III	6.1	210 274 802	5 kg	E1		PP, EP					0	
3463	PROPIONSKA KISELINA s najmanje 90% masenog udjela kiseline	8	CF1	II	8+3		1 l	E2	T	PP, EP, EX, A	VE01				1	
3464	ORGANOFORSFORNI SPOJ, TOKSIČAN, KRUTI, N.D.N.	6.1	T2	I	6.1	43 274 802	0	E5		PP, EP					2	
3464	ORGANOFORSFORNI SPOJ, TOKSIČAN, KRUTI, N.D.N.	6.1	T2	II	6.1	43 274 802	500 g	E4		PP, EP					2	
3464	ORGANOFORSFORNI SPOJ, TOKSIČAN, KRUTI, N.D.N.	6.1	T2	III	6.1	43 274 802	5 kg	E1		PP, EP					0	
3465	ORGANOARSENSKI SPOJ, KRUTI, N.D.N.	6.1	T3	I	6.1	274 802	0	E5		PP, EP					2	
3465	ORGANOARSENSKI SPOJ, KRUTI, N.D.N.	6.1	T3	II	6.1	274 802	500 g	E4		PP, EP					2	
3465	ORGANOARSENSKI SPOJ, KRUTI, N.D.N.	6.1	T3	III	6.1	274 802	5 kg	E1		PP, EP					0	
3466	METALNI KARBONILI, KRUTI, N.D.N.	6.1	T3	I	6.1	274 562 802	0	E5		PP, EP					2	
3466	METALNI KARBONILI, KRUTI, N.D.N.	6.1	T3	II	6.1	274 562 802	500 g	E4		PP, EP					2	
3466	METALNI KARBONILI, KRUTI, N.D.N.	6.1	T3	III	6.1	274 562 802	5 kg	E1		PP, EP					0	
3467	ORGANOMETALNI SPOJ, TOKSIČAN, KRUTI, N.D.N.	6.1	T3	I	6.1	274 562 802	0	E5		PP, EP					2	
3467	ORGANOMETALNI SPOJ, TOKSIČAN, KRUTI, N.D.N.	6.1	T3	II	6.1	274 562 802	500 g	E4		PP, EP					2	
3467	ORGANOMETALNI SPOJ, TOKSIČAN, KRUTI, N.D.N.	6.1	T3	III	6.1	274 562 802	5 kg	E1		PP, EP					0	
3468	VODIK U SUSTAVU SKLADIŠTENJA METALNOG HIDIRIDA ili VODIK U SUSTAVU SKLADIŠTENJA METALNOG HIDIRIDA SADRŽAN U OPREMI ili VODIK U SUSTAVU SKLADIŠTENJA METALNOG HIDIRIDA PAKIRAN ZAJEDNO S OPREMOM	2	1F		2.1	321 356	0	E0	T	PP, EX, A	VE01				1	
3469	BOJA, ZAPALJIVA, NAGRIZAJUĆA (uključujući boju, pokost, emajl, bajc, šelak, lak, laštilo, tekuće punilo i tekuću bazu za pokost) ili MATERIJAL ZA BOJU, NAGRIZAJUĆI, ZAPALJIV (uključujući spoj za razrjeđivanje i reduciranje boje)	3	FC	I	3+8	163 367	0	E0		PP, EX, A	VE01				1	

Autorsko pravo © Ujedinjeni narodi, 2013. Sva prava pridržana.

UN br. ili ID br.	Naziv i opis	Klasa	Klasifikacijska oznaka	Pakirna skupina	Listice opasnosti	Posebne odredbe	Ograničene i izuzete količine		Prijevoz dozvoljen	Potrebna oprema	Ventilacija	Odredbe u vezi utovara, istovara i prijevoza			Broj plavih konusa/svjetala	Napomene
	3.1.2	2.2	2.2	2.1.1.3	5.2.2	3.3	3.4	3.5.1.2	3.2.1	8.1.5	7.1.6	7.1.6			7.1.5	3.2.1
(1)	(2)	(3a)	(3b)	(4)	(5)	(6)	(7a)	(7b)	(8)	(9)	(10)	(11)			(12)	(13)
3469	BOJA, ZAPALJIVA, NAGRIZAJUĆA (uključujući boju, pokost, emajl, bajc, šelak, lak, laštilo, tekuće punilo i tekuću bazu za pokost) ili MATERIJAL ZA BOJU, NAGRIZAJUĆI, ZAPALJIV (uključujući spoj za razrjeđivanje i reduciranje boje)	3	FC	II	3+8	163 367	1 l	E2		PP, EX, A	VE01				1	
3469	BOJA, ZAPALJIVA, NAGRIZAJUĆA (uključujući boju, pokost, emajl, bajc, šelak, lak, laštilo, tekuće punilo i tekuću bazu za pokost) ili MATERIJAL ZA BOJU, NAGRIZAJUĆI, ZAPALJIV (uključujući spoj za razrjeđivanje i reduciranje boje)	3	FC	III	3+8	163 367	5 l	E1		PP, EX, A	VE01				0	
3470	BOJA, NAGRIZAJUĆA, ZAPALJIVA (uključujući boju, pokost, emajl, bajc, šelak, lak, laštilo, tekuće punilo i tekuću bazu za pokost) ili MATERIJAL ZA BOJU NAGRIZAJUĆI, ZAPALJIV (uključujući spoj za razrjeđivanje i reduciranje boje)	8	CF1	II	8+3	163 367	1 l	E2		PP, EP, EX, A	VE01				1	
3471	DIFLUOROVODICI OTOPINA, N.D.N.	8	CT1	II	8+6.1	802	1 l	E2		PP, EP					2	
3471	DIFLUOROVODICI OTOPINA, N.D.N.	8	CT1	III	8+6.1	802	5 l	E1		PP, EP					0	
3472	KROTONSKA KISELINA, TEKUĆA	8	C3	III	8		5 l	E1		PP, EP					0	
3473	ULOŠCI ZA ČLANAK ZA GORIVO ili ULOŠCI ZA ČLANAK ZA GORIVO SADRŽANI U OPREMI ili ULOŠCI ZA ČLANAK ZA GORIVO PAKIRANI ZAJEDNO S OPREMOM koji sadrže zapaljive kapljevine	3	F3		3	328	1 l	E0		PP, EX, A	VE01					
3474	1-HIDROKSIBENZOTRIAZOL MONOHIDRAT	4.1	D	I	4.1		0	E0		PP					1	
3475	ETANOL I GAZOLIN SMJESA ili ETANOL I MOTORNI ALKOHOL SMJESA ili ETANOL I BENZIN SMJESA, s više od 10% etanola	3	F1	II	3	333 363	1 l	E2	T	PP, EX, A	VE01				1	
3476	ULOŠCI ZA ČLANAK ZA GORIVO ili ULOŠCI ZA ČLANAK ZA GORIVO SADRŽANI U OPREMI ili ULOŠCI ZA ČLANAK ZA GORIVO PAKIRANI ZAJEDNO S OPREMOM koji sadrže tvari koje reagiraju s vodom	4.3	W3		4.3	328 334	500 ml ili 500 g	E0		PP, EX, A	VE01		HA08		0	
3477	ULOŠCI ZA ČLANAK ZA GORIVO ili ULOŠCI ZA ČLANAK ZA GORIVO SADRŽANI U OPREMI ili ULOŠCI ZA ČLANAK ZA GORIVO PAKIRANI ZAJEDNO S OPREMOM koji sadrže nagrizajuće tvari	8	C11		8	328 334	1 L ili 1 kg	E0		PP, EP, A					0	
3478	ULOŠCI ZA ČLANAK ZA GORIVO ili ULOŠCI ZA ČLANAK ZA GORIVO SADRŽANI U OPREMI ili ULOŠCI ZA ČLANAK ZA GORIVO PAKIRANI ZAJEDNO S OPREMOM koji sadrže zapaljive tvari	2	6F		2.1	328 338	120 ml	E0		PP, EX, A	VE01				1	
3479	ULOŠCI ZA ČLANAK ZA GORIVO ili ULOŠCI ZA ČLANAK ZA GORIVO SADRŽANI U OPREMI ili ULOŠCI ZA ČLANAK ZA GORIVO PAKIRANI ZAJEDNO S OPREMOM koji sadrže vodik u metalnom hidridu	2	6F		2.1	328 339	120 ml	E0		PP, EX, A	VE01				1	

Autorsko pravo © Ujedinjeni narodi, 2013. Sva prava pridržana.

UN br. ili ID br.	Naziv i opis	Klasa	Klasifikacijska oznaka	Pakirna skupina	Listice opasnosti	Posebne odredbe	Ograničene i izuzete količine		Prijevoz dozvoljen	Potrebna oprema	Ventilacija	Odredbe u vezi utovara, istovara i prijevoza			Broj plavih konusa/svjetala	Napomene
	3.1.2	2.2	2.2	2.1.1.3	5.2.2	3.3	3.4	3.5.1.2	3.2.1	8.1.5	7.1.6	7.1.6			7.1.5	3.2.1
(1)	(2)	(3a)	(3b)	(4)	(5)	(6)	(7a)	(7b)	(8)	(9)	(10)	(11)			(12)	(13)
3480	LITIJEVE IONSKE BATERIJE (uključujući litijeve ionske polimerne baterije)	9	M4	II	9	188 230 310 348 376 377 636 661	0	E0		PP					0	
3481	LITIJEVE IONSKE BATERIJE SADRŽANE U OPREMI ili LITIJEVE IONSKE BATERIJE PAKIRANE ZAJEDNO S OPREMOM (uključujući litijeve ionske polimerne baterije)	9	M4	II	9	188 230 348 360 376 377 636 661	0	E0		PP					0	
3482	ALKALNA METALNA DISPERZIJA, ZAPALJIVA ili DISPERZIJA ZEMNOALKALIJSKIH METALA, ZAPALJIVA	4.3	WF1		4.3+3	182 183 506	0	E0		PP, EX, A	VE01		HA08		1	
3483	SMJESA MOTORNOG GORIVA S ANTIDETONACIJSKIM DODATKOM, ZAPALJIVA	6.1	TF1	I	6.1+3		0	E0		PP, EP, EX, TOX, A	VE01, VE02				2	
3484	HIDRAZIN VODENA OTOPINA, ZAPALJIVA, s više od 37% masenog udjela hidrazina	8	CFT	1	8+3+6.1	530	0	E0		PP, EP, EX, TOX, A	VE01, VE02				2	
3485	KALCIJEV HIPOKLORIT, SUH, NAGRIZAJUĆ ili SMJESA KALCIJEVA HIPOKLORITA, SUHA, NAGRIZAJUĆA s više od 39% raspoloživog klora (8.8% raspoloživog kisika)	5.1	OC2		5.1+8	314	1 kg	E2		PP					0	
3486	KALCIJEV HIPOKLORIT SMJESA, SUHA, NAGRIZAJUĆA s više od 10% ali ne više od 39% raspoloživog klora	5.1	OC2	in	5.1+8	314	5 kg	E1		PP					0	
3487	KALCIJEV HIPOKLORIT, HIDRIRAN, NAGRIZAJUĆ, ili KALCIJEV HIPOKLORIT, HIDRIRANA SMJESA, NAGRIZAJUĆA, s najmanje 5.5% ali ne više od 16% vode	5.1	OC2	II	5.1+8	314 322	1 kg	E2		PP					0	
3487	KALCIJEV HIPOKLORIT, HIDRIRAN, NAGRIZAJUĆ, ili KALCIJEV HIPOKLORIT, HIDRIRANA SMJESA, NAGRIZAJUĆA, s najmanje 5.5% ali ne više od 16% vode	5.1	OC2	III	5.1+8	314	5 kg	E1		PP					0	
3488	KAPLJEVINA TOKSIČNA UDISANJEM, ZAPALJIVA, NAGRIZAJUĆA, N.D.N., s toksičnošću udisanjem nižom od ili jednakom 200 ml/m3 i koncentracijom zasićenih para većom od ili jednakom 500 LC50	6.1	TFC		6.1+3+8	274	0	E0		PP, EP, EX, TOX, A	VE01, VE02				2	

Autorsko pravo © Ujedinjeni narodi, 2013. Sva prava pridržana.

UN br. ili ID br.	Naziv i opis	Klasa	Klasifikacijska oznaka	Pakirna skupina	Listice opasnosti	Posebne odredbe	Ograničene i izuzete količine		Prijevoz dozvoljen	Potrebna oprema	Ventilacija	Odredbe u vezi utovara, istovara i prijevoza			Broj plavih konusa/svjetala	Napomene
	3.1.2	2.2	2.2	2.1.1.3	5.2.2	3.3	3.4	3.5.1.2	3.2.1	8.1.5	7.1.6	7.1.6			7.1.5	3.2.1
(1)	(2)	(3a)	(3b)	(4)	(5)	(6)	(7a)	(7b)	(8)	(9)	(10)	(11)			(12)	(13)
3489	KAPLJEVINA TOKSIČNA UDISANJEM, ZAPALJIVA, NAGRIZAJUĆA, N.D.N., s toksičnošću udisanjem nižom od ili jednakom 1000 ml/m3 i koncentracijom zasićenih para većom od ili jednakom 10 LC50	6.1	TFC		6.1+3+8	274	0	E0		PP, EP, EX, TOX, A	VE01, VE02				2	
3490	KAPLJEVINA TOKSIČNA UDISANJEM, REAGIRA S VODOM, ZAPALJIVA, N.D.N., s toksičnošću udisanjem nižom od ili jednakom 200 ml/m3 i koncentracijom zasićenih para većom od ili jednakom 500 LC50	6.1	TFW		6.1+4.3 +3	274	0	E0		PP, EP, EX, TOX, A	VE01, VE02				2	
3491	KAPLJEVINA TOKSIČNA UDISANJEM, REAGIRA S VODOM, ZAPALJIVA, N.D.N., s toksičnošću udisanjem nižom od ili jednakom 1000 ml/m3 i koncentracijom zasićenih para većom od ili jednakom 10 LC50	6.1	TFW		6.1+4.3 +3	274	0	E0		PP, EP, EX, TOX, A	VE01, VE02				2	
3494	KISELA SIROVA NAFTA, ZAPALJIVA, TOKSIČNA	3	FT1		3+6.1	343 649	0	E0	T	PP, EP, EX, TOX, A	VE01, VE02				2	
3494	KISELA SIROVA NAFTA, ZAPALJIVA, TOKSIČNA	3	FT1		3+6.1	343 649	1 l	E2	T	PP, EP, EX, TOX, A	VE01, VE02				2	
3494	KISELA SIROVA NAFTA, ZAPALJIVA, TOKSIČNA	3	FT1	III	3+6.1	343 649	5 l	E1	T	PP, EP, EX, TOX, A	VE01, VE02				0	
3495	JOD	8	CT2	III	8+6.1	279 802	5 kg	E1		PP, EP, TOX, A	VE02				0	
3496	Baterije, nikal-metal hidrid	9	M11	**NE PODLIJEŽE ADN-u**												
3497	BRAŠNO OD MORSKIH RAČIĆA (KRILL BRAŠNO)	4.2	S2	II	4.2	300	0	E2		PP					0	
3497	BRAŠNO OD MORSKIH RAČIĆA (KRILL BRAŠNO)	4.2	S2	III	4.2	300	0	E1		PP					0	
3498	JODOV MONOKLORID, KAPLJEVINA	8	C11	II	8		1 l	E0		PP, EP					0	
3499	KONDENZATOR, ELEKTRIČNI DVOSLOJNI (s kapacitetom skladištenja energije većim od 0.3 Wh)	9	M11		9	361	0	E0		PP					0	
3500	KEMIJSKA TVAR POD TLAKOM, N.D.N.	2	8A		2.2	274 659	0	E0		PP					0	
3501	KEMIJSKA TVAR POD TLAKOM, ZAPALJIVA, N.D.N.	2	8F		2.1	274 659	0	E0		PP, EX, A	VE01				1	
3502	KEMIJSKA TVAR POD TLAKOM, TOKSIČNA, N.D.N.	2	8T		2.2+6.1	274 659	0	E0		PP, EP, TOX, A	VE02				2	
3503	KEMIJSKA TVAR POD TLAKOM, NAGRIZAJUĆA, N.D.N.	2	8C		2.2+8	274 659	0	E0		PP, EP	VE02				0	
3504	KEMIJSKA TVAR POD TLAKOM, ZAPALJIVA, TOKSIČNA, N.D.N.	2	8TF		2.1+6.1	274 659	0	E0		PP, EP, EX, TOX, A	VE01, VE02				2	
3505	KEMIJSKA TVAR POD TLAKOM, ZAPALJIVA, NAGRIZAJUĆA, N.D.N.	2	8FC		2.1+8	274 659	0	E0		PP, EP, EX, A	VE01				1	

Autorsko pravo © Ujedinjeni narodi, 2013. Sva prava pridržana.

UN br. ili ID br.	Naziv i opis	Klasa	Klasifikacijska oznaka	Pakirna skupina	Listice opasnosti	Posebne odredbe	Ograničene i izuzete količine		Prijevoz dozvoljen	Potrebna oprema	Ventilacija	Odredbe u vezi utovara, istovara i prijevoza			Broj plavih konusa/svjetala	Napomene
	3.1.2	2.2	2.2	2.1.1.3	5.2.2	3.3	3.4	3.5.1.2	3.2.1	8.1.5	7.1.6	7.1.6			7.1.5	3.2.1
(1)	(2)	(3a)	(3b)	(4)	(5)	(6)	(7a)	(7b)	(8)	(9)	(10)	(11)			(12)	(13)
3506	ŽIVA KAO SADRŽAJ TVORNIČKIH PROIZVODA	8	CT3	III	8+6.1	366	5 kg	E0		PP, EP, TOX, A	VE02				0	
3507	Uranij heksafluorid, RADIOAKTIVNI MATERIJAL, izuzet Kom ZA OTPREMU, manje od 0,1 kg po komadu za otpremu, ne - fisijski ili fisijski - izuzeti	8		I	8	317 369	0	E0		[PP,EP]					0	
3508	KONDENZATOR, ASIMETRIČNI (s kapacitetom za pohranu energije većim od 0.3 Wh)	9	M11		9	372	0	E0		[PP]					0	
3509	AMBALAŽA, ODBAČENA, PRAZNA, NEOČIŠĆENA	9	M11		9	663	0	E0		[PP]					[0]	
3510	ADSORBIRANI PLIN, ZAPALJIVO, N.D.N.	2	9F		2.1	274	0	E0		[PP,EX, A]	(VEOI)				1	
3511	ADSORBIRANI PLIN, N.D.N.	2	9A		2.2	274	0	E0		[PP]					0	
3512	ADSORBIRANI PLIN, OTROVAN, N.D.N	2	9T		2.3	274	0	E0		[PP,EP, TOX, A]	(VEO2)				2	
3513	ADSORBIRANI PLIN, OKSIDIRAJUĆE, N.D.N.	2	90		2.2+5.1	274	0	E0		[PP]					0	
3514	ADSORBIRANI PLIN, OTROVAN, ZAPALJIVO, N.D.N.	2	9TF		2.3+2.1	274	0	E0		[PP,EP, EX,TO X ,A]	[VE01, VE0 2]				2	
3515	ADSORBIRANI PLIN, OTROVAN, OKSIDIRAJUĆI, N.D.N	2	9TO		2.3+5.1	274	0	E0		[PP,EP, TOX,A]	[VE0 2]				2	
3516	ADSORBIRANI PLIN, OTROVAN, NAGRIZAJUĆI, N.D.N.	2	9TC		2.3+8	274	0	E0		[PP,EP, TOX,A]	[VE0 2]				2	
3517	ADSORBIRANI PLIN, OTROVAN, ZAPALJIVO, NAGRIZAJUĆI, N.D.N.	2	9TFC		2.3+2.1 +8	274	0	E0		[PP,EP, EX,TO X,A]	[VE01, VE0 2]				2	
3518	ADSORBIRANI PLIN, OTROVAN, OKSIDIRAJUĆI, NAGRIZAJUĆI, N.D.N	2	9TOC		2.3+5.1 +8	274	0	E0		[PP,EP, TOX,A]	[VE0 2]				2	
3519	BORTRIFLUORID, ADSORBIRANI	2	9TC		2.3+8		0	E0		[PP,EP, TOX,A]	[VE0 2]				2	
3520	KLOR, ADSORBIRANI	2	9TOC		2.3+5.1 +8		0	E0		[PP,EP, TOX,A]	[VE0 2]				2	
3521	SILICIJUMTETRAFLUORID ,ADSORBIRANI	2	9TC		2.3+8		0	E0		[PP,EP, TOX,A]	[VE0 2]				2	
3522	ARSENVODONIK (ARSIN), ADSORBIRANI	2	9TF		2.3+2.1		0	E0		[PP,EP, EX,TO X,A]	[VE01, VE0 2]				2	
3523	GERMANIJUM, ADSORBIRANI	2	9TF		2.3+2.1		0	E0		[PP,EP, EX,TO X,A]	[VE01, VE0 2]				2	
3524	FOSOFORPENTAFLUORID, ADSORBIRANI	2	9TC		2.3+8		0	E0		[PP,EP, TOX,A]	[VE01, VE0 2]				2	
3525	FOSFIN ADSORBIRANI	2	9TF		2.3+2.1		0	E0		[PP,EP, EX,TO X,A]	[VE01, VE0 2]				2	
3526	SELENOVODONIK ADSORBIRANI	2	9TF		2.3+2.1		0	E0		[PP,EP, EX,TO X,A]	[VE01, VE0 2]				2	
9000	AMONIJAK, DUBOKO OHLAĐEN	2	3TC		2.3+8				T	PP, EP, TOX, A	VE02				2	Prihvaćen za prijevoz samo u tankerima
9001	TVARI S PLAMIŠTEM IZNAD 60°C koje se prevoze zagrijane unutar ograničenog raspona od 15K ispod svojeg plamišta	3	F4		nema				T	PP					0	Opasne samo kada se prevoze u tankerima
9002	TVARI S TEMPERATUROM SAMOZAPALJENJA OD 200°C I NIŽE, N.D.N.	3	F5		nema				T	PP					0	Opasne samo kada se prevoze u tankerima
9003	TVARI S PLAMIŠTEM IZNAD 60°C I NE VIŠE OD 100°C, koje ne pripadaju drugoj klasi	9			nema				T	PP					0	Opasne samo kada se prevoze u tankerima

Autorsko pravo © Ujedinjeni narodi, 2013. Sva prava pridržana.

9004	DIFENILMETAN-4, 4'-DIIZOCIJANAT	9			nema				T	PP					0	Opasne samo kada se prevoze u tankerima
9005	TVAR OPASNA PO OKOLIŠ, KRUTINA, N.D.N., RASTALJENA	9			nema				T	PP					0	Opasne samo kada se prevoze u tankerima
9006	TVAR OPASNA PO OKOLIŠ, KAPLJEVINA, N.D.N.	9			nema				T	PP					0	Opasne samo kada se prevoze u tankerima

Autorsko pravo © Ujedinjeni narodi, 2013. Sva prava pridržana.

3.2.2 Tablica B: Abecedni popis opasnih tvari

Ovaj indeks je abecedni popis tvari i predmeta koji su navedeni numeričkim redosljedom UN-a u tablici A u 3.2.1. Ovaj indeks nije sastavni dio ADN-a. On je izrađen, uz dužnu brigu tajništva Gospodarske komisije Ujedinjenih naroda za Europu, kako bi se olakšalo korištenje Dodataka A i B, no on ne može biti zamjena za pažljivo proučavanje i poštivanje stvarnih odredbi zajedno s onim uredbama i njihovim dodacima koje se, u slučaju spora, smatraju mjerodavnima.

NAPOMENA 1: Za potrebe utvrđivanja abecednog redosljeda zanemareni su sljedeći podaci, čak i kad oni čine dio vlastitog otpremnog naziva: brojke; grčka slova; kratice "sek" i "terc"; te slova "N" (dušik), "n" (normalno), "o" (orto), "m" (meta), "p" (para) i "N.D.N." (nije drugačije navedeno).

NAPOMENA 2: Naziv tvari ili predmeta pisan velikim tiskanim slovima označava vlastiti otpremni naziv (vidi 3.1.2).

NAPOMENA 3: Naziv tvari ili predmeta pisan velikim tiskanim slovima nakon kojeg slijedi riječ "vidi" označava alternativni vlastiti otpremni naziv ili dio vlastitog otpremnog naziva (osim za PCB-e) (vidi 3.1.2.1).

NAPOMENA 4: Oznaka pisana malim tiskanim slovima nakon koje slijedi riječ "vidi" označava da oznaka nije vlastiti otpremni naziv; ona je sinonim.

NAPOMENA 5: Kad je oznaka djelomično pisana velikim tiskanim slovima i djelomično malim, smatra se da ovaj drugi dio nije dio vlastitog otpremnog naziva (vidi 3.1.2.1).

NAPOMENA 6: Vlastiti otpremni naziv može se koristiti u jednini ili množini, ovisno o slučaju, za potrebe dokumentacije i označavanja paketa (vidi 3.1.2.3).

NAPOMENA 7: Za točno određivanje vlastitog otpremnog naziva, vidi 3.1.2.

Autorsko pravo © Ujedinjeni narodi, 2013. Sva prava pridržana.

Naziv i opis	UN broj	Klasa	Napomene
Baterije, akumulatorske, vidi	2794 2795 2800 3028 3292	8 8 8 8 4.3	
ACETAL	1088	3	
ACETALDEHID	1089	3	
ACETALDEHID AMONIJAK	1841	9	
ACETALDEHID OKSIM	2332	3	
OCTENA KISELINA, LEDENA	2789	8	
OCTENA KISELINA OTOPINA, više od 10% ali ne više od 80% masenog udjela kiseline	2790	8	
OCTENA KISELINA OTOPINA, više od 80% masenog udjela kiseline	2789	8	
ANHIDRID OCTENE KISELINE	1715	8	
Acetoin, vidi	2621	3	
ACETON	1090	3	
ACETON CIJANOHIDRIN, STABILIZIRAN	1541	6.1	
ACETONSKA ULJA	1091	3	
ACETONITRIL	1648	3	
ACETIL BROMID	1716	8	
ACETIL KLORID	1717	3	
ACETILEN, OTOPLJEN	1001	2	
ACETILEN, BEZ OTAPALA	3374	2	
Acetilen tetrabromid, vidi	2504	6.1	
Acetilen tetraklorid, vidi	1702	6.1	
ACETIL JODID	1898	8	
ACETIL METIL KARBINOL	2621	3	
Fosfat butilne kiseline, vidi	1718	8	
Smjesa fluorovodične kiseline i sumporne kiseline, vidi	1786	8	
Smjesa nitratne kiseline, vidi	1796	8	
Smjesa nitratne kiseline, iskorištena, vidi	1826	8	
Akraldehid, inhibirani, vidi	1092	6.1	
AKRIDIN	2713	6.1	

Naziv i opis	UN broj	Klasa	Napomene
AKROLEIN DIMER, STABILIZIRAN	2607	3	
AKROLEIN, STABILIZIRAN	1092	6.1	
AKRILAMID, KRUTI	2074	6.1	
AKRILAMID OTOPINA	3426	6.1	
AKRILNA KISELINA, STABILIZIRANA	2218	8	
AKRILONITRIL, STABILIZIRAN	1093	3	
Aktinolit, vidi	2212	9	
Aktivirani ugljik, vidi	1362	4.2	
Aktivirani drveni ugljen, vidi	1362	4.2	
LJEPILA koja sadrže zapaljivu kapljevinu	1133	3	
ADIPONITRIL	2205	6.1	
Signalne rakete zrakoplova, vidi	0093 0403 0404 0420 0421	1 1 1 1 1	
AEROSOLI	1950	2	
EKSPLOZIV, RAZARAJUĆI, TIP B	0331	1	
EKSPLOZIV, RAZARAJUĆI, TIP E	0332	1	
SPRAVE ZA NAPUHAVANJE ZRAČNIH JASTUKA	0503 3268	1 9	
MODULI ZRAČNIH JASTUKA	0503 3268	1 9	
ZRAK, STLAČEN	1002	2	
Tobogani za evakuaciju zrakoplova, vidi	2990	9	
REZERVOAR ZA GORIVO HIDRAULIČKE JEDINICE ZRAKOPLOVA (sadrži smjesu anhidridnog hidrazina i metilhidrazina) (M86 gorivo)	3165	3	
Zrakoplovni kompleti za preživljavanje, vidi	2990	9	
ZRAK, OHLAĐENA KAPLJEVINA	1003	2	
OTOPINA ALKOHOLATA, N.D.N., u alkoholu	3274	3	
Alkohol, metiliziran, vidi	1986 1987	3 3	
Alkohol, industrijski, vidi	1986 1987	3 3	

Autorsko pravo © Ujedinjeni narodi, 2013. Sva prava pridržana.

Naziv i opis	UN broj	Klasa	Napomene
ALKOHOLI, N.D.N.	1987	3	
ALKOHOLI, ZAPALJIVI, TOKSIČNI, N.D.N.	1986	3	
ALKOHOLNA PIĆA, s više od 24% ali ne više od 70% volumnog udjela alkohola	3065	3	
ALKOHOLNA PIĆA, s više od 70% volumnog udjela alkohola	3065	3	
Aldehid, vidi	1989	3	
ALDEHIDI, N.D.N.	1989	3	
ALDEHIDI, ZAPALJIVI, TOKSIČNI, N.D.N.	1988	3	
ALDOL	2839	6.1	
ALKOHOLATI ALKALNIH METALA, SAMOZAGRIJAVAJUĆI, NAGRIZAJUĆI, N.D.N.	3206	4.2	
SLITINA ALKALNIH METALA, TEKUĆA, N.D.N.	1421	4.3	
ALKALNI METALNI AMALGAM, TEKUĆI	1389	4.3	
ALKALNI METALNI AMALGAM, KRUTI	3401	4.3	
ALKALNI METALNI AMIDI	1390	4.3	
ALKALNA METALNA DISPERZIJA	1391	4.3	
ALKALNA METALNA DISPERZIJA, ZAPALJIVA	3482	4.3	
Baterijska alkalna tekućina, korozivna, vidi	2797	8	
ALKOHOLATI ZEMNOALKALIJSKIH METALA, N.D.N.	3205	4.2	
SLITINA ZEMNOALKALIJSKIH METALA, N.D.N.	1393	4.3	
AMALGAM ZEMNOALKALIJSKIH METALA, TEKUĆI	1392	4.3	
AMALGAM ZEMNOALKALIJSKIH METALA, KRUTI	3402	4.3	
ALKALNA METALNA DISPERZIJA	1391	4.3	
ALKALNA METALNA DISPERZIJA, ZAPALJIVA	1391	4.3	
ALKALOIDI, TEKUĆI, N.D.N.	3140	6.1	
ALKALOIDI, KRUTI, N.D.N.	1544	6.1	
ALKALOIDNE SOLI, TEKUĆE, N.D.N.	3140	6.1	
ALKALOIDNE SOLI, KRUTE, N.D.N.	1544	6.1	
Alkil aluminij halidi, vidi	3394	4.2	
ALKILFENOLI, TEKUĆI, N.D.N. (uključujući C2-C12 homologe)	3145	8	
ALKILFENOLI, KRUTI, N.D.N. (uključujući C2-C12 homologe)	2430	8	
ALKILSULFONSKE KISELINE, TEKUĆE s više od 5% slobodne sumporne kiseline	2584	8	
ALKILSULFONSKE KISELINE, TEKUĆE s ne više od 5% slobodne sumporne kiseline	2586	8	
ALKILSULFONSKE KISELINE, KRUTE s više od 5% slobodne sumporne kiseline	2583	8	
ALKILSULFONSKE KISELINE, KRUTE s ne više od 5% slobodne sumporne kiseline	2585	8	
ALKILSULFONSKE KISELINE	2571	8	
Alen, vidi	2200	2	
ALIL ACETAT	2333	3	
ALIL ALKOHOL	1098	6.1	
ALIL AMIN	2334	6.1	
ALIL BROMID	1099	3	
ALIL KLORID	1100	3	
Alil klorokarbonat, vidi	1722	6.1	
ALIL KLOROFORMAT	1722	6.1	
ALIL ETIL ETER	2335	3	
ALIL FORMAT	2336	3	
ALIL GLICIDIL ETER	2219	3	
ALIL JODID	1723	3	
ALIL IZOTIOCIJANAT, STABILIZIRAN	1545	6.1	
ALIL TRIKLOROSILAN, STABILIZIRAN	1724	8	
Aluminij alkili, vidi	3394	4.2	
Aluminij alkil halidi, kapljevina, vidi	3394	4.2	

Autorsko pravo © Ujedinjeni narodi, 2013. Sva prava pridržana.

Naziv i opis	UN broj	Klasa	Napomene
Aluminij alkil halidi, krutina, vidi	3393	4.2	
Aluminij alil hidridi, vidi	3394	4.2	
ALUMINIJEV BOROHIDRID	2870	4.2	
ALUMINIJEV BOROHIDRID U UREĐAJIMA	2870	4.2	
ALUMINIJEV BROMID, BEZVODNI	1725	8	
ALUMINIJEV BROMID OTOPINA	2580	8	
ALUMINIJEV KARBID	1394	4.3	
ALUMINIJEV KLORID, ANHIDRIDAN	1726	8	
ALUMINIJEV KLORID OTOPINA	2581	8	
Aluminijevi ostaci, vidi	3170	4.3	
ALUMINIJEV FEROSILIKON PRAŠAK	1395	4.3	
ALUMINIJEV HIDRID	2463	4.3	
ALUMINIJEV NITRAT	1438	5.1	
ALUMINIJEV FOSFID	1397	4.3	
ALUMINIJEV FOSFID PESTICID	3048	6.1	
ALUMINIJEV PRAH, OBLOŽEN	1309	4.1	
ALUMINIJEV PRAH, NEOBLOŽEN	1396	4.3	
NUSPROIZVODI OD PRETALJENJA ALUMINIJA	3170	4.3	
ALUMINIJEV RESINAT	2715	4.1	
ALUMINIJEV SILIKON PRAŠAK, NEOBLOŽEN	1398	4.3	
NUSPROIZVODI OD TALJENJA ALUMINIJA ili NUSPROIZVODI OD PRETALJENJA ALUMINIJA	3170	4.3	
Amatoli, vidi	0082	1	
AMINI, ZAPALJIVI, NAGRIZAJUĆI, N.D.N.	2733	3	
AMINI, TEKUĆI, NAGRIZAJUĆI, N.D.N.	2735	8	
AMINI, TEKUĆI, NAGRIZAJUĆI, ZAPALJIVI, N.D.N.	2734	8	
AMINI, KRUTI, NAGRIZAJUĆI, N.D.N.	3259	8	
Aminobenzen, vidi	1547	6.1	
2-Aminobenzotrifluorid, vidi	2942	6.1	
3-Aminobenzotrifluorid, vidi	2948	6.1	
Aminobutan, vidi	1125	3	
2-AMINO-4-KLOROFENOL	2673	6.1	
2-AMINO-5-DIETIL-AMINOPENTAN	2946	6.1	
2-AMINO-4,6-DINITROFENOL, VLAŽAN s najmanje 20% masenog udjela vode	3317	4.1	
2-(2-AMINOETOKSI)ETANOL	3055	8	
N-AMINOETIL-PIPERAZIN	2815	8	
1-Amino-2-nitrobenzen, vidi	1661	6.1	
1-Amino-3-nitrobenzen, vidi	1661	6.1	
1-Amino-4-nitrobenzen, vidi	1661	6.1	
AMINOFENOLI (o-, m-, p-)	2512	6.1	
AMINOPIRIDINI (o-, m-, p-)	2671	6.1	
AMONIJ, BEZVODNI	1005	2	
AMONIJAK, DUBOKO OHLAĐEN	9000	2	Dozvoljen prijevoz samo u tankerima
OTOPINA AMONIJAKA, relativna gustoća izmedu 0,880 i 0,957 pri 15°C u vodi, s više od 10% ali ne više od 35% amonijaka	2672	8	
OTOPINA AMONIJAKA, relativna težina manje od 0,880 pri 15°C u vodi, s više od 35% ali ne više od 50% amonijaka	2073	2	
OTOPINA AMONIJAKA, relativna gustoća manje od 0,880 pri 15°C u vodi, s više od 50% amonijaka	3318	2	
AMONIJEV ARSENAT	1546	6.1	
Amonijev bikromat, vidi	1439	5.1	
Amonijev bifluorid, kruti, vidi	1727	8	
Amonijev bifluorid, otopina, vidi	2817	8	

Autorsko pravo © Ujedinjeni narodi, 2013. Sva prava pridržana.

Naziv i opis	UN broj	Klasa	Napomene
Amonijev bisulfat, vidi	2506	8	
Amonijev bisulfit, otopina, vidi	2693	8	
AMONIJEV DIKROMAT	1439	5.1	
AMONIJEV DINITRO-o-KREZOLAT, KRUTI	1843	6.1	
AMONIJEV DINITRO-o-KREZOLAT, OTOPINA	3424 2505	6.1 6.1	
AMONIJEV FLUOROSILIKAT	2854	6.1	
Amonijev heksafluorosilikat, vidi	2854	6.1	
AMONIJEV HIDROGENDIFLUORID, KRUTI	1727	8	
AMONIJEV DIFLUOROVODIK OTOPINA	2817	8	
AMONIJ VODIK SULFAT	2506	8	
Amonijev hidrosulfid otopina (smatrati otopinom amonijevog sulfida), vidi	2683	8	
AMONIJEV METAVANADAT	2859	6.1	
AMONIJEV NITRAT s više od 0,2% gorivih tvari, uključujući sve organske tvari koje se računaju kao ugljik, isključivši bilo koje druge dodane tvari	0222	1	
AMONIJEV NITRAT s ne više od 0,2% zapaljivih tvari, uključujući organske tvari koje se računaju kao ugljik, isključujući bilo koje druge dodane tvari	1942	5.1	
EMULZIJA AMONIJEVA NITRATA, međuproizvod za eksplozive za miniranje, kapljevina	3375	5.1	
EMULZIJA AMONIJEVA NITRATA, međuproizvod za eksplozive za miniranje, kapljevina	3375	5.1	
Amonijev nitrat, eksploziv, vidi	0082 0331	1 1	
MINERALNO GNOJIVO NA BAZI AMONIJEVA NITRATA	2067	5.1	
MINERALNA GNOJIVA NA BAZI AMONIJEVA NITRATA, jednolike smjese dušikovog fosfata, tipa dušikova potaša ili dušika/fosfat/potaša, koje sadrže ne više od 70% amonijeva nitrata i ne više od 0,4% ukupnog zapaljivog organskog materijala koji se računa kao ugljik ili s ne više od 45% amonijeva nitrata i neograničenim zapaljivim materijalom	2071	9	
GEL AMONIJEVOG NITRATA, međuproizvod za eksplozive za miniranje, kapljevina	3375	5.1	
GEL AMONIJEVOG NITRATA, međuproizvod za eksplozive za miniranje, kruti	3375	5.1	
AMONIJEV NITRAT, TEKUĆI, vruća koncentrirana otopina, u koncentraciji od više od 80% ali ne više od 93%	2426	5.1	
SUSPENZIJA AMONIJEVOG NITRATA, međuproizvod za eksplozive za miniranje, kapljevina	3375	5.1	
SUSPENZIJA AMONIJEVOG NITRATA, međuproizvod za eksplozive za miniranje, kruta	3375	5.1	
AMONIJEV PERKLORAT	0402 1442	1 5.1	
Amonijev permanganat, vidi	1482	5.1	
AMONIJEV PERSULFAT	1444	5.1	
AMONIJEV PIKRAT suh ili vlažan s manje od 10% masenog udjela vode	0004	1	
AMONIJEV PIKRAT, VLAŽAN s najmanje 10% masenog udjela vode	1310	4.1	
AMONIJEV POLISULFID OTOPINA	2818	8	
AMONIJEV POLIVANADAT	2861	6.1	
Amonijev silikofluorid, vidi	2854	6.1	
AMONIJEV SULFID OTOPINA	2683	8	
Streljivo za oružje, manevarsko, vidi	0014 0326 0327 0338 0413	1 1 1 1 1	

Autorsko pravo © Ujedinjeni narodi, 2013. Sva prava pridržana.

Naziv i opis	UN broj	Klasa	Napomene
Streljivo za oružje, fiksirano ili djelomično fiksirano, odvojeno punjenje, vidi	0005 0006 0007 0321 0348 0412	1 1 1 1 1 1	
STRELJIVO, SVJETLEĆE sa ili bez rasprskavajućeg naboja, potisnog naboja ili pogonskog naboja	0171 0254 0297	1 1 1	
STRELJIVO, ZAPALJIVO, tekuće ili u gelu, s eksplozivnim nabojem, potisnim nabojem ili pogonskim nabojem	0247	1	
STRELJIVO, ZAPALJIVO sa ili bez rasprskavajućeg naboja, potisnog naboja ili pogonskog naboja	0009 0010 0300	1 1 1	
Zapaljive naprave, aktivirane vodom, s eksplozivnim nabojem, potisnim nabojem ili pogonskim nabojem, vidi	0248 0249	1 1	
STRELJIVO, ZAPALJIVO, BIJELI FOSFOR s eksplozivnim nabojem, potisnim nabojem ili pogonskim nabojem	0243 0244	1 1	
Streljivo, industrijsko, vidi	0275 0276 0277 0278 0323 0381	1 1 1 1 1 1	
Streljivo, suzavac, vidi	0018 0019 0301 2017	1 1 1 1	
STRELJIVO, ZA VJEŽBU	0362 0488	1 1	
STRELJIVO, ZA ISPITIVANJE	0363	1	
STRELJIVO, DIMNO sa ili bez rasprskavajućeg naboja, potisnog naboja ili pogonskog naboja	0015 0016 0303	1 1 1	
Dimne naprave, aktivirane vodom, bijeli fosfor s eksplozivnim nabojem, potisnim nabojem ili pogonskim nabojem, vidi	0248	1	
Dimne naprave, aktivirane vodom, bez bijelog fosfora ili fosfida s eksplozivnim nabojem, potisnim nabojem ili pogonskim nabojem, vidi	0249	1	
STRELJIVO, DIMNO, BIJELI FOSFOR s eksplozivnim nabojem, potisnim nabojem ili pogonskim nabojem	0245 0246	1 1	
Streljivo, sportsko, vidi	0012 0328 0339 0417	1 1 1 1	
STRELJIVO, SA SUZAVCEM, NEEKSPLOZIVNO bez rasprskavajućeg naboja i potisnog naboja, bez upaljača	2017	6.1	
STRELJIVO, SA SUZAVCEM s rasprskavajućim nabojem, potisnim nabojem ili pogonskim nabojem	0018 0019 0301	1 1 1	
STRELJIVO, TOKSIČNO s rasprskavajućim nabojem, potisnim nabojem ili pogonskim nabojem	0020	1	Prijevoz zabranjen
STRELJIVO, TOKSIČNO s rasprskavajućim nabojem, potisnim nabojem ili pogonskim nabojem	0021	1	Prijevoz zabranjen
Streljivo, toksično, aktivirano vodom, s eksplozivnim nabojem, potisnim nabojem ili pogonskim nabojem, vidi	0248 0249	1 1	
STRELJIVO, TOKSIČNO, NEEKSPLOZIVNO bez rasprskavajućeg naboja i potisnog naboja, bez upaljača	2016	6.1	
Amozit, vidi	2212	9	
AMIL ACETATI	1104	3	
FOSFAT AMILNE KISELINE	2819	8	
Amil aldehid, vidi	2058	3	
AMILAMIN	1106	3	
n-Amilamin, vidi	1106	3	
AMIL BUTIRATI	2620	3	
AMILKLORID	1107	3	
n-Amilen, vidi	1108	3	
AMIL FORMATI	1109	3	
AMIL MERKAPTAN	1111	3	
n-AMIL METIL KETON	1110	3	
AMIL NITRAT	1112	3	
AMIL NITRIT	1113	3	
AMILTRIKLOROSILAN	1728	8	
Eter za anesteziju, vidi	1155	3	
ANILIN	1547	6.1	
Anilin klorid, vidi	1548	6.1	

Autorsko pravo © Ujedinjeni narodi, 2013. Sva prava pridržana.

Naziv i opis	UN broj	Klasa	Napomene
ANILIN HIDROKLORID	1548	6.1	
Anilin ulje, vidi	1547	6.1	
Anilin sol, vidi	1548	6.1	
ANISIDINI	2431	6.1	
ANISOL	2222	3	
ANISOIL KLORID	1729	8	
Antofilit, vidi	2212	9	
Antimon klorid, vidi	1733	8	
ANTIMON SPOJ, ANORGANSKI, TEKUĆI, N.D.N.	3141	6.1	
ANTIMON SPOJ, ANORGANSKI, KRUTI, N.D.N.	1549	6.1	
Antimon hidrid, vidi	2676	2	
ANTIMON LAKTAT	1550	6.1	
Antimon (HI) laktat, vidi	1550	6.1	
ANTIMON PENTAKLORID, TEKUĆI	1730	8	
ANTIMON PENTAKLORID OTOPINA	1731	8	
ANTIMON PENTAFLUORID	1732	8	
Antimon perklorid, tekući, vidi	1730	8	
ANTIMON KALIJ TARTRAT	1551	6.1	
ANTIMON PRAŠAK	2871	6.1	
ANTIMON TRIKLORID	1733	8	
A.n.t.u., vidi	1651	6.1	
ARGON, STLAČEN	1006	2	
ARGON, POTHLAĐENA KAPLJEVINA	1951	2	
Arsenati, N.D.N., vidi	1556 1557	6.1 6.1	
ARSEN	1558	6.1	
ARSENOVA KISELINA, TEKUĆA	1553	6.1	
ARSENOVA KISELINA, KRUTA	1554	6.1	
ARSENOVA PRAŠINA	1562	6.1	
Arsenova dimna prašina, vidi	1562	6.1	

Naziv i opis	UN broj	Klasa	Napomene
ARSENSKI PESTICID, TEKUĆI, ZAPALJIV, TOKSIČNI, plamište manje od 23°C	2760	3	
ARSENSKI PESTICID, TEKUĆI, TOKSIČAN	2994	6.1	
ARSENSKI PESTICID, TEKUĆI, TOKSIČAN, ZAPALJIV, plamište ne manje od 23°C	2993	6.1	
ARSENSKI PESTICID, KRUTI, TOKSIČAN	2759	6.1	
ARSEN BROMID	1555	6.1	
Arsen (III) bromid, vidi	1555	6.1	
Arsen klorid, vidi	1560	6.1	
ARSENOV SPOJ, TEKUĆI, N.D.N., anorganski, uključujući: arsenati, N.D.N., arseniti, N.D.N.; i arsen sulfidi, N.D.N.	1556	6.1	
ARSENOV SPOJ, KRUTI, N.D.N., anorganski, uključujući: arsenati, N.D.N., arseniti, N.D.N.; i arsen sulfidi, N.D.N.	1557	6.1	
Arsen (III) oksid, vidi	1561	6.1	
Arsen (V) oksid, vidi	1559	6.1	
ARSEN PENTOKSID	1559	6.1	
Arsen sulfidi, vidi	1556 1557	6.1 6.1	
ARSEN TRIKLORID	1560	6.1	
ARSEN TRIOKSID	1561	6.1	
Arsen klorid, vidi	1560	6.1	
Arseniti, N.D.N., vidi	1556 1557	6.1 6.1	
Arsen klorid, vidi	1560	6.1	
ARSIN	2188	2	
PREDMETI, EEI, vidi	0486	1	
PREDMETI, EKSPLOZIVNI, IZUZETNO NEOSJETLJIVI	0486	1	
PREDMETI, EKSPLOZIVNI, N.D.N.	0349 0350 0351 0352 0353 0354 0355 0356 0462 0463 0464 0465 0466 0467 0468 0469 0470 0471 0472	1 1 1 1 1 1 1 1 1 1 1 1 1 1 1 1 1 1 1	

Autorsko pravo © Ujedinjeni narodi, 2013. Sva prava pridržana.

Naziv i opis	UN broj	Klasa	Napomene
PREDMETI, POD TLAKOM, PNEUMATSKI ili HIDRAULIČNI (sadrže nezapaljiv plin)	3164	2	
PREDMETI, POD TLAKOM, PNEUMATSKI ili HIDRAULIČNI (sadrže nezapaljiv plin)	3164	2	
PREDMETI, PIROFORNI	0380	1	
PREDMETI, PIROTEHNIČKI za tehničku namjenu	0428 0429 0430 0431 0432	1 1 1 1 1	
ARILSULFONSKE KISELINE, TEKUĆE s više od 5% slobodne sumporne kiseline	2584	8	
ARILSULFONSKE KISELINE, TEKUĆE s ne više od 5% slobodne sumporne kiseline	2586	8	
ARILSULFONSKE KISELINE, KRUTE s više od 5% slobodne sumporne kiseline	2583	8	
ARILSULFONSKE KISELINE, KRUTE s ne više od 5% slobodne sumporne kiseline	2585	8	
Azbest, plavi ili smeđi, vidi	2212	9	
Azbest, bijeli, vidi	2590	9	
Asfalt, s plamištem višim od 60 °C, na ili iznad plamišta, vidi	3256	3	
Asfalt, na ili iznad 100°C i ispod svojeg plamišta, vidi	3257	9	
Regulirana kapljevina za zrakoplovstvo, N.D.N.	3334	9	Ne podliježe ADN-u
Regulirana krutina za zrakoplovstvo, N.D.N.	3335	9	Ne podliježe ADN-u
AZODIKARBONAMID	3242	4.1	

Naziv i opis	UN broj	Klasa	Napomene
Pakirani eksplozivni naboji, vidi	0242 0279 0414	1 1 1	
Balistit, vidi	0160 0161	1 1	
Bangalore torpeda, vidi	0136 0137 0138 0294	1 1 1 1	
BARIJ	1400	4.3	
BARIJEVE SLITINE, PIROFORNE	1854	4.2	
BARIJEV AZID, suh ili vlažan s manje od 50% masenog udjela vode	0224	1	
BARIJEV AZID, VLAŽAN s najmanje 50% masenog udjela vode	1571	4.1	
Barijev binoksid, vidi	1449	5.1	
BARIJEV BROMAT	2719	5.1	
BARIJEV KLORAT, KRUTI	1445	5.1	
BARIJEV KLORAT, OTOPINA	3405	5.1	
BARIJEV SPOJ, N.D.N.	1564	6.1	
BARIJEV CIJANID	1565	6.1	
Barijev dioksid, vidi	1449	5.1	
BARIJEV HIPOKLORIT s više od 22% raspoloživog klora	2741	5.1	
BARIJEV NITRAT	1446	5.1	
BARIJEV OKSID	1884	6.1	
BARIJEV PERKLORAT, KRUTI	1447	5.1	
BARIJEV PERKLORAT OTOPINA	3406	5.1	
BARIJEV PERMANGANAT	1448	5.1	
BARIJEV PEROKSID	1449	5.1	
Barijev selenat, vidi	2630	6.1	
Barijev selenit, vidi	2630	6.1	
Barijev superoksid, vidi	1449	5.1	
BATERIJE, SADRŽE NATRIJ	3292	4.3	
BATERIJE, SUHE, S KRUTINOM KALIJEVOG HIDROKSIDA, akumulatorske	3028	8	

Autorsko pravo © Ujedinjeni narodi, 2013. Sva prava pridržana.

Naziv i opis	UN broj	Klasa	Napomene
Baterije, nikal-metal hidrid	3496	9	Ne podliježe ADN-u
BATERIJE, MOKRE, NAPUNJENE KISELINOM, akumulatorske	2794	8	
BATERIJE, MOKRE, NAPUNJENE ALKALOM, akumulatorske	2795	8	
BATERIJE, MOKRE, NE PROPUŠTAJU, akumulatorske	2800	8	
BATERIJSKA TEKUĆINA, KISELA	2796	8	
BATERIJSKA TEKUĆINA, ALKALNA	2797	8	
Vozilo na baterije ili oprema na baterije	3171	9	Ne podliježe ADN-u
BENZALDEHID	1990	9	
BENZEN	1114	3	
BENZENSULFONIL KLORID	2225	8	
Benzenetiol, vidi	2337	6.1	
BENZIDIN	1885	6.1	
Benzol, vidi	1114	3	
Benzolen, vidi	1268	3	
BENZONITRIL	2224	6.1	
BENZOKVINON	2587	6.1	
Benzosulfoklorid, vidi	2225	8	
BENZOTRIKLORID	2226	8	
BENZOTRIFLUORID	2338	3	
BENZOJEV KLORID	1736	8	
BENZIL BROMIDE	1737	6.1	
BENZIL KLORID	1738	6.1	
Benzil klorokarbonat, vidi	1739	8	
BENZIL KLOROFORMAT	1739	8	
Benzil cijanid, vidi	2470	6.1	
BENZILDIMETILAMIN	2619	8	
BENZILIDEN KLORID	1886	6.1	
BENZIL JODID	2653	6.1	
BERILIJEV SPOJ, N.D.N.	1566	6.1	
BERILIJEV NITRAT	2464	5.1	
BERILIJEV PRAŠAK	1567	6.1	
Sijeno, slama	1327	4.1	Ne podliježe ADN-u
BICIKLO-(2,2,1)-HEPTA-2,5-DIEN, STABILIZIRAN	2251	3	
Bifluoridi, N.D.N., vidi	1740	8	
BIOLOŠKA TVAR, KATEGORIJA B	3373	6.2	
BIOLOŠKA TVAR, KATEGORIJA B (samo životinjska trupla)	3373	6.2	
(BIO) MEDICINSKI OTPAD, N.D.N.	3291	6.2	
BIPIRIDIJ PESTICID, TEKUĆI, ZAPALJIV, TOKSIČAN, plamište manje od 23°C	2782	3	
BIPIRIDIJ PESTICID, TEKUĆI, TOKSIČAN	3016	6.1	
BIPIRIDIJ PESTICID, TEKUĆI, TOKSIČAN, ZAPALJIV, plamište ne manje od 23°C	3015	6.1	
BIPIRIDIJ PESTICID, KRUTI, TOKSIČAN	2781	6.1	
BISULFATI, VODENA OTOPINA	2837	8	
BISULFITI, VODENA OTOPINA, N.D.N.	2693	8	
Bitumen, s plamištem višim od 60 °C, na ili iznad plamišta, vidi	3256	3	
Bitumen, na ili iznad 100°C i ispod svojeg plamišta, vidi	3257	9	
CRNI (DIMNI) BARUT, STLAČEN	0028	1	
CRNI (DIMNI) BARUT, u granulama ili u prahu	0027	1	
CRNI (DIMNI) BARUT, U KUGLICAMA	0028	1	
Sklopovi detonatora za razaranje, vidi	0360 0361	1 1	
Detonatori za razaranje, električni, vidi	0030 0255 0456	1 1 1	
Izbjeljivač, prašak, vidi	2208	5.1	
PLAVI AZBEST (krokidolit)	2212	9	

Autorsko pravo © Ujedinjeni narodi, 2013. Sva prava pridržana.

Naziv i opis	UN broj	Klasa	Napomene
BOMBE s eksplozivnim nabojem	0033	1	
	0034	1	
	0035	1	
	0291	1	
Bombe, svjetleće, vidi	0254	1	
BOMBE, OSVJETLJUJUĆE	0037	1	
	0038	1	
	0039	1	
	0299	1	
BOMBE, DIMNE, NEEKSPLOZIVNE s nagrizajućom kapljevinom, bez uređaja za pokretanje	2028	8	
Bombe, za identifikaciju meta, vidi	0171	1	
	0254	1	
	0297	1	
BOMBE SA ZAPALJIVOM KAPLJEVINOM s eksplozivnim nabojem	0399	1	
	0400	1	
OJAČIVAČI PALJENJA S DETONATOROM	0225	1	
	0268	1	
OJAČIVAČI PALJENJA bez detonatora	0042	1	
	0283	1	
Smjesa klorata i borata, vidi	1458	5.1	
BORNEOL	1312	4.1	
BORON TRIBROMID	2692	8	
BOROV TRIKLORID	1741	2	
KOMPLEKS BOROVE TRIFLUORID OCTENE KISELINE, TEKUĆI	1742	8	
BOROV TRIFLUORID OCTENA KISELINA KOMPLEKS, KRUTI	3419	8	
BOROV TRIFLUORID	1008	2	
BOROV TRIFLUORID DIETIL ETERAT	2604	8	
BOROV TRIFLUORID DIHIDRAT	2851	8	
BOROV TRIFLUORID DIMETIL ETERAT	2965	4.3	
KOMPLEKS BOROVE TRIFLUORID PROPIONSKE KISELINE, TEKUĆI	1743	8	
BOROV TRIFLUORID PROPIONSKA KISELINA KOMPLEKS, KRUTI	3420	8	
BROMATI, ANORGANSKI, N.D.N.	1450	5.1	
BROMATI, ANORGANSKI, VODENA OTOPINA, N.D.N.	3213	5.1	
BROM	1744	8	
BROMIN KLORID	2901	2	
BROMOV PENTAFLUORID	1745	5.1	
BROMOVA OTOPINA	1744	8	
BROMOV TRIFLUORID	1746	5.1	
BROMOOCTENA KISELINA, KRUTI	3425	8	
BROMOOCTENA KISELINA, OTOPINA	1938	8	
BROMOACETON	1569	6.1	
omega-Bromoaceton, vidi	2645	6.4	
BROMOACETIL BROMID	2513	8	
BROMOBENZEN	2514	3	
BROMOBENZIL CIJANIDI, TEKUĆI	1694	6.1	
BROMOBENZIL CIJANIDI, KRUTI	3449	6.1	
1-BROMOBUTAN	1126	3	
2-BROMOBUTAN	2339	3	
BROMOKLOROMETAN	1887	6.1	
1-BROMO-3-KLOROPROPAN	2688	6.1	
1-Bromo-2,3-epoksipropan, vidi	2558	6.1	
Bromoetan, vidi	1891	6.1	
2-BROMOETIL ETIL ETER	2340	3	
BROMOFORM	2515	6.1	
Bromometan, vidi	1062	2	
1-BROMO-3-METILBUTAN	2341	3	
BROMOMETILPROPANI	2342	3	
2-BROMO-2-NITROPROPAN-1,3-DIOL	3241	4.1	
2-BROMOPENTAN	2343	3	
BROMOPROPANI	2344	3	
3-BROMOPROPIN	2345	3	
BROMOTRIFLUOROETILEN	2419	2	
BROMOTRIFLUOROMETAN	1009	2	

Autorsko pravo © Ujedinjeni narodi, 2013. Sva prava pridržana.

Naziv i opis	UN broj	Klasa	Napomene
SMEĐI AZBEST (amozit, mizrit)	2212	9	
BRUCIN	1570	6.1	
RASPRSKIVAČI, eksplozivni	0043	1	
BUTADIENI I UGLJIKOVODIK SMJESA, STABILIZIRANI, čiji tlak para na 70°C ne prelazi 1,1 MPa (11 bara) i ima gustoću kod 50°C ne manju od 0,525 kg/l	1010	2	
BUTADIEN, STABILIZIRANI, (1,2-butadien)	1010	2	
BUTADIEN, STABILIZIRANI, (1,3-butadien)	1010	2	
BUTAN	1011	2	
BUTANDION	2346	3	
Butan-1-tiol, vidi	2347	3	
BUTANOLI	1120	3	
1-Butanol, vidi	1120	3	
Butan-2-ol, vidi	1120	3	
Butanol, sekundarni, vidi	1120	3	
Butanol, tercijarni, vidi	1120	3	
Butanon, vidi	1193	3	
2-Butenal, vidi	1143	6.1	
Buten, vidi	1012	2	
But-1-en-3-on, vidi	1251	3	
1,2-Buten oksid, vidi	3022	3	
2-Buten-1-ol, vidi	2614	3	
BUTILACETATI	1123	3	
Butilacetat, sekundarni, vidi	1123	3	
FOSFAT BUTILNE KISELINE	1718	8	
BUTIL AKRILATI, STABILIZIRANI	2348	3	
n-Butil alkohol, vidi	1120	3	
Butil alkoholi, vidi	1120	3	
n-BUTILAMIN	1125	3	
N-BUTILANILIN	2738	6.1	
sek-Butilbenzen, vidi	2709	3	
BUTILBENZENI	2709	3	
n-Butilbromid, vidi	1126	3	
n-Butilklorid, vidi	1127	3	
n-BUTIL KLOROFORMAT	2743	6.1	
terc-BUTILCIKLOHEKSIL KLOROFORMAT	2747	6.1	
SMJESA BUTILENA ili 1-BUTILEN ili CIS-2-BUTILEN ili TRANS-2-BUTILEN	1012	2	
1,2-BUTILEN OKSID, STABILIZIRAN	3022	3	
Butil eteri, vidi	1149	3	
Butil etil eter, vidi	1179	3	
n-BUTIL FORMAT	1128	3	
terc-BUTIL HIPOKLORIT	3255	4.2	Prijevoz zabranjen
N,n-BUTILIMIDAZOL	2690	6.1	
N,n-Butilimidazol, vidi	2690	6.1	
n-BUTIL IZOCIJANAT	2485	6.1	
terc-BUTIL IZOCIJANAT	2484	6.1	
Butil litij, vidi	3394	4.2	
BUTIL MERKAPTAN	2347	3	
n-BUTIL METAKRILAT, STABILIZIRAN	2227	3	
BUTIL METIL ETER	2350	3	
BUTIL NITRITI	2351	3	
Butilfenoli, tekući, vidi	3145	8	
Butilfenoli, kruti, vidi	2430	8	
BUTIL PROPIONATI	1914	3	
p-terc-Bultiltoluen, vidi	2667	6.1	
BUTILTOLUENI	2667	6.1	
BUTILTRIKLOROSILAN	1747	8	
5-terc-BUTIL-2,4,6-TRINITRO-m-KSILEN	2956	4.1	

Autorsko pravo © Ujedinjeni narodi, 2013. Sva prava pridržana.

Naziv i opis	UN broj	Klasa	Napomene
BUTIL VINIL ETER, STABILIZIRAN	2352	3	
But-1-in, vidi	2452	2	
1,4-BUTINEDIOL	2716	6.1	
2-Butin-1,4-diol, vidi	2716	6.1	
BUTIRALDEHID	1129	3	
n-Butiraldehid, vidi	1129	3	
BUTIRALDOKSIM	2840	3	
BUTRIČNA KISELINA	2820	8	
BUTIRIČNI ANHIDRID	2739	8	
Butiron, vidi	2710	3	
BUTIRONITRIL	2411	3	
Butirol klorid, vidi	2353	3	
BUTIRIL KLORID	2353	3	
Rezači, kabelski, eksplozivni, vidi	0070	1	
KAKODILNA KISELINA	1572	6.1	
KADMIJEV SPOJ	2570	6.1	
CEZIJ	1407	4.3	
CEZIJEV HIDROKSID	2682	8	
CEZIJEV HIDROKSID OTOPINA	2681	8	
CEZIJEV NITRAT	1451	5.1	
Kafein, vidi	1544	6.1	
Kajeputen, vidi	2052	3	
KALCIJ	1401	4.3	
SLITINE KALCIJA, PIROFORNE	1855	4.2	
KALCIJEV ARSENAT	1573	6.1	
SMJESA KALCIJEVOG ARSENATA I KALCIJEVOG ARSENITA, KRUTA	1574	6.1	
kalcijev bisulfit otopina, vidi	2693	8	
KALCIJEV KARBID	1402	4.3	
KALCIJEV KLORAT	1452	5.1	
KALCIJEV KLORAT, VODENA OTOPINA	2429	5.1	
KALCIJEV KLORIT	1453	5.1	
KALCIJEV CIJANAMID s više od 0,1% kalcijeva karbida	1403	4.3	
KALCIJEV CIJANID	1575	6.1	
KALCIJEV DITIONIT	1923	4.2	
KALCIJEV HIDRID	1404	4.3	
KALCIJEV HIDROSULFIT, vidi	1923	4.2	
KALCIJEV HIPOKLORIT, SUH	1748	5.1	
KALCIJEV HIPOKLORIT, SUH s više od 39% raspoloživog klora (8.8% raspoloživog kisika)	1748	5.1	
KALCIJEV HIPOKLORIT, SUH, NAGRIZAJUĆ s više od 39% raspoloživog klora (8.8% raspoloživog kisika)	3485	5.1	
KALCIJEV HIPOKLORIT, HIDRIRAN s najmanje 5.5% ali ne više od 16% vode	2880	5.1	
KALCIJEV HIPOKLORIT, HIDRIRANA SMJESA, s najmanje 5.5% ali ne više od 16% vode	2880	5.1	
KALCIJEV HIPOKLORIT, HIDRIRAN, NAGRIZAJUĆ, s najmanje 5.5% ali ne više od 16% vode	3487	5.1	
KALCIJEV HIPOKLORIT, HIDRIRANA SMJESA, NAGRIZAJUĆA, s najmanje 5.5% ali ne više od 16% vode	3487	5.1	
SMJESA KALCIJEVA HIPOKLORITA, SUHA s više od 10% ali ne više od 39% raspoloživog klora	2208	5.1	
SMJESA KALCIJEVA HIPOKLORITA, SUHA s više od 39% raspoloživog klora (8.8% raspoloživog kisika)	1748	5.1	
KALCIJEV HIPOKLORIT SMJESA, SUHA, NAGRIZAJUĆA s više od 10% ali ne više od 39% raspoloživog klora	3486	5.1	
SMJESA KALCIJEVA HIPOKLORITA, SUHA, NAGRIZAJUĆA s više od 39% raspoloživog klora (8.8% raspoloživog kisika)	3485	5.1	
KALCIJEV MANGAN SILIKON	2844	4.3	

Autorsko pravo © Ujedinjeni narodi, 2013. Sva prava pridržana.

Naziv i opis	UN broj	Klasa	Napomene
KALCIJEV NITRAT	1454	5.1	
KALCIJEV OKSID	1910	8	Ne podliježe ADN-u
KALCIJEV PERKLORAT	1455	5.1	
KALCIJEV PERMANGANAT	1456	5.1	
KALCIJEV PEROKSID	1457	5.1	
KALCIJEV FOSFID	1360	4.3	
KALCIJ, PIROFORNI	1855	4.2	
KALCIJEV REZINAT	1313	4.1	
KALCIJEV REZINAT, STALJEN	1314	4.1	
Kalcijev selenat, vidi	2630	6.1	
KALCIJEV SILICID	1405	4.3	
Kalcijev silikon, vidi	1405	4.3	
Kalcijev superoksid, vidi	1457	5.1	
Kamfanon, vidi	2717	4.1	
KAMFORNO ULJE	1130	3	
KAMFOR, sintetski	2717	4.1	
KONDENZATOR, električni, dvoslojni (kapacitet za pohranu električne energije veći od 0,3 Wh)	3499	9	
HEKSANSKA KISELINA	2829	8	
KARBAMATNI PESTICID, TEKUĆI, ZAPALJIV, TOKSIČNI, plamište manje od 23°C	2758	3	
KARBAMATNI PESTICID, TEKUĆI, TOKSIČAN	2992	6.1	
KARBAMATNI PESTICID, TEKUĆI, TOKSIČAN, ZAPALJIV, plamište ne manje od 23°C	2991	6.1	
KARBAMATNI PESTICID, KRUTI, TOKSIČNI	2757	6.1	
Karbolna kiselina, vidi	1671 2312 2821	6.1 6.1 6.1	
UGLJIK, ŽIVOTINJSKOG ili BILJNOG PORIJEKLA	1361	4.2	
UGLJIK, AKTIVIRAN	1362	4.2	
Ugljikov bisulfid, vidi	1131	3	
Crni ugljik (životinjskog ili biljnog porijekla), vidi	1361	4.2	
UGLJIČNI DIOKSID	1013	2	
Smjesa etilen oksida i ugljičnog dioksida, vidi	1041 1952 3300	2 2 2	
UGLJIČNI DIOKSID, POTHLAĐENA KAPLJEVINA	2187	2	
UGLJIČNI DIOKSID, KRUTI	1845	9	Ne podliježe ADN-u
UGLJIKOV DISULFID	1131	3	
Ugljični anhidrid, vidi	1013 1845 2187	2 9 2	
UGLJIČNI MONOKSID, STLAČEN	1016	2	
Ugljični oksisulfid, vidi	2204	2.3	
Ugljikov sulfid, vidi	1131	3	
UGLJIKOV TETRABROMID	2516	6.1	
UGLJIKOV TETRAKLORID	1846	6.1	
Karbonil klorid, vidi	1076	2	
KARBONIL FLUORID	2417	2	
KARBONIL SULFID	2204	2	
Čahure za metke, prazne, s upaljačem, vidi	0055 0379	1 1	
Ulošci za aktiviranje, za aparate za gašenje požara ili ventil uređaja, vidi	0275 0276 0323 0381	1 1 1 1	
Streljivo, eksplozivno, vidi	0048	1	
MECI, ZA OSVJETLJAVANJE	0049 0050	1 1	
MECI ZA ORUŽJE s eksplozivnim nabojem	0005 0006 0007 0321 0348 0412	1 1 1 1 1 1	
MECI ZA ORUŽJE, MANEVARSKI	0014 0326 0327 0338 0413	1 1 1 1 1	

Autorsko pravo © Ujedinjeni narodi, 2013. Sva prava pridržana.

Naziv i opis	UN broj	Klasa	Napomene
MECI ZA ORUŽJE, INERTNI PROJEKTIL	0012	1	
	0328	1	
	0339	1	
	0417	1	
Streljivo, svjetleće, vidi	0171	1	
	0254	1	
	0297	1	
PATRONE, ZA NAFTNE BUŠOTINE	0277	1	
	0278	1	
ULOŠCI, MEHANIČKI UREĐAJI	0275	1	
	0276	1	
	0323	1	
	0381	1	
MECI, SIGNALNI	0054	1	
	0312	1	
	0405	1	
MECI ZA ORUŽJE MALOG KALIBRA	0012	1	
	0339	1	
	0417	1	
MECI ZA ORUŽJE MALOG KALIBRA, MANEVARSKI ili MECI ZA ALATE, MANEVARSKI	0014	1	
	0327	1	
	0338	1	
Naboji, pogonski, za mlazne motore, vidi	0275	1	
	0276	1	
	0323	1	
	0381	1	
ČAHURE, ZA METKE, PRAZNE, S UPALJAČEM	0055	1	
	0379	1	
ČAHURE, ZAPALJIVE, PRAZNE, BEZ UPALJAČA	0446	1	
	0447	1	
Kondenzat prirodnog plina, vidi	1203	3	
ZRNA OD DABROVICE	2969	9	
LISTIĆI OD DABROVICE	2969	9	
BRAŠNO OD DABROVICE	2969	9	
PULPA OD DABROVICE	2969	9	
KAUSTIČNA ALKALNA KAPLJEVINA, N.D.N.	1719	8	
Kaustična potaša, vidi	1814	8	
Kaustična soda, vidi	1824	8	
Kaustični gazirani napitak, vidi	1824	8	
ČLANCI, SADRŽE NATRIJ	3292	4.3	
CELULOID u kockama, šipkama, rolama, folijama, cijevima, itd., osim otpada	2000	4.1	
CELULOID, OTPAD	2002	4.2	
Cement, vidi	1133	3	
CERIJ, ploče, ingoti ili šipke	1333	4.1	
CERIJ, otpaci od tokarenja ili zrnati prašak	3078	4.3	
Cerij miješani metal, vidi	1323	4.1	
Ugljen, aktiviran, vidi	1362	4.1	
Ugljen, neaktiviran, vidi	1361	4.2	
NABOJI, RASPRSKAVAJUĆI, POVEZANI PLASTIKOM	0457	1	
	0458	1	
	0459	1	
	0460	1	
NABOJI, ZA RAZARANJE	0048	1	
NABOJI, PODVODNI	0056	1	
Punjenje, izbacujuće, eksplozivno, za aparate za gašenje požara, vidi	0275	1	
	0276	1	
	0323	1	
	0381	1	
NABOJI, EKSPLOZIVNI, KOMERCIJALNI bez detonatora	0442	1	
	0443	1	
	0444	1	
	0445	1	
NABOJI, POGONSKI	0271	1	
	0272	1	
	0415	1	
	0491	1	
NABOJI, POGONSKI, ZA TOPOVE	0242	1	
	0279	1	
	0414	1	
NABOJI, OBLIKOVANI, SAVITLJIVI, LINEARNI	0237	1	
	0288	1	
NABOJI, OBLIKOVANI bez detonatora	0059	1	
	0439	1	
	0440	1	
	0441	1	
NABOJI, DODATNI, EKSPLOZIVNI	0060	1	
KEMIJSKI PRIBOR	3316	9	
KEMIJSKI UZORAK, TOKSIČAN	3315	6.1	
KEMIJSKA TVAR POD TLAKOM, N.D.N.	3500	2	
KEMIJSKA TVAR POD TLAKOM, ZAPALJIVA, N.D.N.	3501	2	
KEMIJSKA TVAR POD TLAKOM, TOKSIČNA, N.D.N.	3502	2	

Autorsko pravo © Ujedinjeni narodi, 2013. Sva prava pridržana.

Naziv i opis	UN broj	Klasa	Napomene
KEMIJSKA TVAR POD TLAKOM, NAGRIZAJUĆA, N.D.N.	3503	2	
KEMIJSKA TVAR POD TLAKOM, ZAPALJIVA, TOKSIČNA, N.D.N.	3504	2	
KEMIJSKA TVAR POD TLAKOM, ZAPALJIVA, NAGRIZAJUĆA, N.D.N.	3505	2	
Čileanska salitra, vidi	1498	5.1	
KLORAL, BEZVODNI, STABILIZIRAN	2075	6.1	
SMJESA KLORATA I BORATA	1458	5.1	
SMJESA KLORATA I MAGNEZIJEVOG KLORIDA, KRUTA	1459	5.1	
SMJESA KLORATA I MAGNEZIJEVOG KLORIDA, OTOPINA	3407	5.1	
KLORATI, ANORGANSKI, N.D.N.	1461	5.1	
KLORATI, ANORGANSKI, VODENA OTOPINA, N.D.N.	3210	5.1	
KLORNA KISELINA, VODENA OTOPINA s ne više od 10% klorne kiseline	2626	5.1	
KLOR	1017	2	
KLOROV PENTAFLUORID	2548	2	
KLOROV TRIFLUORID	1749	2	
KLORITI, ANORGANSKI, N.D.N.	1462	5.1	
OTOPINA KLORITA	1908	8	
Kloroacetaldehid, vidi	2232	6.1	
KLOROOCTENA KISELINA, TALJENA	3250	6.1	
KLOROOCTENA KISELINA, KRUTA	1751	6.1	
KLOROOCTENA KISELINA OTOPINA	1750	6.1	
KLOROACETON, STABILIZIRAN	1695	6.1	
KLOROACETONITRIL	2668	6.1	
KLOROACETOFENON, TEKUĆI	3416	6.1	
KLOROACETOFENON, KRUTI	1697	6.1	
KLOROACETIL KLORID	1752	6.1	
KLOROANILINI, TEKUĆI	2019	6.1	
KLOROANILINI, KRUTI	2018	6.1	
KLOROANISIDINI	2233	6.1	
KLOROBENZEN	1134	3	
KLOROBENZOTRIFLUORIDI	2234	3	
KLOROBENZIL KLORIDI, TEKUĆI	2235	6.1	
KLOROBENZIL KLORIDI, KRUTI	3427	6.1	
1-Kloro-3-bromopropan, vidi	2688	6.1	
1-Klorobutan, vidi	1127	3	
2-Klorobutan, vidi	1127	3	
KLOROBUTANI	1127	3	
KLOROKREZOLI, OTOPINA	2669	6.1	
KLOROKREZOLI, KRUTI	3437	6.1	
KLORODIFLUOROBROMOMETAN	1974	2	
1-KLORO-1,1-DIFLUOROETAN	2517	2	
KLORODIFLUOROMETAN	1018	2	
SMJESA KLORODIFLUOROMETANA I KLOROPENTAFLUOROETANA s nepromjenjivim vrelištem, s oko 49% klorodifluorometana	1973	2	
3-Kloro-1,2-dihidroksipropan, vidi	2689	6.1	
Klorodimetil eter, vidi	1239	6.1	
1-Kloro-2,2-dimetilpropan, vidi	1107	3	
KLORODINITROBENZENI, TEKUĆI	1577	6.1	
KLORODINITROBENZENI, KRUTI	3441	6.1	
2-KLOROETANAL	2232	6.1	
Kloroetan, vidi	1037	2	
Kloroetan nitril, vidi	2668	6.1	
2-Kloroetanol, vidi	1135	6.1	
KLOROFORM	1888	6.1	

Autorsko pravo © Ujedinjeni narodi, 2013. Sva prava pridržana.

Naziv i opis	UN broj	Klasa	Napomene
KLOROFORMATI, TOKSIČNI, NAGRIZAJUĆI, N.D.N.	3277	6.1	
KLOROFORMATI, TOKSIČNI, NAGRIZAJUĆI, ZAPALJIVI, N.D.N.	2742	6.1	
Klorometan, vidi	1063	2	
1-Kloro-3-metilbutan, vidi	1107	3	
2-Kloro-3-metilbutan, vidi	1107	3	
KLOROMETIL KLOROFORMAT	2745	6.1	
Klorometil cijanid, vidi	2668	6.1	
KLOROMETIL ETIL ETER	2354	3	
1-Kloro-3-metilbutan, vidi	1107	3	
1-Kloro-3-metilbutan, vidi	1107	3	
Klorometil metil eter, vidi	1239	6.1	
3-KLORO-4-METILFENIL IZOCIJANAT, TEKUĆI	2236	6.1	
3-KLORO-4-METILFENIL IZOCIJANAT, KRUTI	3428	6.1	
1-Kloro-2-metilpropan, vidi	1127	3	
2-Kloro-3-metilpropan, vidi	1127	3	
3-Kloro-2-metilprop-1-en, vidi	2554	3	
KLORONITROANILINI	2237	6.1	
KLORONITROBENZENI, TEKUĆI	3409	6.1	
KLORONITROBENZENI, KRUTI	1578	6.1	
KLORONITROTOLUENI, TEKUĆI	2433	6.1	
KLORONITROTOLUENI, KRUTI	3457	6.1	
KLOROPENTAFLUORETAN	1020	2	
1-Kloropentan	1107	3	
KLOROFENOLATI, TEKUĆI	2904	8	
KLOROFENOLATI, KRUTI	2905	8	
KLOROFENOLI, TEKUĆI	2021	6.1	
KLOROFENOLI, KRUTI	2020	6.1	
KLOROFENIL-TRIKLOROSILAN	1753	8	
KLOROPIKRIN	1580	6.1	
SMJESA KLOROPIKRINA I METIL BROMIDA s više od 2% kloropikrina	1581	2	
SMJESA KLOROPIKRINA I METIL KLORIDA	1582	2	
SMJESA KLOROPIKRINA, N.D.N.	1583	6.1	
KLOROPLATINSKA KISELINA, KRUTA	2507	8	
KLOROPREN, STABILIZIRAN	1991	3	
1-KLOROPROPAN	1278	3	
2-KLOROPROPAN	2356	3	
3-Kloro-propandiol-1,2, vidi	2689	6.1	
3-KLOROPROPANOL-1	2849	6.1	
2-KLOROPROPEN	2456	3	
3-Kloropropen, vidi	1100	3	
3-Kloroprop-1-en, vidi	1100	3	
2-KLOROPROPIONSKA KISELINA	2511	8	
2-KLOROPIRIDIN	2822	6.1	
KLOROSILANI, NAGRIZAJUĆI, N.D.N.	2987	8	
KLOROSILANI, NAGRIZAJUĆI, ZAPALJIVI, N.D.N.	2986	8	
KLOROSILANI, ZAPALJIVI, NAGRIZAJUĆI, N.D.N.	2985	3	
KLOROSILANI, TOKSIČNI, NAGRIZAJUĆI, N.D.N.	3361	6.1	
KLOROSILANI, TOKSIČNI, NAGRIZAJUĆI, ZAPALJIVI, N.D.N.	3362	6.1	
KLOROSILANI, REAGIRAJU S VODOM, ZAPALJIVI, NAGRIZAJUĆI, N.D.N.	2988	4.3	
KLOROSULFONSKA KISELINA (s ili bez sumpornog trioksida)	1754	8	
1-KLORO-1,2,2,2-TETRAFLUOROETAN	1021	2	

Autorsko pravo © Ujedinjeni narodi, 2013. Sva prava pridržana.

Naziv i opis	UN broj	Klasa	Napomene
KLOROTOLUENI	2238	3	
4-KLORO-o-TOLUIDIN HIDROKLORID, KRUTI	1579	6.1	
4-KLORO-o-TOLUIDIN HIDROKLORID OTOPINA	3410	6.1	
KLOROTOLUIDINI, TEKUĆI	3429	6.1	
KLOROTOLUIDINI, KRUTI	2239	6.1	
1-KLORO-2,2,2-TRIFLUOROETAN	1983	2	
Klorotrifluoroetilen, vidi	1082	2	
KLOROTRIFLUOROMETAN	1022	2	
KLOROTRIFLUOROMETAN I TRIFLUOROMETAN AZEOTROPNA SMJESA s oko 60% klorotrifluorometana	2599	2	
Kromova kiselina, kruta, vidi	1463	5.1	
OTOPINA KROMOVE KISELINE	1755	8	
Kromov anhidrid, kruti, vidi	1463	5.1	
KROMOV FLUORID, KRUTI	1756	8	
OTOPINA KROMOVOG FLUORIDA	1757	8	
Kromov nitrat, vidi	2720	5.1	
Kromov (VI) diklorid dioksid, vidi	1758	8	
Kromov (III) fluorid, kruti, vidi	1756	8	
KROMOV NITRAT	2720	5.1	
Kromov (III) nitrat, vidi	2720	5.1	
KROMOV OKSIKLORID	1758	8	
KROMOV TRIOKSID, BEZVODNI	1463	5.1	
KROMOSUMPORNA KISELINA	2240	8	
Krizotil, vidi	2590	9	
Cinen, vidi	2052	3	
Cinamen, vidi	2055	3	
Cinamol, vidi	2055	3	
KLINIČKI OTPAD, NESPECIFICIRAN, N.D.N.	3291	6.2	
UGLJENI PLIN, STLAČEN	1023	2	
DESTILATI KATRANA KAMENOG UGLJENA, ZAPALJIVI	1136	3	
Nafta katrana kamenog ugljena, vidi	1268	3	
Ulje katrana kamenog ugljena, vidi	1136	3	
OTOPINA ZA PREMAZIVANJE (uključuje obradu površine ili premaze za industrijske i druge namjene kao premazivanje podvozja vozila, oblaganje bubnjeva ili bačvi)	1139	3	
KOBALT NAFTENATI, PRAŠAK	2001	4.1	
KOBALT REZINAT, ISTALOŽEN	1318	4.1	
Kokulus, vidi	3172 3462	6.1 6.1	
Pamuk-prah, vidi	0340 0341 0342 2059 2555 2556 2557	1 1 1 3 4.1 4.1 4.1	
KOMPONENTE, EKSPLOZIVNI NIZ, N.D.N.	0382 0383 0384 0461	1 1 1 1	
Sastav B, vidi	0118	1	
STLAČEN PLIN, N.D.N.	1956	2	
STLAČEN PLIN, ZAPALJIV, N.D.N.	1954	2	
STLAČENI ZRAK, OKSIDIRAJUĆI, N.D.N.	3156	2	
STLAČEN PLIN, TOKSIČNI, N.D.N.	1955	2	
STLAČENI ZRAK, TOKSIČAN, NAGRIZAJUĆI, N.D.N.	3304	2	
STLAČEN PLIN, TOKSIČNI, ZAPALJIV, N.D.N.	1953	2	
STLAČENI ZRAK, TOKSIČAN, ZAPALJIV, NAGRIZAJUĆI, N.D.N.	3305	2	
STLAČENI ZRAK, TOKSIČAN, OKSIDIRAJUĆI, N.D.N.	3303	2	
STLAČENI ZRAK, TOKSIČAN, OKSIDIRAJUĆI, NAGRIZAJUĆI, N.D.N.	3306	2	

Autorsko pravo © Ujedinjeni narodi, 2013. Sva prava pridržana.

Naziv i opis	UN broj	Klasa	Napomene
NAPRAVE, AKTIVIRANE VODOM s eksplozivnim nabojem, potisnim nabojem ili pogonskim nabojem	0248 0249	1 1	
BAKROV ACETOARSENIT	1585	6.1	
BAKROV ARSENIT	1586	6.1	
Bakar (II) arsenit, vidi	1586	6.1	
PESTICID NA BAZI BAKRA, TEKUĆI, ZAPALJIV, TOKSIČNI, plamište manje od 23°C	2776	3	
PESTICID NA BAZI BAKRA, TEKUĆI, TOKSIČAN	3010	6.1	
PESTICID NA BAZI BAKRA, TEKUĆI, TOKSIČAN, ZAPALJIV, plamište ne manje od 23°C	3009	6.1	
PESTICID NA BAZI BAKRA, KRUTI, TOKSIČNI	2775	6.1	
BAKRENI KLORAT	2721	5.1	
Bakar (II) klorat, vidi	2721	5.1	
BAKROV KLORID	2802	8	
BAKROV CIJANID	1587	6.1	
Bakrov selenat, vidi	2630	6.1	
Bakrov selenit, vidi	2630	6.1	
KOPRA	1363	4.2	
FITILJ, DETONIRAJUĆI, savitljiv	0065 0289	1 1	
PROVODNIK, DETONIRAJUĆI, obložen metalom	0102 0290	1 1	
PROVODNIK, DETONIRAJUĆI, BLAGI UČINAK, obložen metalom	0104	1	
FITILJ, ZA PALJENJE	0066	1	
Kordit, vidi	0160 0161	1 1	
NAGRIZAJUĆA KAPLJEVINA, N.D.N.	1760	8	
NAGRIZAJUĆA KAPLJEVINA, KISELA, ANORGANSKA, N.D.N.	3264	8	
NAGRIZAJUĆA KAPLJEVINA, KISELA, ORGANSKA, N.D.N.	3265	8	
NAGRIZAJUĆA KAPLJEVINA, BAZIČNA, ANORGANSKA, N.D.N.	3266	8	
NAGRIZAJUĆA KAPLJEVINA, BAZIČNA, ORGANSKA, N.D.N.	3267	8	
NAGRIZAJUĆA KAPLJEVINA, ZAPALJIVA, N.D.N.	2920	8	
NAGRIZAJUĆA KAPLJEVINA, OKSIDIRAJUĆA, N.D.N.	3093	8	
NAGRIZAJUĆA KAPLJEVINA, SAMOZAGRIJAVAJUĆA, N.D.N.	3301	8	
NAGRIZAJUĆA KAPLJEVINA, TOKSIČNA, N.D.N.	2922	8	
NAGRIZAJUĆA KAPLJEVINA, REAGIRA S VODOM, N.D.N.	3094	8	
NAGRIZAJUĆA KRUTINA, N.D.N.	1759	8	
NAGRIZAJUĆA KRUTINA, KISELA, ANORGANSKA, N.D.N.	3260	8	
NAGRIZAJUĆA KRUTINA, KISELA, ORGANSKA, N.D.N.	3261	8	
NAGRIZAJUĆA KRUTINA, BAZIČNA, ANORGANSKA, N.D.N.	3262	8	
NAGRIZAJUĆA KRUTINA, BAZIČNA, ORGANSKA, N.D.N.	3263	8	
NAGRIZAJUĆA KRUTINA, ZAPALJIVA, N.D.N.	2921	8	
NAGRIZAJUĆA KRUTINA, OKSIDIRAJUĆA, N.D.N.	3084	8	
NAGRIZAJUĆA KRUTINA, SAMOZAGRIJAVAJUĆA, N.D.N.	3095	8	
NAGRIZAJUĆA KRUTINA, TOKSIČNA, N.D.N.	2923	8	
NAGRIZAJUĆA KRUTINA, REAGIRA S VODOM, N.D.N.	3096	8	
OTPAD OD VATE, ZAULJEN	1364	4.2	
VATA, MOKRA	1365	4.2	
PESTICID DERIVAT KUMARINA, TEKUĆI, ZAPALJIV, TOKSIČAN, plamište manje od 23°C	3024	3	
PESTICID DERIVAT KUMARINA, TEKUĆI, TOKSIČAN	3026	6.1	
PESTICID DERIVAT KUMARINA, TEKUĆI, TOKSIČAN, ZAPALJIV, plamište ne manje od 23°C	3025	6.1	
PESTICID DERIVAT KUMARINA, KRUTI, TOKSIČAN	3027	6.1	
Kreozot, vidi	2810	6.1	

Autorsko pravo © Ujedinjeni narodi, 2013. Sva prava pridržana.

Naziv i opis	UN broj	Klasa	Napomene
Kreozotove soli, vidi	1334	4.1	
KREZOLI, TEKUĆI	2076	6.1	
KREZOLI, KRUTI	3455	6.1	
KREZILNA KISELINA	2022	6.1	
Krokidolit, vidi	2212	9	
KROTONALDEHID	1143	6.1	
KROTONALDEHID, STABILIZIRAN	1143	6.1	
KROTONSKA KISELINA, TEKUĆA	3472	8	
KROTONSKA KISELINA, KRUTA	2823	8	
Krotonaldehid, stabiliziran, vidi	1143	6.1	
KROTONILEN	1144	3	
Sirova nafta, vidi	1268	3	
Kumen, vidi	1918	3	
Kupriklorat, vidi	2721	5.1	
KUPRIETILENDIAMIN OTOPINA	1761	8	
Rezani ostaci bitumena, plamište ne više od 60 °C, vidi	1999	3	
Rezani ostaci bitumena, plamište više od 60 °C, na ili iznad svog plamišta, vidi	3256	3	
Rezani ostaci bitumena, na ili iznad 100 °C i ispod svog plamišta, vidi	3257	9	
REZAČI, KABELSKI, EKSPLOZIVNI	0070	1	
CIJANID OTOPINA, N.D.N.	1935	6.1	
CIJANIDI, ANORGANSKI, KRUTI, N.D.N.	1588	6.1	
Cijanidi, organski, zapaljivi, toksični, N.D.N., vidi	3273	3	
Cijanidi, organski, toksični, N.D.N., vidi	3276 3439	6.1 6.1	
Cijanidi, organski, toksični, zapaljivi, N.D.N., vidi	3275	6.1	
Cijanoacetonitril, vidi	2647	6.1	
CIJANOGEN	1026	2	
CIJANOGEN BROMID	1889	6.1	
CIJANOGEN KLORID, STABILIZIRAN	1589	2	
CIJANURIČNI KLORID	2670	8	
CIKLOBUTAN	2601	2	
CIKLOBUTIL KLOROFORMAT	2744	6.1	
1,5,9-CIKLODODEKATRIEN	2518	6.1	
CIKLOHEPTAN	2241	3	
CIKLOHEPTATRIEN	2603	3	
1,3,5-Cikloheptatrien, vidi	2603	3	
CIKLOHEPTEN	2242	3	
1,4-Cikloheksadiendion, vidi	2587	6.1	
CIKLOHEKSAN	1145	3	
Cikloheksanetiol, vidi	3054	3	
CIKLOHEKSANON	1915	3	
CIKLOHEKSEN	2256	3	
CIKLOHEKSENILTRIKLOROSILAN	1762	8	
CIKLOHEKSIL ACETAT	2243	3	
CIKLOHEKSILAMIN	2357	8	
CIKLOHEKSIL IZOCIJANAT	2488	6.1	
CIKLOHEKSIL MERKAPTAN	3054	3	
CIKLOHEKSILTRIKLOROSILAN	1763	8	
SMJESA CIKLONITA I CIKLO-TETRAMETILEN-TETRANITRAMINA, VLAŽNA s najmanje 15% masenog udjela vode ili DESENZITIRANA s najmanje 10% masenog udjela sredstva koje smanjuje osjetljivost, vidi	0391	1	
CIKLONIT, DESENZITIRAN, vidi	0483	1	
CIKLONIT, VLAŽAN s najmanje 15% masenog udjela vode, vidi	0072	1	
CIKLOOKTADIENI	2520	3	
CIKLOOCTADIEN FOSFINI, vidi	2940	4.2	
CIKLOOCTATETRAEN	2358	3	

Autorsko pravo © Ujedinjeni narodi, 2013. Sva prava pridržana.

Naziv i opis	UN broj	Klasa	Napomene
CIKLOPENTAN	1146	3	
CIKLOPENTANOL	2244	3	
CIKLOPENTANON	2245	3	
CIKLOPENTEN	2246	3	
CIKLOPROPAN	1027	2	
CIKLOTETRAMETILEN-TETRANITRAMIN, DESENZITIRAN	0484	1	
CIKLOTETRAMETILEN-TETRANITRAMIN, VLAŽAN s najmanje 15% masenog udjela vode	0226	1	
SMJESA CIKLOTRIMETILEN-TRINITRAMINA I CIKLOTETRAMETILEN-TETRANITRAMINA, DESENZITIRANA s najmanje 10% masenog udjela sredstva koje smanjuje osjetljivost	0391	1	
SMJESA CIKLOTRIMETILEN-TRINITRAMINA I CIKLOTETRAMETILEN-TETRANITRAMINA, VLAŽNA s najmanje 15% masenog udjela vode	0391	1	
CIKLOTRIMETILEN-TRINITRAMIN, DESENZITIRAN	0483	1	
CIKLOTRIMETILEN-TRINITRAMIN, VLAŽAN s najmanje 15% masenog udjela vode	0072	1	
CIMENI	2046	3	
Cimol, vidi	2046	3	
Deanol, vidi	2051	8	
Opasne robe u strojevima ili opasne robe u aparatima; DEKABORAN	3363 1868	9 4.1	Ne podliježe ADN-u (vidi također 1.1.3.1 (b))
DEKAHIDRO-NAFTALEN	1147	3	
Dekalin, vidi	1147	3	
n-DEKAN	2247	3	
SAGORIJEVAJUĆE METALNE SOLI AROMATSKIH NITRODERIVATA, N.D.N.	0132	1	
Podvodni naboj, vidi	0056	1	
DESENZITIRANI EKSPLOZIV, TEKUĆI, N.D.N.	3379	3	
DESENZITIRANI EKSPLOZIV, KRUTI, N.D.N.	3380	4.1	
Detonatorski releji, vidi	0029 0267 0360 0361 0455 0500	1 1 1 1 1 1	
SKLOPOVI DETONATORA, NEELEKTRIČNI za razaranje	0360 0361 0500	1 1 1	
DETONATORI ZA STRELJIVO	0073 0364 0365 0366	1 1 1 1	
DETONATORI, ELEKTRIČNI za razaranje	0030 0255 0456	1 1 1	
DETONATORI, NEELEKTRIČNI za razaranje	0029 0267 0455	1 1 1	
DEUTERIJ, STLAČEN	1957	2	
UREĐAJI, MALI, POKRETANI UGLJIKOVODIČNIM PLINOM s uređajem za otpuštanje	3150	2	
DIACETON ALKOHOL	1148	3	
DIALKIL-(Ci2-C18)-DIMETIL-AMONIJAK i 2-PROPANOL	3175	4.1	
DIALIL AMIN	2359	3	
DIALIL ETER	2360	3	
4,4'-DIAMINODIFENIL-METAN	2651	6.1	
1,2-Diaminoetan, vidi	1604	8	
Diaminopropilamin, vidi	2269	8	
DI-n-AMILAMIN	2841	3	
DIAZODINITROFENOL, VLAŽAN s najmanje 40% masenog udjela vode, ili smjese alkohola i vode	0074	1	
Dibenzopiridin, vidi	2713	6.1	
DIBENZILDIKLOROSILAN	2434	8	
DIBORAN	1911	2	

Autorsko pravo © Ujedinjeni narodi, 2013. Sva prava pridržana.

Naziv i opis	UN broj	Klasa	Napomene
1,2-DIBROMOBUTAN-3-ON	2648	6.1	
DIBROMOKLOROPROPANI	2872	6.1	
1,2-Dibromo-3-kloropropan, vidi	2872	6.1	
DIBROMODIFLUOROMETAN	1941	9	
DIBROMOMETAN	2664	6.1	
DI-n-BUTILAMIN	2248	8	
DIBUTILAMINOETANOL	2873	6.1	
2-Dibutilaminoetanol, vidi	2873	6.1	
N,N-Di-n-butilaminoetanol, vidi	2873	6.1	
DIBUTIL ETERI	1149	3	
DIKLOROOCTENA KISELINA	1764	8	
1,3-DIKLOROACETON	2649	6.1	
DIKLOROACETIL KLORID	1765	8	
DIKLOROANILINI, TEKUĆI	1590	6.1	
DIKLOROANILINI, KRUTI	3442	6.1	
o-DIKLOROBENZEN	1591	6.1	
2,2'-DIKLORODIETIL ETER	1916	6.1	
DIKLORODIFLUOROMETAN	1028	2	
DIKLORO-DIFLUOROMETAN I 1,1-DIFLUOROETAN AZEOTROPNA SMJESA s oko 74% diklorodifluorometana	2602	2	
Smjesa etilen oksida i diklorodifluorometana, vidi	3070	2	
DIKLORODIMETIL ETER, SIMETRIČAN	2249 2362	6.1 3	Prijevoz zabranjen
1,2-Dikloroetan, vidi	1184	3	
1,2-DIKLOROETILEN	1150	3	
Di(2-kloroetil) eter, vidi	1916	6.1	
DIKLOROFLUOROMETAN	1029	2	
alfa-Diklorohidrin, vidi	2750	6.1	
DIKLOROIZOCIJANURIČNA KISELINA, SUHA	2465	5.1	
DIKLOROIZOCIJANURIČNA KISELINA, SOLI	2465	5.1	
DIKLOROIZOPROPIL ETER	2490	6.1	
DIKLOROMETAN	1593	6.1	
1,1-DIKLORO-1-NITROETAN	2650	6.1	
DIKLOROPENTANI	1152	3	
Diklorofenol, vidi	2020 2021	6.1 6.1	
DIKLOROFENIL IZOCIJANATI	2250	6.1	
DIKLOROFENIL-TRIKLOROSILAN	1766	8	
1,2-DIKLOROPROPAN	1279	3	
1,3-DIKLORO-PROPANOL-2	2750	6.1	
1,3-Dkloro-2-propanon, vidi	2649	6.1	
DIKLOROPROPENI	2047	3	
DIKLOROSILAN	2189	2	
1,2-DIKLORO-1,1,2,2-TETRAFLUORO ETAN	1958	2	
Dikloro-s-triazin-2,4,6-trion, vidi	2465	5.1	
1,4-Dicijanobutan, vidi	2205	6.1	
Dicikloheptadien, vidi	2251	3	
DICIKLOHEKSILAMIN	2565	8	
Dicikloheksilamin nitrit, vidi	2687	4.1	
DICIKLOHEKSILAMONIJ NITRIT	2687	4.1	
DICIKLOPENTADIEN	2048	3	
1,2-DI-(DIMETILAMINO) ETAN	2372	3	
DIDIMIJ NITRAT	1465	5.1	
DIZEL GORIVO	1202	3	
1,1-Dietoksietan, vidi	1088	3	
1,2-Dietoksietan, vidi	1153	3	
DIETOKSIMETAN	2373	3	
3,3-DIETOKSIPROPEN	2374	3	
DIETILAMIN	1154	3	

Autorsko pravo © Ujedinjeni narodi, 2013. Sva prava pridržana.

Naziv i opis	UN broj	Klasa	Napomene
2-DIETILAMINO-ETANOL	2686	8	
3-DIETILAMINO-PROPILAMIN	2684	3	
N,N-DIETILANILIN	2432	6.1	
DIETILBENZEN	2049	3	
Dietilkarbinol, vidi	1105	3	
DIETIL KARBONAT	2366	3	
DIETILDIKLOROSILAN	1767	8	
Dietilenediamin, vidi	2579	8	
DIETILENGLIKOL DINITRAT, DESENZITIRAN s najmanje 25% masenog udjela sredstva koje smanjuje osjetljivost, nehlapljivog i netopivog u vodi	0075	1	
DIETILENTRIAMIN	2079	8	
N,N-Dietiletanolamin, vidi	2686	3	
DIETILETER	1155	3	
N,N-DIETILETILEN-DIAMIN	2685	8	
Di-(2-etilheksil) fosfatna kiselina, vidi	1902	8	
DIETIL KETON	1156	3	
DIETIL SULFAT	1594	6.1	
DIETIL SULFID	2375	3	
DIETILTIOFOSFORIL KLORID	2751	8	
Dietilcink, vidi	3394	4.2	
2,4-Difluoroanilin, vidi	2941	6.1	
Difluorokloroetan, vidi	2517	2	
1,1-DIFLUORETAN	1030	2	
1,1-DIFLUOROETILEN	1959	2	
DIFLUOROMETAN	3252	2	
Difluorometan, pentafluoroetan, i 1,1,1,2-tetrafluoroetan zeotropna smjesa s oko 10% difluorometana i 70% pentafluoroetana, vidi	3339	2	
Difluorometan, pentafluoroetan, i 1,1,1,2-tetrafluoroetan zeotropna smjesa s oko 20% difluorometana i 40% pentafluoroetana, vidi	3338	2	
Difluorometan, pentafluoroetan, i 1,1,1,2-tetrafluoroetan zeotropna smjesa s oko 23% difluorometana i 25% pentafluoroetana, vidi	3340	2	
DIFLUOROFOSFORNA KISELINA, BEZVODNA	1768	8	
2,3-DIHIDROPIRAN	2376	3	
DIIZOBUTILAMIN	2361	3	
DIIZOBUTILEN, IZOMERNI SPOJEVI	2050	3	
alfa-Diizobutilen, vidi	2050	3	
beta-Diizobutilen, vidi	2050	3	
DIIZOBUTILKETON	1157	3	
DIIZOOKTIL KISELINA FOSFAT	1902	8	
DIIZOPROPILAMIN	1158	3	
DIIZOPROPIL ETER	1159	3	
DIKETEN, STABILIZIRAN	2521	6.1	
1,1-DIMETOKSIETAN	2377	3	
1,2-DIMETOKSIETAN	2252	3	
Dimetoksistrihnin, vidi	1570	6.1	
DIMETILAMIN, BEZVODNI	1032	2	
DIMETILAMIN VODENA OTOPINA	1160	3	
2-DIMETILAMINO-ACETONITRIL	2378	3	
2-DIMETILAMINO-ETANOL	2051	8	
2-DIMETILAMINOETIL AKRILAT	3302	6.1	
2-DIMETILAMINOETIL METAKRILAT	2522	6.1	
N,N-DIMETILANILIN	2253	6.1	
Kakodilna kiselina, vidi	1572	6.1	
N,N-Dimetilbenzilamin, vidi	2619	8	

Autorsko pravo © Ujedinjeni narodi, 2013. Sva prava pridržana.

Naziv i opis	UN broj	Klasa	Napomene
2,3-DIMETILBUTAN	2457	3	
1,3-DIMETILBUTILAMIN	2379	3	
DIMETILKARBAMOIL KLORID	2262	8	
DIMETIL KARBONAT	1161	3	
DIMETILCIKLOHEKSANI	2263	3	
N,N-DIMETIL-CIKLOHEKSILAMIN	2264	8	
DIMETILDIKLOROSILAN	1162	3	
DIMETILDIETOKSILAN	2380	3	
DIMETILDIOKSANI	2707	3	
DIMETIL DISULFID	2381	3	
Dimetiletanolamin, vidi	2051	8	
DIMETIL ETER	1033	2	
N,N-DIMETIL-FORMAMID	2265	3	
DIMETILHIDRAZIN, SIMETRIČAN	2382	6.1	
DIMETILHIDRAZIN, ASIMETRIČAN	1163	6.1	
1,1-Dimetilhidrazin, vidi	1163	6.1	
N,N-Dimetil-4-nitrosoanilin, vidi	1369	4.2	
2,2-DIMETILPROPAN	2044	2	
DIMETIL-N-PROPILAMIN	2266	3	
DIMETIL SULFAT	1595	6.1	
DIMETIL SULFID	1164	3	
DIMETIL TIOFOSFORIL KLORID	2267	6.1	
Dimetilcink, vidi	3394	4.2	
DINGU, vidi	0489	1	
DINITROANILINI	1596	6.1	
DINITROBENZENI, TEKUĆI	1597	6.1	
DINITROBENZENI, KRUTI	3443	6.1	
Dinitroklorobenzen, vidi	1577	6.1	
DINITRO-o-KREZOL	3441	6.1	
	1598	6.1	
DINITROGEN TETROKSID	1067	2	
DINITROGLIKOLURIL	0489	1	
DINITROFENOL, suh ili vlažan s manje od 15% masenog udjela vode	0076	1	
OTOPINA DINITROFENOLA	1599	6.1	
DINITROFENOL, VLAŽAN s najmanje 15% masenog udjela vode	1320	4.1	
DINITROFENOLATI, alkalni metali, suhi ili vlažni s manje od 15% masenog udjela vode	0077	1	
DINITROFENOLATI, VLAŽNI s najmanje 15% masenog udjela vode	1321	4.1	
DINITROREZORCINOL, suh ili vlažan s manje od 15% masenog udjela vode	0078	1	
DINITROREZORCINOL, VLAŽAN s najmanje 15% masenog udjela vode	1322	4.1	
DINITROSOBENZEN	0406	1	
Smjesa dinitrotoluena i natrijeva klorata, vidi	0083	1	
DINITROTOLUENI, TEKUĆI	2038	6.1	
DINITROTOLUENI, TALJENI	1600	6.1	
DINITROTOLUENI, KRUTI	3454	6.1	
DIOKSAN	1165	3	
DIOKSOLAN	1166	3	
DIPENTEN	2052	3	
DIFENILAMIN KLOROARSIN	1698	6.1	
DIFENILKLOROARSIN, TEKUĆI	1699	6.1	
DIFENILKLOROARSIN, KRUTI	3450	6.1	
DIFENILDIKLOROSILAN	1769	8	
DIFENILMETAN-4, 4'-DIIZOCIJANAT	9004	9	Opasne samo kada se prevoze u tankerima
DIFENILMETIL BROMID	1770	8	
DIPIKRILAMIN, vidi	0079	1	

Autorsko pravo © Ujedinjeni narodi, 2013. Sva prava pridržana.

Naziv i opis	UN broj	Klasa	Napomene
DIPIKRINSKI SULFID, suh ili vlažan s manje od 10% masenog udjela vode	0401	1	
DIPIKRIL SULFID, VLAŽAN s ne manje od 10% masenog udjela vode	2852	4.1	
DIPROPILAMIN	2383	3	
Dipropilen diamin, vidi	2269	8	
DI-n-PROPIL ETER	2384	3	
DIPROPIL KETON	2710	3	
SREDSTVO ZA DEZINFEKCIJU, TEKUĆE, NAGRIZAJUĆE, N.D.N.	1903	8	
SREDSTVO ZA DEZINFEKCIJU, TEKUĆE, TOKSIČNO, N.D.N.	3142	6.1	
SREDSTVO ZA DEZINFEKCIJU, KRUTO, TOKSIČNO, N.D.N.	1601	6.1	
DINATRIJEV TRIOKSOSILIKAT	3253	8	
DIVINIL ETER, STABILIZIRAN	1167	3	
DODECILTRIKLOROSILAN	1771	8	
Suhi led, vidi	1845	9	Ne podliježe ADN-u
MEĐUPROIZVOD KOD PROIZVODNJE BOJE, TEKUĆI, NAGRIZAJUĆI, N.D.N.	2801	8	
MEĐUPROIZVOD U PROIZVODNJI BOJA, TEKUĆI, TOKSIČAN, N.D.N.	1602	6.1	
MEĐUPROIZVOD U PROIZVODNJI BOJE, KRUTI, NAGRIZAJUĆI, N.D.N.	3147	8	
MEĐUPROIZVOD U PROIZVODNJI BOJE, KRUTI, TOKSIČAN, N.D.N.	3143	6.1	
BOJA, TEKUĆA, NAGRIZAJUĆA, N.D.N.	2801	8	
BOJA, TEKUĆA, TOKSIČNA, N.D.N.	1602	6.1	
BOJA, KRUTA, NAGRIZAJUĆA, N.D.N.	3147	8	
BOJA, KRUTA, TOKSIČNA, N.D.N.	3143	6.1	
Dinamit, vidi	0081	1	
Baterije, akumulatorske, vidi	2794 2795 2800 3028	8 8 8 8	
Elektrolit (kiselina ili alkalni) za baterije, vidi	2796 2797	8 8	
KAPLJEVINA S POVIŠENOM TEMPERATUROM, N.D.N., na ili iznad 100°C i ispod svojeg plamišta (uključujući taljene metale, taljene soli, itd.)	3257	9	
KAPLJEVINA S POVIŠENOM TEMPERATUROM, ZAPALJIVA, N.D.N., s plamištem višim od 60 °C, na ili iznad plamišta i ispod 100°C	3256	3	
KAPLJEVINA S POVIŠENOM TEMPERATUROM, ZAPALJIVA, N.D.N., s plamištem višim od 60 °C, na ili iznad plamišta i ispod 100°C	3256	3	
KRUTINA S POVIŠENOM TEMPERATUROM, N.D.N., na ili iznad 240°C	3258	9	
Prazno baterijsko vozilo, neočišćeno			Vidi 4.3.2.4 ADR-a, 5.1.3 i 5.4.1.1.6
Prazan IBC, neočišćen			Vidi 4.1.1.11 ADR-a, 5.1.3 i 5.4.1.1.6
Prazno veliko pakiranje, neočišćeno			Vidi 4.1.1.11 ADR-a, 5.1.3 i 5.4.1.1.6
Prazan MEGC, neočišćen			Vidi 4.3.2.4 ADR-a, 5.1.3 i 5.4.1.1.6
Prazno pakiranje, neočišćena			Vidi 4.1.1.11 ADR-a, 5.1.3 i 5.4.1.1.6
Prazan spremnik, neočišćen			Vidi 5.1.3 i 5.4.1.1.6
Prazan tank, neočišćen			Vidi 4.3.2.4 ADR-a, 5.1.3 i 5.4.1.1.6
Prazno vozilo, neočišćeno			Vidi 5.1.3 i 5.4.1.1.6

Autorsko pravo © Ujedinjeni narodi, 2013. Sva prava pridržana.

Naziv i opis	UN broj	Klasa	Napomene
Emajl, vidi	1263	3	
	3066	8	
	3469	3	
	3470	8	
Motor, na gorive članke, s pogonom na zapaljiv plin	3166	9	Ne podliježe ADN-u
Motor, na gorive članke, s pogonom na zapaljivu kapljevinu	3166	9	Ne podliježe ADN-u
Motor, s unutarnjim sagorijevanjem	3166	9	Ne podliježe ADN-u
Motor, raketni, vidi	0250	1	
	0322	1	
TVAR OPASNA ZA OKOLIŠ, TEKUĆA, N.D.N.	3082	9	
TVAR OPASNA ZA OKOLIŠ, KRUTA, N.D.N.	3077	9	
EPIBROMOHIDRIN	2558	6.1	
EPIKLOROHIDRIN	2023	6.1	
1,2-Epoksibutan, stabiliziran, vidi	3022	3	
Epoksietan, vidi	1040	2	
1,2-EPOKSI-3-ETOKSIPROPAN	2752	3	
2,3-Epoksi-1-propanal, vidi	2622	3	
2,3-Epoksipropiletileter, vidi	2752	3	
ESTERI, N.D.N.	3272	3	
Etanal, vidi	1089	3	
ETAN	1035	2	
ETAN, POTHLAĐENA KAPLJEVINA	1961	2	
Etanetiol, vidi	2363	3	
ETANOL	1170	3	
ETANOL I GAZOLIN SMJESA ili ETANOL I MOTORNI ALKOHOL SMJESA ili ETANOL I BENZIN SMJESA, s više od 10% etanola	3475	3	
OTOPINA ETANOLA	1170	3	
ETANOLAMIN	2491	8	
ETANOLAMIN OTOPINA	2491	8	
Eter, vidi	1155	3	
ETERI, N.D.N.	3271	3	
2-Etoksietanol, vidi	1171	3	
2-Etoksietil acetat, vidi	1172	3	
Etoksipropan-1, vidi	2615	3	
ETIL ACETAT	1173	3	
ETILACETILEN, STABILIZIRAN	2452	2	
ETIL AKRILAT, STABILIZIRAN	1917	3	
ETIL ALKOHOL, vidi	1170	3	
OTOPINA ETIL ALKOHOLA, vidi	1170	3	
ETILAMIN	1036	2	
ETILAMIN, VODENA OTOPINA s najmanje 50% ali ne više od 70% etilamina	2270	3	
ETILAMIL KETON	2271	3	
N-ETILANILIN	2272	6.1	
2-ETILANILIN	2273	6.1	
ETILBENZEN	1175	3	
N-ETIL-N-BENZILANILIN	2274	6.1	
N-ETILBENZIL-TOLUIDINI, TEKUĆI	2753	6.1	
N-ETILBENZIL-TOLUIDINI, KRUTI	3460	6.1	
ETIL BORAT	1176	3	
ETIL BROMID	1891	6.1	
ETIL BROMOACETAT	1603	6.1	
2-ETILBUTANOL	2275	3	
2-ETILBUTIL ACETAT	1177	3	
ETIL BUTIL ETER	1179	3	
2-ETILBUTIRALDEHID	1178	3	
ETIL BUTIRAT	1180	3	
ETIL KLORID	1037	2	
ETIL KLOROACETAT	1181	6.1	

Autorsko pravo © Ujedinjeni narodi, 2013. Sva prava pridržana.

Naziv i opis	UN broj	Klasa	Napomene
Etil klorokarbonat, vidi	1182	6.1	
ETIL KLOROFORMAT	1182	6.1	
ETIL 2-KLOROPROPIONAT	2935	3	
Etil-alfa-kloropropionat, vidi	2935	3	
ETIL KLOROTIOFORMAT	2826	8	
ETIL KROTONAT	1862	3	
ETILDIKLOROARSIN	1892	6.1	
ETILDIKLOROSILAN	1183	4.3	
SMJESA ETILENA, ACETILENA I PROPILENA, POTHLAĐENA KAPLJEVINA sadrži najmanje 71.5% etilena s ne više od 22.5% acetilena i ne više od 6% propilena	3138	2	
ETILEN KLOROHIDRIN	1135	6.1	
ETILEN	1962	2	
ETILEN DIAMIN	1604	8	
ETILEN DIBROMID	1605	6.1	
Smjesa etilen dibromida i metil bromida, tekuća, vidi	1647	6.1	
ETILEN DIKLORID	1184	3	
ETILEN GLIKOL DIETILETER	1153	3	
ETILEN GLIKOL MONOETILETER	1171	3	
ETILEN GLIKOL MONOETILETER ACETAT	1172	3	
ETILEN GLIKOL MONOMETILETER	1188	3	
ETILEN GLIKOL MONOMETILETER ACETAT	1189	3	
ETILENIMIN, STABILIZIRAN	1185	6.1	
ETILEN OKSID	1040	2	
SMJESA ETILEN OKSIDA I UGLJIČNOG DIOKSIDA s više od 87% etilen oksida	3300	2	
SMJESA ETILEN OKSIDA I UGLJIČNOG DIOKSIDA sa više od 9% ali ne više od 87% etilen oksida	1041	2	
SMJESA ETILEN OKSIDA I UGLJIČNOG DIOKSIDA s ne više od 9% etilen oksida	1952	2	
ETILEN OKSID I KLOROTETRAFLUOROETAN SMJESA s ne više od 8.8% etilen oksida	3297	2	
SMJESA ETILEN OKSIDA I DIKLORODIFLUOROMETANA s ne više od 12.5% etilen oksida	3070	2	
SMJESA ETILEN OKSIDA I PENTAFLUOROETANA s ne više od 7.9% etilen oksida	3298	2	
SMJESA ETILEN OKSIDA I PROPILEN OKSIDA, ne više od 30% etilen oksida	2983	3	
SMJESA ETILEN OKSIDA I TETRAFLUOROETANA s ne više od 5.6% etilen oksida	3299	2	
ETILEN OKSID S DUŠIKOM do ukupnog tlaka od 1 MPa (10 bara) na 50°C	1040	2	
ETILEN, DUBOKO OHLAĐENA KAPLJEVINA	1038	2	
ETILETER, vidi	1155	3	
ETIL FLUORID	2453	2	
ETIL FORMAT	1190	3	
2-ETILHEKSILAMIN	2276	3	
2-ETILHEKSIL KLOROFORMAT	2748	6.1	
Etiliden klorid, vidi	2362	3	
ETIL IZOBUTIRAT	2385	3	
ETIL IZOCIJANAT	2481	6.1	
ETIL LAKTAT	1192	3	
ETIL MERKAPTAN	2363	3	
ETIL METAKRILAT, STABILIZIRAN	2277	3	
ETIL METIL ETER	1039	2	
ETIL METIL KETON	1193	3	
OTOPINA ETIL NITRITA	1194	3	

Autorsko pravo © Ujedinjeni narodi, 2013. Sva prava pridržana.

Naziv i opis	UN broj	Klasa	Napomene
ETIL ORTOFORMAT	2524	3	
ETIL OKSALAT	2525	6.1	
ETILFENILDIKLOROSILAN	2435	8	
1-ETILPIPERIDIN	2386	3	
ETIL PROPIONAT	1195	3	
ETIL PROPIL ETER	2615	3	
Etil silikat, vidi	1292	3	
Etil sulfat, vidi	1594	6.1	
N-ETILTOLUIDINI	2754	6.1	
ETILTRIKLOROSILAN	1196	3	
EKSPLOZIV, RAZARAJUĆI, TIP A	0081	1	
EKSPLOZIV, RAZARAJUĆI, TIP B	0082 0331	1 1	
EKSPLOZIV, RAZARAJUĆI, TIP C	0083	1	
EKSPLOZIV, RAZARAJUĆI, TIP D	0084	1	
EKSPLOZIV, RAZARAJUĆI, TIP E	0241 0332	1 1	
Eksplozivi, emulzija, vidi	0241 0332	1 1	
Eksplozivi, seizmički, vidi	0081 0082 0083 0331	1 1 1 1	
Eksplozivi, gusta otopina, vidi	0241 0332	1 1	
Eksplozivi, vodeni gel, vidi	0241 0332	1 1	
EKSTRAKTI, AROMATSKI, TEKUĆI	1169	3	
EKSTRAKTI, ZA AROME, TEKUĆI	1197	3	
TKANINE, ŽIVOTINJSKE, N.D.N. s uljem	1373	4.2	
TKANINE IMPREGNIRANE SA SLABO NITRIRANOM NITROCELULOZOM, N.D.N.	1353	4.1	
TKANINE, SINTETSKE, N.D.N. s uljem	1373	4.2	
TKANINE, BILJNE, N.D.N. s uljem	1373	4.2	
ŽELJEZOV (III) ARSENAT	1606	6.1	
ŽELJEZOV ARSENIT	1607	6.1	
ŽELJEZOV KLORID, BEZVODNI	1773	8	
ŽELJEZOV KLORID OTOPINA	2582	8	
ŽELJEZOV NITRAT	1466	5.1	
FEROCERIJ	1323	4.1	
FEROSILIKON s 30% ili više, ali manje od 90% silikona	1408	4.3	
ŽELJEZOV (II) ARSENAT	1608	6.1	
OTPACI ŽELJEZNIH METALA OD BUŠENJA, u obliku koji se može samozagrijavati	2793	4.2	
OTPACI ŽELJEZNIH METALA OD REZANJA, u obliku koji se može samozagrijavati	2793	4.2	
OTPACI ŽELJEZNIH METALA OD STRUGANJA, u obliku koji se može samozagrijavati	2793	4.2	
OTPACI ŽELJEZNIH METALA OD TOKARENJA, u obliku koji se može samozagrijavati	2793	4.2	
OTOPINE MIN. GNOJIVA OBRAĐENE AMONIJAKOM sa slobodnim amonijakom	1043	2	
Gnojivo s amonijevim nitratom, N.D.N., vidi	2067	5.1	
Vlakna, životinjska, spaljena, mokra ili vlažna	1372	4.2	Ne podliježe ADN-u
VLAKNA, ŽIVOTINJSKA, N.D.N., s uljem	1373	4.2	
VLAKNA IMPREGNIRANA SA SLABO NITRIRANOM NITROCELULOZOM, N.D.N.	1353	4.1	
VLAKNA, SINTETSKA, N.D.N. s uljem	1373	4.2	
Vlakna, biljna, spaljena, mokra ili vlažna	1372	4.2	Ne podliježe ADN-u
Vlakna, biljna, suha	3360	4.1	Ne podliježe ADN-u
VLAKNA, ŽIVOTINJSKA, N.D.N. s uljem	1373	4.2	
Punilo, tekuće, vidi	1263 3066 3469 3470	3 8 3 8	

Autorsko pravo © Ujedinjeni narodi, 2013. Sva prava pridržana.

Naziv i opis	UN broj	Klasa	Napomene
FILMOVI, NITROCELULOZNA BAZA, s uklonjenom želatinom; otpad, vidi	2002	4.2	
FILMOVI, NITROCELULOZNA BAZA, presvučeni želatinom, osim otpada	1324	4.1	
PUNJENJE ZA APARAT ZA GAŠENJE POŽARA, nagrizajuća kapljevina	1774	8	
Punjenja, izbacujuća, eksplozivna, za aparate za gašenje požara, vidi	0275 0276 0323 0381	1 1 1 1	
APARATI ZA GAŠENJE POŽARA sa stlačenim ili ukapljenim plinom	1044	2	
UPALJAČI, KRUTI sa zapaljivom kapljevinom	2623	4.1	
PIROTEHNIČKI PROIZVODI	0333 0334 0335 0336 0337	1 1 1 1 1	Vidi 2.2.1.1.7
PRIBOR ZA PRVU POMOĆ	3316	9	
RIBLJE BRAŠNO, STABILIZIRANO	2216	9	
RIBLJE BRAŠNO, NESTABILIZIRANO	1374	4.2	
RIBLJI OTPAD, STABILIZIRAN, vidi	2216	9	
RIBLJI OTPAD, NESTABILIZIRAN, vidi	1374	4.2	
Zapaljivi plin u upaljačima, vidi	1057	2	
ZAPALJIVA KAPLJEVINA, N.D.N.	1993	3	
ZAPALJIVA KAPLJEVINA, NAGRIZAJUĆA, N.D.N.	2924	3	
ZAPALJIVA KAPLJEVINA, TOKSIČNA, N.D.N.	1992	3	
ZAPALJIVA KAPLJEVINA, TOKSIČNA, NAGRIZAJUĆA, N.D.N.	3286	3	
ZAPALJIVA KRUTINA, NAGRIZAJUĆA, ANORGANSKA, N.D.N.	3180	4.1	
ZAPALJIVA KRUTINA, NAGRIZAJUĆA, ORGANSKA, N.D.N.	2925	4.1	
ZAPALJIVA KRUTINA, ANORGANSKA, N.D.N.	3178	4.1	
ZAPALJIVA KRUTINA, ORGANSKA, N.D.N.	1325	4.1	
ZAPALJIVA KRUTINA, ORGANSKA, TALJENA, N.D.N.	3176	4.1	
ZAPALJIVA KRUTINA, OKSIDIRAJUĆA, N.D.N.	3097	4.1	Prijevoz zabranjen
ZAPALJIVA KRUTINA, TOKSIČNA, ANORGANSKA, N.D.N.	3179	4.1	
ZAPALJIVA KRUTINA, TOKSIČNA, ORGANSKA, N.D.N.	2926	4.1	
RAKETE, ZRAČNE	0093 0403 0404 0420 0421	1 1 1 1 1	
Signalne rakete, zrakoplovne, vidi	0093 0403 0404 0420 0421	1 1 1 1 1	
Signalne rakete, cestovne, Signalne rakete, za poziv u pomoć, male, Signalne rakete, željezničke ili cestovne, vidi	0191 0373	1 1	
RAKETE, POVRŠINSKE	0092 0418 0419	1 1 1	
Signalne rakete, aktivirane vodom, vidi	0248 0249	1 1	
SVJETLEĆI BARUT (FLASH POWDER)	0094 0305	1 1	
Dimna prašina, toksična, vidi	1562	6.1	
Fluorna kiselina, vidi	1790	8	
FLUOR, STLAČEN	1045	2	
FLUOROOCTENA KISELINA	2642	6.1	
FLUOROANILINI	2941	6.1	
2-Fluoroanilin, vidi	2941	6.1	
4-Fluoroanilin, vidi	2941	6.1	
o-Fluoroanilin, vidi	2941	6.1	
p-Fluoroanilin, vidi	2941	6.1	
FLUOROBENZEN	2387	3	
FLUOROBORNA KISELINA	1775	8	
Fluoroetan, vidi	2453	2	
Fluoroform, vidi	1984	2	
Fluorometan, vidi	2454	2	
FLUOROFOSFORNA KISELINA, BEZVODNA	1776	8	

Autorsko pravo © Ujedinjeni narodi, 2013. Sva prava pridržana.

Naziv i opis	UN broj	Klasa	Napomene
FLUOROSILIKATI, N.D.N.	2856	6.1	
FLUOROSILICIJSKA KISELINA	1778	8	
FLUOROSULFONSKA KISELINA	1777	8	
FLUOROTOLUENI	2388	3	
FORMALDEHID OTOPINA s najmanje 25% formaldehida	2209	8	
OTOPINA FORMALDEHIDA, ZAPALJIVA	1198	3	
Formalin, vidi	1198	3	
	2209	8	
Formamidin sulfinska kiselina, vidi	3341	4.2	
MRAVLJA KISELINA s više od 85% masenog udjela kiseline	1779	8	
MRAVLJA KISELINA s ne više od 85% masenog udjela kiseline	3412	8	
Mravlji aldehid, vidi	1198	3	
	2209	8	
2-Formil-3,4-dihidro-2H-piran, vidi	2607	3	
RAZDIRAJUĆI UREĐAJI, EKSPLOZIVNI bez detonatora, za naftne bušotine	0099	1	
GORIVO, ZRAKOPLOVSTVO, TURBINSKI MOTOR	1863	3	
ULOŠCI ZA ČLANAK ZA GORIVO	3478	2	
	3479	2	
	3473	3	
	3476	4.3	
	3477	8	
ULOŠCI ZA ČLANAK ZA GORIVO SADRŽANI U OPREMI	3478	2	
	3479	2	
	3473	3	
	3476	4.3	
	3477	8	
ULOŠCI ZA ČLANAK ZA GORIVO PAKIRANI ZAJEDNO S OPREMOM	3478	2	
	3479	2	
	3473	3	
	3476	4.3	
	3477	8	
Fumaril diklorid, vidi	1780	3	
FUMARIL KLORID	1780	8	
RASKUŽENA JEDINICA ZA PRIJEVOZ TERETA	3359	9	
FURALDEHIDI	1199	6.1	
FURAN	2389	3	
FURFURIL ALKOHOL	2874	6.1	
FURFURILAMIN	2526	3	
Furil karbinol, vidi	2874	6.1	
PROVODNIK, DETONIRAJUĆI, obložen metalom;	0102	1	
	0290	1	
PROVODNIK, DETONIRAJUĆI, BLAGI UČINAK, obložen metalom	0104	1	
PROVODNIK, ZA PALJENJE, cjevast, obložen metalom	0103	1	
PROVODNIK, NEDETONIRAJUĆI	0101	1	
FUSEL ULJE	1201	3	
UPALJAČ, SIGURNOSNI	0105	1	
Upaljač, kombinacija, udarni ili vremenski, vidi	0106	1	
	0107	1	
	0257	1	
	0316	1	
	0317	1	
	0367	1	
	0368	1	
UPALJAČI, DETONIRAJUĆI	0106	1	
	0107	1	
	0257	1	
	0367	1	
UPALJAČI, DETONIRAJUĆI sa zaštitom	0408	1	
	0409	1	
	0410	1	
UPALJAČI, ZA PALJENJE	0316	1	
	0317	1	
	0368	1	
GALIJ	2803	8	
PLINSKI ULOŠCI bez uređaja za otpuštanje, ne mogu se puniti, vidi	2037	2	
Ukapljeni plin, ugljikovodici, vidi	3295	3	
PLINSKO ULJE	1202	3	
BENZIN	1203	3	
ETANOL I BENZIN SMJESA, s više od 10% etanola, vidi	3475	3	
Benzin, kondenzat prirodnog plina, vidi	1203	3	
PLIN, POTHLAĐENA KAPLJEVINA, N.D.N.	3158	2	
PLIN, POTHLAĐENA KAPLJEVINA, ZAPALJIV, N.D.N.	3312	2	
PLIN, POTHLAĐENA KAPLJEVINA, OKSIDIRAJUĆI, N.D.N.	3311	2	

Autorsko pravo © Ujedinjeni narodi, 2013. Sva prava pridržana.

Naziv i opis	UN broj	Klasa	Napomene
UZORAK PLINA, NIJE POD TLAKOM, ZAPALJIV, N.D.N., nije pothlađena kapljevina	3167	2	
UZORAK PLINA, NIJE POD TLAKOM, TOKSIČAN, N.D.N., nije pothlađena kapljevina	3169	2	
UZORAK PLINA, NIJE POD TLAKOM, TOKSIČAN, ZAPALJIV, N.D.N., nije pothlađena kapljevina	3168	2	
Želatin, za razaranje, vidi	0081	1	
Želatin, dinamiti, vidi	0081	1	
GENETSKI MODIFICIRANI MIKROORGANIZMI	3245	9	
GENETSKI MODIFICIRANI ORGANIZMI	3245	9	
GERMANIJ	2192	2	
Germanijev hidrid, vidi	2192	2	
Glicer-1,3-diklorohidrin, vidi	2750	6.1	
GLICEROL alfa-MONOKLOROHIDRIN	2689	6.1	
Gliceril trinitrat, vidi	0143 0144 1204 3064	1 1 3 3	
GLICIDALDEHID	2622	3	
Granate, ručne ili tromblonske, s eksplozivnim nabojem	0284 0285 0292 0293	1 1 1 1	
Granate, svjetleće, vidi	0171 0254 0297	1 1 1	
GRANATE, ZA VJEŽBU, ručne ili tromblonske	0110 0318 0372 0452	1 1 1 1	
Granate, dimne, vidi	0015 0016 0245 0246 0303	1 1 1 1 1	
GUANIDIN NITRAT	1467	5.1	
GUANILNITROSAMINO-GUANILIDEN HIDRAZIN, VLAŽAN s najmanje 30% masenog udjela vode	0113	1	
GUANILNITROSAMINO-GUANILTETRAZEN (TETRAZEN), VLAŽAN s najmanje 30% masenog udjela vode, ili smjese alkohola i vode	0114	1	
CRNI (DIMNI) BARUT, STLAČEN, vidi	0028	1	
CRNI (DIMNI) BARUT, u granulama ili u prahu, vidi	0027	1	
CRNI (DIMNI) BARUT, U KUGLICAMA, vidi	0028	1	
Otopina "gutta percha", vidi	1287	3	
HAFNIJEV PRAŠAK, SUH	2545	4.2	
HAFNIJEV PRAŠAK, VLAŽAN s najmanje 25% vode	1326	4.1	
Sijeno, slama	1327	4.1	Ne podliježe ADN-u
ULJE ZA LOŽENJE, LAKO	1202	3	
Teški vodik, vidi	1957	2	
HELIJ, STLAČEN	1046	2	
HELIJ, POTHLAĐENA KAPLJEVINA	1963	2	
HEPTAFLUOROPROPAN	3296	2	
n-HEPTALDEHID	3056	3	
n-Heptanal, vidi	3056	3	
HEPTANI	1206	3	
4-Heptanon, vidi	2710	3	
n-HEPTEN	2278	3	
HEKSAKLOROACETON	2661	6.1	
HEKSAKLOROBENZEN	2729	6.1	
HEKSAKLOROBUTADIEN	2279	6.1	
Heksakloro-1,3-butadien, vidi	2279	6.1	
HEKSAKLOROCIKLOPENTADIEN	2646	6.1	
HEKSAKLOROFEN	2875	6.1	
Heksakloro-2-propanon, vidi	2661	6.1	
HEKSADECILTRIKLOROSILAN	1781	8	
HEKSADIENI	2458	3	

Autorsko pravo © Ujedinjeni narodi, 2013. Sva prava pridržana.

Naziv i opis	UN broj	Klasa	Napomene
HEKSAETIL TETRAFOSFAT	1611	6.1	
SMJESA HEKSAETIL TETRAFOSFATA I STLAČENOG PLINA	1612	2	
HEKSAFLUOROACETON	2420	2	
HEKSAFLUOROACETON HIDRAT, TEKUĆI	2552	6.1	
HEKSAFLUOROACETON HIDRAT, KRUTI	3436	6.1	
HEKSAFLUOROETAN	2193	2	
HEKSAFLUORO-FOSFORNA KISELINA	1782	8	
HEKSAFLUOROPROPILEN	1858	2	
Heksahidrokrezol, vidi	2617	3	
Heksahidrometil fenol, vidi	2617	3	
HEKSAALDEHID	1207	3	
HEKSAMETILEN-DIAMIN, KRUTI	2280	8	
HEKSAMETILEN-DIAMIN OTOPINA	1783	8	
HEKSAMETILEN DIIZOCIJANAT	2281	6.1	
HEKSAMETILENIMIN	2493	3	
HEKSAMETILEN-TETRAMIN	1328	4.1	
Heksamin, vidi	1328	4.1	
HEKSANI	1208	3	
HEKSANITRODIFENILAMIN	0079	1	
HEKSANITROSTILBEN	0392	1	
Heksanska kiselina, vidi	2829	8	
HEKSANOLI	2282	3	
1-HEKSEN	2370	3	
SMJESA CIKLOTRIMETILEN-TRINITRAMINA I CIKLOTETRAMETILEN-TETRANITRAMINA, VLAŽNA s najmanje 15% masenog udjela vode ili DESENZITIRANA s najmanje 10% masenog udjela sredstva koje smanjuje osjetljivost, vidi	0391	1	
HEKSOGEN, DESENZITIRAN, vidi	0483	1	
HEKSOGEN, VLAŽAN s najmanje 15% masenog udjela vode, vidi	0072	1	
HEKSOLIT, suh ili vlažan s manje od 15% masenog udjela vode	0118	1	
HEKSOLIT, suh ili vlažan s manje od 15% masenog udjela vode, vidi	0118	1	
HEKSOTONAL	0393	1	
HEKSOTONAL, lijevani, vidi	0393	1	
HEKSIL, vidi	0079	1	
HEKSILTRIKLOROSILAN	1784	8	
HMX, vidi	0391	1	
HMX, DESENZITIRAN, vidi	0484	1	
HMX, VLAŽAN s najmanje 15% masenog udjela vode, vidi	0226	1	
HIDRAZIN, BEZVODNI	2029	8	
HIDRAZIN VODENA OTOPINA, s više od 37% masenog udjela hidrazina	2030	8	
HIDRAZIN, VODENA OTOPINA s ne više od 37% masenog udjela hidrazina	3293	6.1	
HIDRAZIN VODENA OTOPINA, ZAPALJIVA, s više od 37% masenog udjela hidrazina	3484	8	
Metal hidridi, reagiraju s vodom, N.D.N., vidi	1409	4.3	
Jodidna kiselina, bezvodna, vidi	2197	2	
JODIDNA KISELINA	1787	8	
BROMOVODIČNA KISELINA	1788	8	
SMJESA UGLJIKOVODIČNOG PLINA, STLAČENA, N.D.N.	1964	2	
SMJESA UGLJIKOVODIČNOG PLINA, UKAPLJENA, N.D.N. kao smjese A, A01, A02, A0, A1, B1, B2, B ili C	1965	2	
UREĐAJI, MALI, POKRETANI UGLJIKOVODIČNIM PLINOM ili ULOŠCI ZA UGLJIKOVODIČNI PLIN ZA MALE UREĐAJE s uređajem za otpuštanje	3150	2	
UGLJIKOVODICI, TEKUĆI, N.D.N.	3295	3	
HIDROKLORNA KISELINA	1789	8	

Autorsko pravo © Ujedinjeni narodi, 2013. Sva prava pridržana.

Naziv i opis	UN broj	Klasa	Napomene
CIJANOVODIČNA KISELINA, VODENA OTOPINA s ne više od 20% vodikovog cijanida	1613	6.1	
FLUOROVODIČNA KISELINA s više od 60% ali ne više od 85% fluorovodične kiseline	1790	8	
FLUOROVODIČNA KISELINA s više od 85% fluorovodične kiseline	1790	8	
FLUOROVODIČNA KISELINA s ne više od 60% fluorovodične kiseline	1790	8	
SMJESA FLUOROVODIČNE KISELINE I SUMPORNE KISELINE	1786	8	
Hidrofluoroborna kiselina, vidi	1775	8	
Hidrofluorosilicijska kiselina, vidi	1778	8	
SMJESA VODIKA I METANA, STLAČENA	2034	2	
Vodikov arsenid, vidi	2188	2	
VODIKOV BROMID, BEZVODNI	1048	2	
Vodikov bromid otopina, vidi	1788	8	
VODIKOV KLORID, BEZVODNI	1050	2	
VODIKOV KLORID, POTHLAĐENA KAPLJEVINA; VODIK, STLAČEN	2186 1049	2 2	Prijevoz zabranjen
CIJANOVODIČNA KISELINA, VODENA OTOPINA s ne više od 20% vodikovog cijanida, vidi	1613	6.1	
VODIKOV CIJANID, OTOPINA U ALKOHOLU s ne više od 45% vodikovog cijanida	3294	6.1	
VODIKOV CIJANID, STABILIZIRAN, sadrži manje od 3% vode	1051	6.1	
VODIKOV CIJANID, STABILIZIRAN, sadrži manje od 3% vode i apsorbiran je u poroznom inertnom materijalu	1614	6.1	
DIFLUOROVODICI, KRUTI, N.D.N.	1740	8	
DIFLUOROVODICI OTOPINA, N.D.N.	3471	8	
VODIKOV FLUORID, BEZVODNI	1052	8	
Fluorovodik otopina, vidi	1790	8	
VODIK U SUSTAVU SKLADIŠTENJA METALNOG HIDIRIDA	3468	2	
VODIK U SUSTAVU SKLADIŠTENJA METALNOG HIDIRIDA SADRŽAN U OPREMI	3468	2	
VODIK U SUSTAVU SKLADIŠTENJA METALNOG HIDIRIDA PAKIRAN ZAJEDNO S OPREMOM	3468	2	
VODIKOV JODID, BEZVODNI	2197	2	
Vodikov jodid otopina, vidi	1787	8	
SMJESA VODIKOVOG PEROKSIDA I PEROKSIOCTENE KISELINE s kiselinom(ama), vodom i ne više od 5% peroksioctene kiseline, STABILIZIRANA	3149	5.1	
VODIKOV PEROKSID, VODENA OTOPINA s najmanje 8% ali ne više od 20% vodikovog peroksida (STABILIZIRAN po potrebi)	2984	5.1	
VODIKOV PEROKSID, VODENA OTOPINA s najmanje 20% ali ne više od 60% vodikovog peroksida (STABILIZIRAN po potrebi)	2014	5.1	
VODIKOV PEROKSID, VODENA OTOPINA, STABILIZIRAN s više od 60% ali ne više od 70% vodikovog peroksida	2015	5.1	
VODIKOV PEROKSID, VODENA OTOPINA, STABILIZIRAN s više od 70% vodikovog peroksida	2015	5.1	
VODIK, POTHLAĐENA KAPLJEVINA	1966	2	
VODIKOV SELENID, BEZVODNI	2202	2	
Vodikov silicid, vidi	2203	2	
VODIKOV SULFID	1053	2	
VODIKOV SELENID, BEZVODNI, vidi	2202	2	
FLUOROSILICIJSKA KISELINA, vidi	1778	8	

Autorsko pravo © Ujedinjeni narodi, 2013. Sva prava pridržana.

Naziv i opis	UN broj	Klasa	Napomene
1-HIDROKSI-BENZOTRIAZOL, BEZVODNI, suh ili vlažan s manje od 20% masenog udjela vode	0508	1	
1-HIDROKSIBENZOTRIAZOL MONOHIDRAT	3474	4.1	
3-Hidroksibutan-2-on, vidi	2621	3	
HIDROKSILAMIN SULFAT	2865	8	
1-Hidroksi-3-metil-2-penten-4-in, vidi	2705	8	
3-Hidroksifenol, vidi	2876	6.1	
HIPOKLORITI, ANORGANSKI, N.D.N.	3212	5.1	
HIPOKLORNA OTOPINA	1791	8	
UPALJAČI	0121 0314 0315 0325 0454	1 1 1 1 1	
3,3'-IMINODIPROPILAMIN	2269	8	
Kaučuk, vidi	1287	3	
ZARAZNA TVAR, NAPADA SAMO ŽIVOTINJE	2900	6.2	
ZARAZNA TVAR, NAPADA LJUDE	2814	6.2	
Boja, za pisače, zapaljiva, vidi	1210	3	
PLIN INSEKTICIDA, N.D.N.	1968	2	
PLIN INSEKTICIDA, ZAPALJIV, N.D.N.	3354	2	
PLIN INSEKTICIDA, TOKSIČNI, N.D.N.	1967	2	
PLIN INSEKTICIDA, TOKSIČAN, ZAPALJIV, N.D.N.	3355	2	
JODOV MONOKLORID, KRUTI	1792	8	
JODOV MONOKLORID, KAPLJEVINA	3498	8	
JODOV PENTAFLUORID	2495	5.1	
2-JODOBUTAN	2390	3	
Jodometan, vidi	2644	6.1	
JODOMETILPROPANI	2391	3	
JODOPROPANI	2392	3	
alfa-Jodotoluen, vidi	2653	6.1	
I.p.d.I., vidi	2290	6.1	
Željezo klorid, bezvodni, vidi	1773	8	
Željezo (HI) klorid, bezvodni, vidi	1773	8	
Željezo klorid otopina, vidi	2582	8	
ŽELJEZNI OKSID, ISKORIŠTEN, dobiven pročišćavanjem ugljenog plina	1376	4.2	
ŽELJEZNI PENTAKARBONIL	1994	6.1	
Željezo perklorid, bezvodni, vidi	1773	8	
Željezni prah, piroforni, vidi	1383	4.2	
Željezo seskviklorid, bezvodni, vidi	1773	8	
ŽELJEZNA SPUŽVA, ISKORIŠTENA, dobivena pročišćavanjem ugljenog plina	1376	4.2	
Strugotine željeza, vidi	2793	4.2	
IZOBUTAN	1969	2	
IZOBUTANOL	1212	3	
Izobuten, vidi	1055	2	
IZOBUTIL ACETAT	1213	3	
IZOBUTIL AKRILAT, STABILIZIRAN	2527	3	
IZOBUTIL ALKOHOL, vidi	1212	3	
IZOBUTIL ALDEHID, vidi	2045	3	
IZOBUTILAMIN	1214	3	
IZOBUTILEN	1055	2	
IZOBUTIL FORMAT	2393	3	
IZOBUTIL IZOBUTIRAT	2528	3	
IZOBUTIL IZOCIJANAT	2486	6.1	
IZOBUTIL METAKRILAT, STABILIZIRAN	2283	3	
IZOBUTIL PROPIONAT	2394	3	
IZOBUTIR ALDEHID	2045	3	
IZOBUTIRIČNA KISELINA	2529	3	
IZOBUTIRONITRIL	2284	3	
IZOBUTIRILKLORID	2395	3	

Autorsko pravo © Ujedinjeni narodi, 2013. Sva prava pridržana.

Naziv i opis	UN broj	Klasa	Napomene
IZOCIJANATI, ZAPALJIVI, TOKSIČNI, N.D.N.	2478	3	
IZOCIJANATI, TOKSIČNI, N.D.N.	2206	6.1	
IZOCIJANATI, TOKSIČNI, ZAPALJIVI, N.D.N.	3080	6.1	
OTOPINA IZOCIJANATA, ZAPALJIVA, TOKSIČNA, N.D.N.	2478	3	
OTOPINA IZOCIJANATA, TOKSIČNA, N.D.N.	2206	6.1	
OTOPINA IZOCIJANATA, TOKSIČNA, ZAPALJIVA, N.D.N.	3080	6.1	
IZOCIJANATOBENZO-TRIFLUORIDI	2285	6.1	
3-Izocijanatometil-3,5,5-tri-metilciklohe ksil izocijanat, vidi	2290	6.1	
Izododekan, vidi	2286	3	
IZOHEPTENI	2287	3	
IZOHEKSENI	2288	3	
Izooktan, vidi	1262	3	
IZOOKTENI	1216	3	
Izopentan, vidi	1265	3	
IZOPENTENI	2371	3	
Izopentilamin, vidi	1106	3	
Izopentilnitrit, vidi	1113	3	
IZOFORONEDIAMIN	2289	8	
IZOFORON DIIZOCIJANAT	2290	6.1	
IZOPREN, STABILIZIRAN	1218	3	
IZOPROPANOL	1219	3	
IZOPROPENIL ACETAT	2403	3	
IZOPROPENIL BENZEN	2303	3	
IZOPROPIL ACETAT	1220	3	
FOSFAT IZOPROPIL KISELINE	1793	8	
IZOPROPIL ALKOHOL, vidi	1219	3	
IZOPROPIL AMIN	1221	3	
IZOPROPIL BENZEN	1918	3	
IZOPROPIL BUTIRAT	2405	3	
Izopropil klorid, vidi	2356	3	
IZOPROPIL KLOROACETAT	2947	3	
IZOPROPIL KLOROFORMAT	2407	6.1	
IZOPROPIL 2-KLOROPROPIONAT	2934	3	
Izopropil-alfa-kloropropionat, vidi	2934	3	
Izopropil eter, vidi	1159	3	
Izopropiletilen, vidi	2561	3	
Izopropil format, vidi	1281	3	
IZOPROPIL IZOBUTIRAT	2406	3	
IZOPROPIL IZOCIJANAT	2483	6.1	
Izopropil merkaptan, vidi	2402	3	
IZOPROPIL NITRAT	1222	3	
IZOPROPIL PROPIONAT	2409	3	
Izopropiltoluen, vidi	2046	3	
Izopropiltoluol, vidi	2046	3	
SMJESA IZOSORBID DINITRATA s najmanje 60% laktoze, manroze, škroba ili kalcijeva hidrogen fosfata	2907	4.1	
IZOSORBID-5-MONONITRAT	3251	4.1	
Izovaleraldehid, vidi	2058	3	
MLAZNI PERFORATORI, NAPUNJENI, za naftne bušotine, bez detonatora	0124 0494	1 1	
NABOJI, OBLIKOVANI bez detonatora, vidi	0059	1	
KEROZIN	1223	3	
KETONI, TEKUĆI, N.D.N.	1224	3	
BRAŠNO OD MORSKIH RAČIĆA (KRILL BRAŠNO)	3497	4.2	
KRIPTON, STLAČEN	1056	2	
KRIPTON, POTHLAĐENA KAPLJEVINA	1970	2	
Pokost, vidi	1263 3066 3469 3470	3 8 3 8	
Pokost baza, kapljevina, vidi	1263 3066 3469 3470	3 8 3 8	

Autorsko pravo © Ujedinjeni narodi, 2013. Sva prava pridržana.

Naziv i opis	UN broj	Klasa	Napomene
Pokost baza ili komadići, nitroceluloza, suha, vidi	2557	4.1	
Pokost baza ili komadići, plastika, vlažna s alkoholom ili otapalom, vidi	1263 2059 2555 2556	3 3 4.1 4.1	
OLOVNI ACETAT	1616	6.1	
Olovni (II) acetat, vidi	1616	6.1	
OLOVNI ARSENATI	1617	6.1	
OLOVNI ARSENITI	1618	6.1	
OLOVNI AZID, VLAŽAN s najmanje 20% masenog udjela vode, ili smjese alkohola i vode	0129	1	
Olovni klorid, kruti, vidi	2291	6.1	
OLOVNI SPOJ, TOPIV, N.D.N.	2291	6.1	
OLOVNI CIJANID	1620	6.1	
Olovni (II) cijanid, vidi	1620	6.1	
OLOVNI DIOKSID	1872	5.1	
OLOVNI NITRAT	1469	5.1	
Olovni (II) nitrat, vidi	1469	5.1	
OLOVNI PERKLORAT, KRUTI	1470	5.1	
OLOVNI PERKLORAT OTOPINA	3408	5.1	
Olovni (II) perklorat, vidi	1470 3408	5.1 5.1	
Olovni peroksid, vidi	1872	5.1	
OLOVNI FOSFIT, DIBAZNI	2989	4.1	
OLOVNI STIFNAT, VLAŽAN s najmanje 20% masenog udjela vode, ili smjese alkohola i vode	0130	1	
OLOVNI SULFAT s više od 3% slobodne kiseline	1794	8	
Olovni tetraetil, vidi	1649	6.1	
Olovni tetrametil, vidi	1649	6.1	
OLOVNI TRINITROREZORCINAT, VLAŽAN s najmanje 20% masenog udjela vode, ili smjese alkohola i vode, vidi	0130	1	
NAPRAVE ZA SPAŠAVANJE NE SAMONAPUHAVAJUĆE sadrže opasne robe kao opremu	3072	9	
NAPRAVE ZA SPAŠAVANJE, SAMONAPUHAVAJUĆE	2990	9	
UPALJAČI ili ULOŠCI ZA UPALJAČE sadrže zapaljiv plin	1057	2	
UPALJAČI ili ULOŠCI ZA UPALJAČE sadrže zapaljiv plin	1057	2	
UPALJAČI ZA SPOROGOREĆI FITILJ	0131	1	
Limonen, neaktivni, vidi	2052	3	
UKAPLJENI PLIN, N.D.N.	3163	2	
UKAPLJENI PLIN, ZAPALJIV, N.D.N.	3161	2	
UKAPLJENI PLINOVI, nezapaljivi, nabijeni dušikom, ugljičnim dioksidom ili zrakom	1058	2	
UKAPLJENI PLIN, OKSIDIRAJUĆI, N.D.N.	3157	2	
UKAPLJENI PLIN, TOKSIČAN, N.D.N.	3162	2	
UKAPLJENI PLIN, TOKSIČAN, NAGRIZAJUĆI, N.D.N.	3308	2	
UKAPLJENI PLIN, TOKSIČAN, ZAPALJIV, N.D.N.	3160	2	
UKAPLJENI PLIN, TOKSIČAN, ZAPALJIV, NAGRIZAJUĆI, N.D.N.	3309	2	
UKAPLJENI PLIN, TOKSIČAN, OKSIDIRAJUĆI, N.D.N.	3307	2	
UKAPLJENI PLIN, TOKSIČAN, OKSIDIRAJUĆI, NAGRIZAJUĆI, N.D.N.	3310	2	
Ukapljeni naftni plin, vidi	1075	2	
Tekuće punilo, vidi	1263 3066 3469 3470	3 8 3 8	
Tekuća baza za pokost, vidi	1263 3066 3469 3470	3 8 3 8	
LITIJ	1415	4.3	
Litijevi alkili, tekući, vidi	3394	4.2	
Litijevi alkili, kruti, vidi	3393	4.2	

Autorsko pravo © Ujedinjeni narodi, 2013. Sva prava pridržana.

Naziv i opis	UN broj	Klasa	Napomene
LITIJEV ALUMINIJ HIDRID	1410	4.3	
LITIJEV ALUMINIJ HIDRID, ETERSKI	1411	4.3	
LITIJEVE IONSKE BATERIJE (uključujući litijeve ionske polimerne baterije)	3480	9	
LITIJEVE IONSKE BATERIJE SADRŽANE U OPREMI (uključujući litijeve ionske polimerne baterije)	3481	9	
LITIJEVE IONSKE BATERIJE PAKIRANE ZAJEDNO S OPREMOM (uključujući litijeve ionske polimerne baterije)	3481	9	
LITIJEVE BATERIJE (uključujući baterije od litijevih legura)	3090	9	
LITIJEVE BATERIJE SADRŽANE U OPREMI (uključujući baterije od litijevih legura)	3091	9	
LITIJEVE BATERIJE PAKIRANE S OPREMOM (uključujući baterije od litijevih legura)	3091	9	
LITIJEV BOROHIDRID	1413	4.3	
LITIJEV FEROSILIKON	2830	4.3	
LITIJEV HIDRID	1414	4.3	
LITIJEV HIDRID, STALJENA KRUTINA	2805	4.3	
LITIJEV HIDROKSID	2680	8	
LITIJEV HIDROKSID OTOPINA	2679	8	
LITIJEV HIPOKLORIT, SUHI	1471	5.1	
SMJESA LITIJEVOG HIPOKLORITA	1471	5.1	
Litij u patronama, vidi	1415	4.3	
LITIJEV NITRAT	2722	5.1	
LITIJEV NITRID	2806	4.3	
LITIJEV PEROKSID	1472	5.1	
Litijev silicid, vidi	1417	4.3	
LITIJEV SILIKON	1417	4.3	
L.n.g., vidi	1972	2	
Pesticid "LONDON PURPLE"	1621	6.1	
L.p.g., vidi	1075	2	
Kaustična soda, vidi	1823	8	
Liten, vidi	1268	3	
MAGNEZIJ u kuglicama, otpacima ili trakama	1869	4.1	
Magnezij alkili, vidi	3394	4.2	
MAGNEZIJEVE SLITINE s više od 50% magnezija u kuglicama, otpacima ili trakama	1869	4.1	
PRAŠAK MAGNEZIJEVE SLITINE	1418	4.3	
MAGNEZIJEV ALUMINIJ FOSFID	1419	4.3	
MAGNEZIJEV ARSENAT	1622	6.1	
Magnezijev bisulfit otopina, vidi	2693	8	
MAGNEZIJEV BROMAT	1473	5.1	
MAGNEZIJEV KLORAT	2723	5.1	
Smjesa magnezijeva klorida i klorata, vidi	1459 3407	5.1 5.1	
MAGNEZIJEV DIAMID	2004	4.2	
Magnezijev difenil, vidi	3393	4.2	
MAGNEZIJEV FLUOROSILIKAT	2853	6.1	
MAGNEZIJEVE GRANULE, OBLOŽENE, veličina čestica ne manje od 149 mikrona	2950	4.3	
MAGNEZIJEV HIDRID	2010	4.3	
MAGNEZIJEV NITRAT	1474	5.1	
MAGNEZIJEV PERKLORAT	1475	5.1	
MAGNEZIJEV PEROKSID	1476	5.1	
MAGNEZIJEV FOSFID	2011	4.3	
MAGNEZIJEV PRAŠAK	1418	4.3	
Magnezijev otpad, vidi	1869	4.1	
MAGNEZIJEV SILICID	2624	4.3	
Magnezijev silikofluorid, vidi	2853	6.1	
MAGNETIZIRANI MATERIJAL	2807	9	Ne podliježe ADN-u
ANHIDRID JABUČNE KISELINE	2215	8	

Autorsko pravo © Ujedinjeni narodi, 2013. Sva prava pridržana.

Naziv i opis	UN broj	Klasa	Napomene
ANHIDRID JABUČNE KISELINE, TALJEN	2215	8	
Malodinitril, vidi	2647	6.1	
Malonodinitril, vidi	2647	6.1	
MALONONITRIL	2647	6.1	
MANEB	2210	4.2	
MANEB PRIPRAVAK s najmanje 60% maneba	2210	4.2	
MANEB PRIPRAVAK, STABILIZIRAN od samozagrijavanja	2968	4.3	
MANEB, STABILIZIRAN od samozagrijavanja	2968	4.3	
Manganov etilen-di-ditiokarbamat, vidi	2210	4.2	
Manganov etilen-1,2-ditiokarbamat, vidi	2210	4.2	
MANGANOV NITRAT	2724	5.1	
Manganov (II) nitrat, vidi	2724	5.1	
MANGANOV REZINAT	1330	4.1	
MANGANOV NITRAT, vidi	2724	5.1	
MANITOL HEKSANITRAT, VLAŽAN s najmanje 40% masenog udjela vode, ili smjese alkohola i vode	0133	1	
ŠIBICE, SUMPORNE	2254	4.1	
ŠIBICE, SIGURNOSNE (knjiga, kartica ili kutija za paljenje)	1944	4.1	
ŠIBICE tipa 'STRIKE ANYWHERE'	1331	4.1	
ŠIBICE tipa 'WAX VESTA'	1945	4.1	
MEDICINSKI OTPAD, N.D.N.	3291	6.2	
LIJEK, TEKUĆI, ZAPALJIVI, TOKSIČNI, N.D.N.	3248	3	
LIJEK, TEKUĆI, TOKSIČAN, N.D.N.	1851	6.1	
LIJEK, KRUTI, TOKSIČAN, N.D.N.	3249	6.1	
p-Menta-1,8-dien, vidi	2052	8	
MERKAPTANI, TEKUĆI, ZAPALJIVI, N.D.N.	3336	3	
MERKAPTANI, TEKUĆI, ZAPALJIVI, TOKSIČNI, N.D.N.	1228	3	
MERKAPTANI, TEKUĆI, TOKSIČNI, ZAPALJIVI, N.D.N.	3071	6.1	
MERKAPTAN SMJESA, TEKUĆA, ZAPALJIVA, N.D.N.	3336	3	
MERKAPTAN SMJESA, TEKUĆA, ZAPALJIVA, TOKSIČNA, N.D.N.	1228	3	
MERKAPTAN SMJESA, TEKUĆA, TOKSIČNA, ZAPALJIVA, N.D.N.	3071	6.1	
2-Merkaptoetanol, vidi	2966	6.1	
2-Merkaptopropionska kiselina, vidi	2936	6.1	
5-MERKAPTOTETRAZOL-1-OCTENA KISELINA	0448	1	
ŽIVIN ARSENAT	1623	6.1	
ŽIVIN KLORID	1624	6.1	
ŽIVIN NITRAT	1625	6.1	
ŽIVIN KALIJEV CIJANID	1626	6.1	
Živin sulfat, vidi	1645	6.1	
Merkurol, vidi	1639	6.1	
Živin bisulfat, vidi	1645	6.1	
ŽIVIN NITRAT	1627	6.1	
Živin sulfat, vidi	1645	6.1	
ŽIVA	2809	8	
ŽIVIN ACETAT	1629	6.1	
ŽIVIN AMONIJEV KLORID	1630	6.1	
PESTICID NA BAZI ŽIVE, TEKUĆI, ZAPALJIV, TOKSIČNI, plamište manje od 23°C	2778	3	
PESTICID NA BAZI ŽIVE, TEKUĆI, TOKSIČAN	3012	6.1	
PESTICID NA BAZI ŽIVE, TEKUĆI, TOKSIČAN, ZAPALJIV, plamište ne manje od 23°C	3011	6.1	
PESTICID NA BAZI ŽIVE, KRUTI, TOKSIČNI	2777	6.1	
ŽIVIN BENZOAT	1631	6.1	
Živin biklorid, vidi	1624	6.1	

Autorsko pravo © Ujedinjeni narodi, 2013. Sva prava pridržana.

Naziv i opis	UN broj	Klasa	Napomene
ŽIVINI BROMIDI	1634	6.1	
ŽIVIN SPOJ, TEKUĆI, N.D.N.	2024	6.1	
ŽIVIN SPOJ, KRUTI, N.D.N.	2025	6.1	
ŽIVA KAO SADRŽAJ TVORNIČKIH PROIZVODA	3506	8	
ŽIVIN CIJANID	1636	6.1	
ŽIVIN FULMINAT, VLAŽAN s najmanje 20% masenog udjela vode, ili smjese alkohola i vode	0135	1	
ŽIVIN GLUKONAT	1637	6.1	
ŽIVIN JODID	1638	6.1	
ŽIVIN NUKLEAT	1639	6.1	
ŽIVIN OLEAT	1640	6.1	
ŽIVIN OKSID	1641	6.1	
ŽIVIN OKSICIJANID, DESENZITIRAN	1642	6.1	
ŽIVIN KALIJEV JODID	1643	6.1	
ŽIVIN SALICILAT	1644	6.1	
ŽIVIN SULFAT	1645	6.1	
ŽIVIN TIOCIJANAT	1646	6.1	
Metal alkil halidi, reagiraju s vodom, N.D.N. / Metal aril halidi, reagiraju s vodom, N.D.N., vidi	3394	4.2	
Metal alkil hidridi, reagiraju s vodom, N.D.N. / Metal aril hidridi, reagiraju s vodom, N.D.N., vidi	3394	4.2	
Metal alkili, reagiraju s vodom, N.D.N. / Metal arili, reagiraju s vodom, N.D.N., vidi	3393	4.2	
Mezitilen, vidi	2325	3	
MEZITIL OKSID	1229	3	
METALNI KARBONILI, TEKUĆI, N.D.N.	3281	6.1	
METALNI KARBONILI, KRUTI, N.D.N.	3466	6.1	
METALNI KATALIZATOR, SUHI	2881	4.2	
METALNI KATALIZATOR, VLAŽAN s vidljivim viškom kapljevine	1378	4.2	
METALDEHID	1332	4.1	
METALNI HIDRIDI, ZAPALJIVI, N.D.N.	3182	4.1	
METAL HIDRIDI, REAGIRAJU S VODOM, N.D.N.	1409	4.3	
METALNA TVAR, REAGIRA S VODOM, N.D.N.	3208	4.3	
METALNA TVAR, REAGIRA S VODOM, SAMOZAGRIJAVAJUĆA, N.D.N.	3209	4.3	
METALNI PRAŠAK, ZAPALJIV, N.D.N.	3089	4.1	
METALNI PRAŠAK, SAMOZAGRIJAVAJUĆI, N.D.N.	3189	4.2	
METALNE SOLI ORGANSKIH SPOJEVA, ZAPALJIVE, N.D.N.	3181	4.1	
METAKRILALDEHID, STABILIZIRAN	2396	3	
METAKRILNA KISELINA, STABILIZIRAN	2531	8	
METAKRILONITRIL, STABILIZIRAN	3079	6.1	
METALIL ALKOHOL	2614	3	
Metanal, vidi	1198 2209	3 8	
Smjesa vodika i metana, vidi	2034	2	
METAN, STLAČEN	1971	2	
METAN, POTHLAĐENA KAPLJEVINA	1972	2	
METANSULFONIL KLORID	3246	6.1	
METANOL	1230	3	
2-Metoksietil acetat, vidi	1189	3	
METOKSIMETIL IZOCIJANAT	2605	6.1	
4-METOKSI-4-METILPENTAN-2-ON	2293	3	
1-Metoksi-2-nitrobenzen, vidi	2730 3458	6.1 6.1	
1-Metoksi-3-nitrobenzen, vidi	2730 3458	6.1 6.1	

Autorsko pravo © Ujedinjeni narodi, 2013. Sva prava pridržana.

Naziv i opis	UN broj	Klasa	Napomene
1-Metoksi-4-nitrobenzen, vidi	2730 3458	6.1 6.1	
1-METOKSI-2-PROPANOL	3092	3	
METIL ACETAT	1231	3	
SMJESA METILACETILENA I PROPADIENA, stabilizirana kao smjesa P1 ili smjesa P2	1060	2	
beta-Metil akrolein, vidi	1143	6.1	
METIL AKRILAT, STABILIZIRAN	1919	3	
METILAL	1234	3	
Metil alkohol, vidi	1230	3	
Metil alil alkohol, vidi	2614	3	
METIL ALIL KLORID	2554	3	
METIL AMIN, BEZVODNI	1061	2	
METIL AMIN, VODENA OTOPINA	1235	3	
METIL AMIL ACETAT	1233	3	
Metil amil alkohol, vidi	2053	3	
Metil amil keton, vidi	1110	3	
N-METILANILIN	2294	6.1	
Metilizirani alkohol, vidi	1986 1987	3 3	
alfa-METILBENZIL ALKOHOL, TEKUĆI	2937	6.1	
alfa-METILBENZIL ALKOHOL, KRUTI	3438	6.1	
METIL BROMID sa ne više od 2% kloropikrina	1062	2	
SMJESA KLOROPIKRINA I METIL BROMIDA s više od 2% kloropikrina, vidi	1581	2	
SMJESA METIL BROMIDA I ETILEN DIBROMIDA, TEKUĆA	1647	6.1	
METIL BROMOACETAT	2643	6.1	
2-METILBUTANAL	3371	3	
3-METILBUTAN-2-ON	2397	3	
2-METIL-1-BUTEN	2459	3	
2-METIL-2-BUTEN	2460	3	
3-METIL-1-BUTEN	2561	3	
N-METILBUTILAMIN	2945	3	
METIL terc-BUTIL ETER	2398	3	
METIL BUTIRAT	1237	3	
METIL KLORID	1063	2	
SMJESA KLOROPIKRINA I METIL KLORIDA, vidi	1582	2	
SMJESA METIL KLORIDA I METILEN KLORIDA	1912	2	
METIL KLOROACETAT	2295	6.1	
Metil klorokarbonat, vidi	1238	6.1	
Metil kloroform, vidi	2831	6.1	
METIL KLOROFORMAT	1238	6.1	
METIL KLORO-METIL ETER	1239	6.1	
METIL 2-KLOROPROPIONAT	2933	3	
Metil alfa-kloropropionat, vidi	2933	3	
METIL KLOROSILAN	2534	2	
Metil cijanid, vidi	1648	3	
METIL CIKLOHEKSAN	2296	3	
METIL CIKLOHEKSANOLI, zapaljivi	2617	3	
METIL CIKLOHEKSANON	2297	3	
METIL CIKLOPENTAN	2298	3	
METIL DIKLOROACETAT	2299	6.1	
METIL DIKLOROSILAN	1242	4.3	
Metilen bromid, vidi	2664	6.1	
Metilen klorid, vidi	1593	6.1	
Metilen klorid i metil klorid smjesa, vidi	1912	2	
Metilen cijanid, vidi	2647	6.1	
4,4'-Metilen dinalinin, vidi	2651	6.1	
Metilen dibromid, vidi	2664	6.1	

Autorsko pravo © Ujedinjeni narodi, 2013. Sva prava pridržana.

Naziv i opis	UN broj	Klasa	Napomene
2,2'-Metilen-di-(3,4,6-triklorofenol), vidi	2875	6.1	
Metil etil eter, vidi	1039	2	
METIL ETIL KETON, vidi	1193	3	
2-METIL-5-ETILPIRIDIN	2300	6.1	
METIL FLUORID	2454	2	
METIL FORMAT	1243	3	
2-METILFURAN	2301	3	
Metil glikol, vidi	1188	3	
Metil glikol acetat, vidi	1189	3	
2-METIL-2-HEPTANETIOL	3023	6.1	
5-METILHEKSAN-2-ON	2302	3	
METIL HIDRAZIN	1244	6.1	
METIL JODID	2644	6.1	
METIL IZOBUTIL KARBINOL	2053	3	
METIL IZOBUTIL KETON	1245	3	
METIL IZOCIJANAT	2480	6.1	
METIL IZOPROPENIL KETON, STABILIZIRAN	1246	3	
METIL IZOTIOCIJANAT	2477	6.1	
METIL IZOVALERAT	2400	3	
METIL MAGNEZIJ BROMID U ETIL ETERU	1928	4.3	
METIL MERKAPTAN	1064	2	
Metil merkaptopropionaldehid, vidi	2785	6.1	
METIL METAKRILAT MONOMER, STABILIZIRAN	1247	3	
4-METILMORFOLIN	2535	3	
N-METIL-MORFOLIN, vidi	2535	3	
METIL NITRIT	2455	2	Prijevoz zabranjen
METIL ORTOSILIKAT	2606	6.1	
METIL PENTADIEN	2461	3	
Metil pentani, vidi	1208	3	
2-METILPENTAN-2-OL	2560	3	
4-Metilpentan-2-ol, vidi	2053	3	
3-Metil-2-penten-4-ol, vidi	2705	8	
METILFENIL-DIKLOROSILAN	2437	8	
2-Metil-2-fenilpropan, vidi	2709	3	
1-METILPIPERIDIN	2399	3	
METIL PROPIONAT	1248	3	
Metil propilbenzen, vidi	2046	3	
METIL PROPIL ETER	2612	3	
METIL PROPIL KETON	1249	3	
Metil piridini, vidi	2313	3	
Metilstiren, inhibirani, vidi	2618	3	
alfa-Metilstiren, vidi	2303	3	
Metil sulfat, vidi	1595	6.1	
Metil sulfid, vidi	1164	3	
METIL-TETRAHIDROFURAN	2536	3	
METIL TRIKLOROACETAT	2533	6.1	
METILTRIKLOROSILAN	1250	3	
alfa-METILVALERALDEHID	2367	3	
Metil vinil benzen, inhibiran, vidi	2618	3	
METIL VINIL KETON, STABILIZIRAN	1251	6.1	
M.l.b.c, vidi	2053	3	
MINE s eksplozivnim nabojem	0136 0137 0138 0294	1 1 1 1	
NITROBENZEN, vidi	1662	6.1	
Rakete, navođene, vidi	0180 0181 0182 0183 0295 0397 0398 0436 0437 0438	1 1 1 1 1 1 1 1 1 1	

Autorsko pravo © Ujedinjeni narodi, 2013. Sva prava pridržana.

Naziv i opis	UN broj	Klasa	Napomene
Smjese A, A01, A02, A0, Al, Bl, B2, B ili C, vidi	1965	2	
Smjesa F1, smjesa F2 ili smjesa F3, vidi	1078	2	
BUTADIENI, STABILIZIRANI ili BUTADIENI I UGLJIKOVODIK SMJESA, STABILIZIRANI, čiji tlak para na 70°C ne prelazi 1,1 MPa (11 bara) i ima gustoću kod 50°C ne manju od 0,525 kg/l	1010	2	
Smjesa P1 ili smjesa P2, vidi	1060	2	
MOLIBDEN PENTAKLORID	2508	8	
Monokloroоctena kiselina, vidi	1750 1751	6.1 6.1	
Monoklorobenzen, vidi	1134	3	
Monoklorodifluorometan, vidi	1018	2	
Smjesa monoklorodifluorometana i monokloropentafluoroetana, vidi	1973	2	
Monoklorodifluoromono-bromometan, vidi	1974	2	
Smjesa monokloropentafluoroetana i monoklorodifluorometana, vidi	1973	2	
Monoetilamin, vidi	1036	2	
MONONITROTOLUIDINI, vidi	2660	6.1	
Monopropilamin, vidi	1277	3	
MORFOLIN	2054	8	
SMJESA MOTORNOG GORIVA S ANTIDETONACIJSKIM DODATKOM	1649	6.1	
SMJESA MOTORNOG GORIVA S ANTIDETONACIJSKIM DODATKOM, ZAPALJIVA	3483	6.1	
MOTORNI ALKOHOL	1203	3	
ETANOL I MOTORNI ALKOHOL SMJESA, s više od 10% etanola, vidi	3475	3	
Solna kiselina, vidi	1789	8	
MOŠUSNI KSILEN, vidi	2956	4.1	
Mizrit, vidi	2212	9	
Nafta, vidi	1268	3	
Nafta, petrolej, vidi	1268	3	
Nafta, otapalo, vidi	1268	3	
NAFTALEN, SIROV	1334	4.1	
NAFTALEN, TALJEN	2304	4.1	
NAFTALEN, RAFINIRAN	1334	4.1	
alfa-NAFTILAMIN	2077	6.1	
beta-NAFTILAMIN, KRUTI	1650	6.1	
beta-NAFTILAMIN OTOPINA	3411	6.1	
NAFTILTILUREA	1651	6.1	
1-Naftiltilurea, vidi	1651	6.1	
NAFTILTILUREA	1652	6.1	
PRIRODAN PLIN, STLAČEN s visokim udjelom metana	1971	2	
PRIRODAN PLIN, POTHLAĐENA KAPLJEVINA s visokim udjelom metana	1972	2	
Motorni benzin, vidi	1203	3	
Neoheksan, vidi	1208	3	
NEON, STLAČEN	1065	2	
NEON, POTHLAĐENA KAPLJEVINA	1913	2	
Neotil, vidi	2612	3	
NIKAL KARBONIL	1259	6.1	
NIKLOV CIJANID	1653	6.1	
Nikal (II) cijanid, vidi	1653	6.1	
NIKAL NITRAT	2725	5.1	
Nikal (II) nitrat, vidi	2725	5.1	
NIKAL NITRIT	2726	5.1	
Nikal (II) nitrit, vidi	2726	5.1	
NIKAL NITRAT, vidi	2725	5.1	
NIKAL NITRIT, vidi	2726	5.1	
Nikal tetrakarbonil, vidi	1259	6.1	
NIKOTIN	1654	6.1	
SPOJ NIKOTINA, TEKUĆI, N.D.N.	3144	6.1	
SPOJ NIKOTINA, KRUTI, N.D.N.	1655	6.1	

Autorsko pravo © Ujedinjeni narodi, 2013. Sva prava pridržana.

Naziv i opis	UN broj	Klasa	Napomene
NIKOTIN HIDROKLORID, TEKUĆI	1656	6.1	
NIKOTIN HIDROKLORID, KRUTI	3444	6.1	
NIKOTIN HIDROKLORID, OTOPINA	1656	6.1	
PRIPRAVAK NIKOTINA, TEKUĆI, N.D.N.	3144	6.1	
PRIPRAVAK NIKOTINA, KRUTI, N.D.N.	1655	6.1	
NIKOTIN SALICILAT	1657	6.1	
NIKOTIN SULFAT, KRUTI	3445	6.1	
NIKOTIN SULFAT, OTOPINA	1658	6.1	
NIKOTIN TARTRAT	1659	6.1	
NITRATI, ANORGANSKI, N.D.N.	1477	5.1	
NITRATI, ANORGANSKI, VODENA OTOPINA, N.D.N.	3218	5.1	
SMJESA NITRATNE KISELINE s više od 50% nitrične kiseline	1796	8	
SMJESA NITRATNE KISELINE s više od 50% nitrične kiseline	1796	8	
SMJESA NITRATNE KISELINE, ISKORIŠTENA, s više od 50% nitrične kiseline	1826	8	
SMJESA NITRATNE KISELINE, ISKORIŠTENA, s manje od 50% nitrične kiseline	1826	8	
NITRIČNA KISELINA, osim crvene isparine, s najmanje 65% ali ne više od 70% nitrične kiseline	2031	8	
NITRIČNA KISELINA, osim crvene isparine, s manje od 65% nitrične kiseline	2031	8	
NITRIČNA KISELINA, osim crvene isparine, s više od 70% nitrične kiseline	2031	8	
NITRIČNA KISELINA, CRVENA ISPARINA	2032	8	
DUŠIKOV OKSID, STLAČEN	1660	2	
SMJESA NITRIČNOG OKSIDA I DINITROGEN TETROKSIDA	1975	2	
SMJESA NITRIČNOG OKSIDA I NITROGEN DIOKSIDA, vidi	1975	2	
NITRILI, ZAPALJIVI, TOKSIČNI, N.D.N.	3273	3	
NITRILI, TOKSIČNI, TEKUĆI, N.D.N.	3276	6.1	
NITRILI, TOKSIČNI, KRUTI, N.D.N.	3439	6.1	
NITRILI, TOKSIČNI, ZAPALJIVI, N.D.N.	3275	6.1	
NITRITI, ANORGANSKI, N.D.N.	2627	5.1	
NITRITI, ANORGANSKI, VODENA OTOPINA, N.D.N.	3219	5.1	
NITROANILINI (o-, m-, p-)	1661	6.1	
NITROANIZOLI, TEKUĆI	2730	6.1	
NITROANISOLI, KRUTI	3458	6.1	
NITROBENZEN	1662	6.1	
Nitrobenzen bromid, vidi	2732	6.1	
NITROBENZEN-SULFONSKA KISELINA	2305	8	
Nitrobenzol, vidi	1662	6.1	
5-NITROBENZOTRIAZOL	0385	1	
NITROBENZO-TRIFLUORIDI, TEKUĆI	2306	6.1	
NITROBENZOTRIFLUORIDI, KRUTI	3431	6.1	
NITROBROMOBENZENI, TEKUĆI	2732	6.1	
NITROBROMOBENZENI, KRUTI	3459	6.1	
NITROCELULOZA, suha ili vlažna s manje od 25% masenog udjela vode (ili alkohola)	0340	1	
NITROCELULOZA, nemodificirana ili plastificirana s manje od 18% masenog udjela tvari za plastificiranje	0341	1	
FILTRI S NITROCELULOZNOM MEMBRANOM, s ne više od 12.6% masenog udjela dušika	3270	4.1	
NITROCELULOZA, s ne više od 12.6% udjela suhe mase dušika, SMJESA S PLASTIFIKATOROM, S PIGMENTOM	2557	4.1	

Autorsko pravo © Ujedinjeni narodi, 2013. Sva prava pridržana.

Naziv i opis	UN broj	Klasa	Napomene
NITROCELULOZA, s ne više od 12.6% udjela suhe mase dušika, SMJESA S PLASTIFIKATOROM, BEZ PIGMENTA	2557	4.1	
NITROCELULOZA, s ne više od 12.6% udjela suhe mase dušika, SMJESA BEZ PLASTIFIKATORA, S PIGMENTOM	2557	4.1	
NITROCELULOZA, s ne više od 12.6% udjela suhe mase dušika, SMJESA BEZ PLASTIFIKATORA, BEZ PIGMENTA	2557	4.1	
NITROCELULOZA, PLASTIFICIRANA s najmanje 18% masenog udjela tvari za plastificiranje	0343	1	
OTOPINA NITROCELULOZE, ZAPALJIVA s ne više od 12.6% udjela suhe mase dušika, i ne više od 55% nitroceluloze	2059	3	
NITROCELULOZA, VLAŽNA s najmanje 25% masenog udjela alkohola	0342	1	
NITROCELULOZA S ALKOHOLOM (najmanje 25% masenog udjela alkohola i ne više od 12.6% udjela suhe mase dušika)	2556	4.1	
NITROCELULOZA S VODOM (najmanje 25% masenog udjela vode)	2555	4.1	
Nitroklorobenzeni, vidi 3-NITRO-4-KLOROBENZO-TRIFLUORID	1578 3409 2307	6.1 6.1 6.1	
NITROKREZOLI, TEKUĆI	3434	6.1	
NITROKREZOLI, KRUTI	2446	6.1	
NITROETAN	2842	3	
DUŠIK, STLAČEN	1066	2	
DUŠIKOV DIOKSID, vidi	1067	2	
DUŠIK, POTHLAĐENA KAPLJEVINA	1977	2	
DUŠIKOV TRIFLUORID	2451	2	
DUŠIKOV TRIOKSID	2421	2	Prijevoz zabranjen
NITROGLICERIN, DESENZITIRAN s najmanje 40% masenog udjela sredstva koje smanjuje osjetljivost, nehlapljivog i netopivog u vodi	0143	1	
NITROGLICERIN SMJESA, DESENZITIRANA, TEKUĆA, N.D.N. s ne više od 30% masenog udjela nitroglicerina	3357	3	
NITROGLICERIN SMJESA, DESENZITIRANA, TEKUĆA, ZAPALJIVA, N.D.N. s ne više od 30% masenog udjela nitroglicerina	3343	3	
NITROGLICERIN SMJESA, DESENZITIRANA, KRUTA, N.D.N. s više od 2% ali ne više od 10% masenog udjela nitroglicerina	3319	4.1	
NITROGLICERIN, OTOPINA U ALKOHOLU s više od 1% ali ne više od 5% nitroglicerina	3064	3	
NITROGLICERIN OTOPINA U ALKOHOLU s više od 1% ali ne više od 10% nitroglicerina	0144	1	
NITROGLICERIN OTOPINA U ALKOHOLU s ne više od 1% nitroglicerina	1204	3	
NITROGUANIDIN (PIKRIT), suh ili vlažan s manje od 20% masenog udjela vode	0282	1	
NITROGUANIDIN (PIKRIT), VLAŽAN s najmanje 20% masenog udjela vode	1336	4.1	
NITROHIDROKLORNA KISELINA	1798	8	Prijevoz zabranjen
NITROMANIT, VLAŽAN, vidi	0133	1	
NITROMETAN	1261	3	
Nitrosolna kiselina, vidi	1798	8	
NITRONAFTALEN	2538	4.1	
NITROFENOLI (o-, m-, p-)	1663	6.1	
4-NITROFENILHIDRAZIN, s najmanje 30% masenog udjela vode	3376	4.1	
NITROPROPANI	2608	3	
p-NITROSODIMETILANILIN	1369	4.2	
NITRO ŠKROB, suh ili vlažan s manje od 20% masenog udjela vode	0146	1	

Autorsko pravo © Ujedinjeni narodi, 2013. Sva prava pridržana.

Naziv i opis	UN broj	Klasa	Napomene
NITRO ŠKROB, VLAŽAN s najmanje 20% masenog udjela vode	1337	4.1	
NITROSIL KLORID	1069	2	
NITROSILSUMPORNA KISELINA, TEKUĆA	2308	8	
NITROSILSUMPORNA KISELINA, KRUTA	3456	8	
NITROTOLUENI, TEKUĆI	1664	6.1	
NITROTOLUENI, KRUTI	3446	6.1	
NITROTOLUIDINI	2660	6.1	
NITROTRIAZOLON	0490	1	
NITRO UREA	0147	1	
DUŠIČNI OKSID	1070	2	
DUŠIČNA KISELINA, POTHLAĐENA KAPLJEVINA	2201	2	
NITROKSILENI, TEKUĆI	1665	6.1	
NITROKSILENI, KRUTI	3447	6.1	
Neaktivirani ugljik, vidi	1361	4.2	
Neaktivirani ugljen, vidi	1361	4.2	
NONANI	1920	3	
NONILTRIKLOROSILAN	1799	8	
2,5-NORBORNADIEN, STABILIZIRAN, vidi	2251	3	
Normalan propil alkohol, vidi	1274	3	
NTO, vidi	0490	1	
OKTADECILTRIKLOROSILAN	1800	8	
OKTADIEN	2309	3	
OCTAFLUOROBUT-2-EN	2422	2	
OKTAFLUOROCIKLOBUTAN	1976	2	
OKTAFLUOROPROPAN	2424	2	
OKTANI	1262	3	
OKTOGEN, vidi	0226 0391 0484	1 1 1	
OKTOL, suh ili vlažan s manje od 15% masenog udjela vode, vidi	0266	1	
OKTOLIT, suh ili vlažan s manje od 15% masenog udjela vode	0266	1	
OKTONAL	0496	1	
OKTILALDEHIDI	1191	3	
terc-Oktil merkaptan, vidi	3023	6.1	
OKTILLTRIKLOROSILAN	1801	8	
Oenantol, vidi	3056	3	
NAFTNI PLIN, STLAČEN	1071	2	
Oleum, vidi	1831	8	
ORGANSKI PEROKSID TIP B, TEKUĆI	3101	5.2	
ORGANSKI PEROKSID TIP B, TEKUĆI, KONTROLIRANE TEMPERATURE	3111	5.2	
ORGANSKI PEROKSID TIP B, KRUTI	3102	5.2	
ORGANSKI PEROKSID TIP B, KRUTI, KONTROLIRANE TEMPERATURE	3112	5.2	
ORGANSKI PEROKSID TIP C, TEKUĆI	3103	5.2	
ORGANSKI PEROKSID TIP C, TEKUĆI, KONTROLIRANE TEMPERATURE	3113	5.2	
ORGANSKI PEROKSID TIP C, KRUTI	3104	5.2	
ORGANSKI PEROKSID TIP C, KRUTI, KONTROLIRANE TEMPERATURE	3114	5.2	
ORGANSKI PEROKSID TIP D, TEKUĆI	3105	5.2	
ORGANSKI PEROKSID TIP D, TEKUĆI, KONTROLIRANE TEMPERATURE	3115	5.2	
ORGANSKI PEROKSID TIP D, KRUTI	3106	5.2	
ORGANSKI PEROKSID TIP D, KRUTI, KONTROLIRANE TEMPERATURE	3116	5.2	
ORGANSKI PEROKSID TIP E, TEKUĆI	3107	5.2	
ORGANSKI PEROKSID TIP E, TEKUĆI, KONTROLIRANE TEMPERATURE	3117	5.2	

Autorsko pravo © Ujedinjeni narodi, 2013. Sva prava pridržana.

Naziv i opis	UN broj	Klasa	Napomene
ORGANSKI PEROKSID TIP E, KRUTI	3108	5.2	
ORGANSKI PEROKSID TIP E, KRUTI, KONTROLIRANE TEMPERATURE	3118	5.2	
ORGANSKI PEROKSID TIP F, TEKUĆI	3109	5.2	
ORGANSKI PEROKSID TIP F, TEKUĆI, KONTROLIRANE TEMPERATURE	3119	5.2	
ORGANSKI PEROKSID TIP F, KRUTI	3110	5.2	
ORGANSKI PEROKSID TIP F, KRUTI, KONTROLIRANE TEMPERATURE	3120	5.2	
Organski peroksidi, vidi 2.2.52.4 za abecedni popis trenutno naznačenih organskih peroksida i vidi	3101 to 3120	5.2	
ORGANSKI PIGMENTI, SAMOZAGRIJAVAJUĆI	3313	4.2	
ORGANOARSENSKI SPOJ, TEKUĆI, N.D.N.	3280	6.1	
ORGANOARSENSKI SPOJ, KRUTI, N.D.N.	3465	6.1	
ORGANOKLORNI PESTICID, TEKUĆI, ZAPALJIV, TOKSIČNI, plamište manje od 23°C	2762	3	
ORGANOKLORNI PESTICID, TEKUĆI, TOKSIČAN	2996	6.1	
ORGANOKLORNI PESTICID, TEKUĆI, TOKSIČAN, ZAPALJIV, plamište ne manje od 23°C	2995	6.1	
ORGANOKLORNI PESTICID, KRUTI, TOKSIČNI	2761	6.1	
ORGANOMETALNI SPOJ, TOKSIČAN, TEKUĆI, N.D.N.	3282	6.1	
ORGANOMETALNI SPOJ, TOKSIČAN, KRUTI, N.D.N.	3467	6.1	
Organometalni spoj, krut, reagira s vodom, zapaljiv, N.D.N., vidi	3396	4.3	
Organometalni spoj ili organometalni spoj otopina ili organometalni spoj disperzija, reagira s vodom, zapaljiv, N.D.N., vidi	3399	4.3	
ORGANOMETALNA TVAR, TEKUĆA, PIROFORNA	3392	4.2	
ORGANOMETALNA TVAR, KRUTA, PIROFORNA	3391	4.2	
ORGANOMETALNA TVAR, KRUTA, SAMOZAGRIJAVAJUĆA	3400	4.2	
ORGANOMETALNA TVAR, TEKUĆA, PIROFORNA, REAGIRA S VODOM	3394	4.2	
ORGANOMETALNA TVAR, KRUTA, PIROFORNA, REAGIRA S VODOM	3393	4.2	
ORGANOMETALNA TVAR, TEKUĆA, REAGIRA S VODOM	3398	4.3	
ORGANOMETALNA TVAR, KRUTA, REAGIRA S VODOM	3395	4.3	
ORGANOMETALNA TVAR, TEKUĆA, REAGIRA S VODOM, ZAPALJIVA	3399	4.3	
ORGANOMETALNA TVAR, KRUTA, REAGIRA S VODOM, ZAPALJIVA	3396	4.3	
ORGANOMETALNA TVAR, KRUTA, REAGIRA S VODOM, SAMOZAGRIJAVAJUĆA	3397	4.3	
ORGANOFORSFORNI SPOJ, TOKSIČNI, TEKUĆI, N.D.N.	3278	6.1	
ORGANOFORSFORNI SPOJ, TOKSIČAN, KRUTI, N.D.N.	3464	6.1	
ORGANOFORSFORNI SPOJ, TOKSIČNI, ZAPALJIV, N.D.N.	3279	6.1	
ORGANOFORSFORNI PESTICID, TEKUĆI, ZAPALJIVI, TOKSIČNI, plamište manje od 23°C	2784	3	
ORGANOFORSFORNI PESTICID, TEKUĆI, TOKSIČAN	3018	6.1	

Autorsko pravo © Ujedinjeni narodi, 2013. Sva prava pridržana.

Naziv i opis	UN broj	Klasa	Napomene
ORGANOFORSFORNI PESTICID, TEKUĆI, TOKSIČAN, ZAPALJIV, plamište ne manje od 23°C	3017	6.1	
ORGANOFORSFORNI PESTICID, KRUTI, TOKSIČAN	2783	6.1	
ORGANOKOSITRENI SPOJ, TEKUĆI, N.D.N.	2788	6.1	
ORGANOKOSITRENI SPOJ, KRUTI, N.D.N.	3146	6.1	
ORGANOKOSITRENI PESTICID, TEKUĆI, ZAPALJIVI, TOKSIČNI, plamište manje od 23°C	2787	3	
ORGANOKOSITRENI PESTICID, TEKUĆI, TOKSIČAN	3020	6.1	
ORGANOKOSITRENI PESTICID, TEKUĆI, TOKSIČAN, ZAPALJIV, plamište ne manje od 23°C	3019	6.1	
ORGANOKOSITRENI PESTICID, KRUTI, TOKSIČAN	2786	6.1	
Ortofosforna kiselina, vidi	1805	8	
OSMIJEV TETROKSID	2471	6.1	
OKSIDIRAJUĆA KAPLJEVINA, N.D.N.	3139	5.1	
OKSIDIRAJUĆA KAPLJEVINA, NAGRIZAJUĆA, N.D.N.	3098	5.1	
OKSIDIRAJUĆA KAPLJEVINA, TOKSIČNA, N.D.N.	3099	5.1	
OKSIDIRAJUĆA KRUTINA, N.D.N.	1479	5.1	
OKSIDIRAJUĆA KRUTINA, NAGRIZAJUĆA, N.D.N.	3085	5.1	
OKSIDIRAJUĆA KRUTINA, ZAPALJIVA, N.D.N.	3137	5.1	Prijevoz zabranjen
OKSIDIRAJUĆA KRUTINA, SAMOZAGRIJAVAJUĆA, N.D.N.	3100	5.1	Prijevoz zabranjen
OKSIDIRAJUĆA KRUTINA, TOKSIČNA, N.D.N.	3087	5.1	Prijevoz zabranjen
OKSIDIRAJUĆA KRUTINA, REAGIRA S VODOM, N.D.N.	3121	5.1	Prijevoz zabranjen
Oksiran, vidi	1040	2	Prijevoz zabranjen
KISIK, STLAČEN	1072	2	
KISIKOV DIFLUORID, STLAČEN	2190	2	
GENERATOR KISIKA, KEMIJSKI	3356	5.1	
KISIK, POTHLAĐENA KAPLJEVINA	1073	2	
1-Oksi-4-nitrobenzen, vidi	1663	6.1	
BOJA (uključujući boju, pokost, emajl, bajc, šelak, lak, laštilo, tekuće punilo i tekuću bazu za pokost)	1263 3066 3469 3470	3 8 3 8	
MATERIJAL ZA BOJU (uključujući spoj za razrjeđivanje i reduciranje boje)	1263 3066 3469 3470	3 8 3 8	
Spoj za razrjeđivanje i reduciranje boje, vidi	1263 3066 3469 3470	3 8 3 8	
PAPIR, OBRAĐEN NEZASIĆENIM ULJEM, ne do kraja osušen (uključujući karbon-papir)	1379	4.2	
Parafin, vidi	1223	3	
PARAFORMALDEHID	2213	4.1	
PARALDEHID	1264	3	
PCB-i, vidi PENTABORAN	2315 3432 1380	9 9 4.2	
PENTAKLOROETAN	1669	6.1	
PENTAKLOROFENOL	3155	6.1	
PENTAERITRIT TETRANITRAT s najmanje 7% masenog udjela voska	0411	1	
PENTAERITRIT TETRANITRAT DESENZITIRAN s najmanje 15% masenog udjela sredstva koje smanjuje osjetljivost	0150	1	
PENTAERITRIT TETRANITRAT SMJESA, DESENZITIRANA, KRUTA, N.D.N. s više od 10% ali ne više od 20% masenog udjela PETN-a	3344	4.1	
PENTAERITRIT TETRANITRAT, VLAŽAN s najmanje 25% masenog udjela vode	0150	1	
PENTAERITRITOL TETRANITRAT, vidi	0150 0411 3344	1 1 4.1	

Autorsko pravo © Ujedinjeni narodi, 2013. Sva prava pridržana.

Naziv i opis	UN broj	Klasa	Napomene
PENTAFLUOROETAN	3220	2	
Pentafluoroetan, 1,1,1-trifluoroetan, i 1,1,1,2-tetrafluoroetan zeotropna smjesa s oko 44% pentafluoroetana i 52% 1,1,1-trifluoroetana, vidi	3337	2	
PENTAMETILHEPTAN	2286	3	
Pentanal, vidi	2058	3	
PENTAN-2.4-DION	2310	3	
PENTANI, tekući	1265	3	
n-Pentan, vidi	1265	3	
PENTANOLI	1105	3	
n-Pentanol, vidi	1105	3	
3-Pentanol, vidi	1105	3	
1-PENTEN	1108	3	
1-PENTOL	2705	8	
PENTOLIT, suh ili vlažan s manje od 15% masenog udjela vode	0151	1	
Pentil nitrit, vidi	1113	3	
PERKLORATI, ANORGANSKI, N.D.N.	1481	5.1	
PERKLORATI, ANORGANSKI, VODENA OTOPINA, N.D.N.	3211	5.1	
PERKLORNA KISELINA s više od 50% ali ne više od 72% masenog udjela kiseline	1873	5.1	
PERKLORNA KISELINA s ne više od 50% masenog udjela kiseline	1802	8	
Perklorobenzen, vidi	2729	6.1	
Perklorociklopentadien, vidi	2646	6.1	
Perkloroetilen, vidi	1897	6.1	
PERKLOROMETIL MERLAPTAN	1670	6.1	
PERKLORIL FLUORID	3083	2	
Perfluoroacetilklorid, vidi	3057	2	
PERFLUORO(ETIL VINIL ETER)	3154	2	
PERFLUORO(METIL VINIL ETER)	3153	2	
Perfluoropropan, vidi	2424	2	
PARFUMERIJSKI PROIZVODI sa zapaljivim otapalima	1266	3	
PERMANGANATI, ANORGANSKI, N.D.N.	1482	5.1	
PERMANGANATI, ANORGANSKI, VODENA OTOPINA, N.D.N.	3214	5.1	
PEROKSIDI, ANORGANSKI, N.D.N.	1483	5.1	
PERSULFATI, ANORGANSKI, N.D.N.	3215	5.1	
PERSULFATI, ANORGANSKI, VODENA OTOPINA, N.D.N.	3216	5.1	
PESTICID, TEKUĆI, ZAPALJIV, TOKSIČAN, N.D.N., plamište manje od 23°C	3021	3	
PESTICID, TEKUĆI, TOKSIČNI, N.D.N.	2902	6.1	
PESTICID, TEKUĆI, TOKSIČNI, ZAPALJIV, N.D.N., plamište ne manje od 23°C	2903	6.1	
PESTICID, KRUTI, TOKSIČNI, N.D.N.	2588	6.1	
Pesticid, toksičan, pod stlačenim plinom, N.D.N., vidi	1950	2	
PETN, vidi	0150	1	
	0411	1	
	3344	4.1	
PETN/TNT, vidi	0151	1	
BENZIN	1203	3	
ETANOL I BENZIN SMJESA, s više od 10% etanola, vidi	3475	3	
SIROVA NAFTA	1267	3	
NAFTNI DESTILATI, N.D.N. ili NAFTNI PROIZVODI, N.D.N.	1268	3	
Petrolej eter, vidi	1268	3	
NAFTNI PLINOVI, UKAPLJENI	1075	2	
Petrolej nafta, vidi	1268	3	
Petrolej ulje, vidi	1268	3	
NAFTNI DESTILATI, N.D.N. ili NAFTNI PROIZVODI, N.D.N.	1268	3	
Petrolej rafinat, vidi	1268	3	

Autorsko pravo © Ujedinjeni narodi, 2013. Sva prava pridržana.

Naziv i opis	UN broj	Klasa	Napomene
KISELA SIROVA NAFTA, ZAPALJIVA, TOKSIČNA	3494	3	
Špirit, vidi	1268	3	
FENACIL BROMID	2645	6.1	
FENETIDINI	2311	6.1	
FENOLATI, TEKUĆI	2904	8	
FENOLATI, KRUTI	2905	8	
FENOL, TALJEN	2312	6.1	
FENOL, KRUTI	1671	6.1	
FENOL OTOPINA	2821	6.1	
FENOLSULFONSKA KISELINA, TEKUĆA	1803	8	
PESTICID DERIVATA FENOKSIOCTENE KISELINE, TEKUĆI, ZAPALJIVI, TOKSIČNI, plamište manje od 23°C	3346	3	
PESTICID DERIVATA FENOKSIOCTENE KISELINE, TEKUĆI, TOKSIČNI	3348	6.1	
PESTICID DERIVATA FENOKSIOCTENE KISELINE, TEKUĆI, TOKSIČNI, ZAPALJIV, plamište ne manje od 23°C	3347	6.1	
PESTICID DERIVATA FENOKSIOCTENE KISELINE, KRUTI, TOKSIČAN	3345	6.1	
FENILACETONITRIL, TEKUĆI	2470	6.1	
FENILACETIL KLORID	2577	8	
Fenilamin, vidi	1547	6.1	
1-Fenilbutan, vidi	2709	3	
2-Fenilbutan, vidi	2709	3	
FENILKARBIAMIN KLORID	1672	6.1	
FENIL KLOROFORMAT	2746	6.1	
Fenil cijanid, vidi	2224	6.1	
FENILENEDIAMINI (o-, m-, p-)	1673	6.1	
Feniletilen, vidi	2055	3	
FENILHIDRAZIN	2572	6.1	
FENIL IZOCIJANAT	2487	6.1	
Fenilizocijanodiklorid, vidi	1672	6.1	
FENIL MERKAPTAN	2337	6.1	
FENIL ŽIVIN ACETAT	1674	6.1	
FENILŽIVIN SPOJ, N.D.N.	2026	6.1	
FENIL ŽIVIN HIDROKSID	1894	6.1	
FENIL ŽIVIN NITRAT	1895	6.1	
FENILFORSFORNI DIKLORID	2798	8	
FENILFORSFORNI TIODIKLORID	2799	8	
2-Fenilpropen, vidi	2303	3	
FENILTRIKLOROSILAN	1804	8	
FOZGEN	1076	2	
9-FOSFABICIKLONONANI	2940	4.2	
FOSFIN	2199	2	
Vodikov fosfid, vidi	2199	2	
FOSFORNA KISELINA, OTOPINA	1805	8	
FOSFORNA KISELINA, KRUTA	3453	8	
Fosforna kiselina, bezvodna, vidi	1807	8	
FOSFORNA KISELINA	2834	8	
FOSFOR, AMORFAN	1338	4.1	
Fosforni bromid, vidi	1808	8	
Fosforni klorid, vidi	1809	6.1	
FOSFORNI HEPTASULFID, bez žutog i bijelog fosfora	1339	4.1	
FOSFORNI OKSIBROMID	1939	8	
FOSFORNI OKSIBROMID, TALJEN	2576	8	
FOSFORNI OKSIKLORID	1810	6.1	
FOSFORNI PENTABROMID	2691	8	
FOSFORNI PENTAKLORID	1806	8	
FOSFORNI PENTAFLUORID	2198	2	

Autorsko pravo © Ujedinjeni narodi, 2013. Sva prava pridržana.

Naziv i opis	UN broj	Klasa	Napomene
FOSFORNI PENTASULFID, bez žutog i bijelog fosfora	1340	4.3	
FOSFORNI PENTOKSID	1807	8	
FOSFORNI SESKVISULFID, bez žutog i bijelog fosfora	1341	4.1	
Fosforni (V) sulfid, bez žutog i bijelog fosfora, vidi	1340	4.3	
Fosforni sulfoklorid, vidi	1837	8	
FOSFORNI TRIBROMID	1808	8	
FOSFORNI TRIKLORID	1809	6.1	
FOSFORNI TRIOKSID	2578	8	
FOSFORNI TRISULFID, bez žutog i bijelog fosfora	1343	4.1	
FOSFOR, BIJELI, SUH	1381	4.2	
FOSFOR, BIJELI, U OTOPINI	1381	4.2	
FOSFOR, BIJELI, TALJEN	2447	4.2	
FOSFOR, BIJELI, POD VODOM	1381	4.2	
FOSFOR, ŽUTI, SUH	1381	4.2	
FOSFOR, ŽUTI, U OTOPINI	1381	4.2	
FOSFOR, ŽUTI, POD VODOM	1381	4.2	
Fosforil klorid, vidi	1810	6.1	
FTALNI ANHIDRID s više od 0,05% anihidrida jabučne kiseline	2214	8	
PIKOLINI	2313	3	
PIKRAMID, vidi	0153	1	
PIKRINSKA KISELINA VLAŽNA, vidi	1344	4.1	
PIKRIT, vidi	3364	4.1	
	0282	1	
PIKRIT, VLAŽAN, vidi	1336	4.1	
Pikrotoksin, vidi	3172	6.1	
	3462	6.1	
PIKRIL KLORID, vidi	0155	1	
PIKRIL KLORID, VLAŽAN, vidi	3365	4.1	
alfa-PINEN	2368	3	
ULJE BORA	1272	3	
PIPERAZIN	2579	8	
PIPERIDIN	2401	8	
Pivaloil klorid, vidi	2438	6.1	
Plastični eksplozivi, vidi	0084	1	
SPOJEVI PLASTIKE ZA IZRADU KALUPA u tijestu, listovima ili ekstrudirano uže od ispuštajuće zapaljive pare	3314	9	
PLASTIKA, NA BAZI NITROCELULOZE, SAMOZAGRIJAVAJUĆA, N.D.N.	2006	4.2	
Laštilo, vidi	1263	3	
POLIAMINI, ZAPALJIVI, NAGRIZAJUĆI, N.D.N.	3066	8	
	3469	3	
	3470		
	2733		
POLIAMINI, TEKUĆI, NAGRIZAJUĆI, N.D.N.	2735	8	
POLIAMINI, TEKUĆI, NAGRIZAJUĆI, ZAPALJIVI, N.D.N.	2734	8	
POLIAMINI, KRUTI, NAGRIZAJUĆI, N.D.N.	3259	8	
POLIKLORIRANI BIFENILI, TEKUĆI	2315	9	
POLIKLORIRANI BIFENILI, KRUTI	3432	9	
PRIBOR ZA POLIESTERIKU SMOLU	3269	3	
POLIHALOGENIRANI BIFENILI, TEKUĆI	3151	9	
POLIHALOGENIRANI BIFENILI, KRUTI	3152	9	
POLIHALOGENIRANI TERFENILI, TEKUĆI	3151	9	
POLIHALOGENIRANI TERFENILI, KRUTI	3152	9	
POLIMERNE KUGLICE, EKSPANDIRAJUĆE, ispuštaju zapaljivu paru	2211	9	
Polistirenske kuglice, ekspandirajuće, vidi	2211	9	
KALIJ	2257	4.3	

Autorsko pravo © Ujedinjeni narodi, 2013. Sva prava pridržana.

Naziv i opis	UN broj	Klasa	Napomene
KALIJEV ARSENAT	1677	6.1	
KALIJEV ARSENIT	1678	6.1	
Kalijev bifluorid, vidi	1811	8	
Kalijev bisulfat, vidi	2509	8	
Kalijev bisulfit otopina, vidi	2693	8	
KALIJEV BOROHIDRID	1870	4.3	
KALIJEV BROMAT	1484	5.1	
KALIJEV KLORAT	1485	5.1	
KALIJEV KLORAT, VODENA OTOPINA	2427	5.1	
Kalijev klorat pomiješan s mineralnim uljem, vidi	0083	1	
KALIJEV KUPROCIJANID	1679	6.1	
KALIJEV CIJANID, KRUTI	1680	6.1	
KALIJEV CIJANID OTOPINA	3413	6.1	
Kalijev dicijanokuprat (I), vidi	1679	6.1	
KALIJEV DITIONIT	1929	4.2	
KALIJEV FLUORID, KRUTI	1812	6.1	
KALIJEV FLUORID OTOPINA	3422	6.1	
KALIJEV FLUOROACETAT	2628	6.1	
KALIJEV FLUOROSILIKAT	2655	6.1	
Kalijev heksafluorosilikat, vidi	2655	6.1	
Kalijev hidrat, vidi	1814	8	
KALIJEV DIFLUOROVODIK, KRUTI	1811	8	
KALIJEV HIDROGENDIFLUORID OTOPINA	3421	8	
KALIJEV HIDROSULFAT	2509	8	
KALIJEV HIDROSULFIT, vidi	1929	4.2	
Kalijev hidroksid, tekući, vidi	1814	8	
KALIJEV HIDROKSID, KRUTI	1813	8	
KALIJEV HIDROKSID OTOPINA	1814	8	
KALIJEVE METALNE SLITINE, TEKUĆE	1420	4.3	
KALIJEVE METALNE SLITINE, KRUTE	3403	4.3	
KALIJEV METAVANADAT	2864	6.1	
KALIJEV MONOKSID	2033	8	
KALIJEV NITRAT	1486	5.1	
SMJESA NATRIJEVA NITRATA I KALIJEVA NITRATA, vidi	1499	5.1	
SMJESA KALIJEVA NITRATA I NATRIJEVA NITRITA	1487	5.1	
KALIJEV NITRIT	1488	5.1	
KALIJEV PERKLORAT	1489	5.1	
KALIJEV PERMANGANAT	1490	5.1	
KALIJEV PEROKSID	1491	5.1	
KALIJEV PERSULFAT	1492	5.1	
KALIJEV FOSFID	2012	4.3	
Kalijev selenat, vidi	2630	6.1	
Kalijev selenit, vidi	2630	6.1	
Kalijev silikofluorid, vidi	2655	6.1	
KALIJ-NATRIJ SLITINE, TEKUĆE	1422	4.3	
KALIJ-NATRIJ SLITINE, KRUTE	3404	4.3	
KALIJEV SULFID s manje od 30% vode od kristalizacije	1382	4.2	
KALIJEV SULFID, BEZVODNI	1382	4.2	
KALIJEV SULFID, HIDRIRAN s najmanje 30% vode od kristalizacije	1847	8	
KALIJEV SUPEROKSID	2466	5.1	
ŽIVIN KALIJEV CIJANID, vidi	1626	6.1	
POGAČA OD BARUTA, VLAŽNA s najmanje 17% masenog udjela alkohola	0433	1	
POGAČA OD BARUTA, VLAŽNA s najmanje 25% masenog udjela vode	0159	1	

Autorsko pravo © Ujedinjeni narodi, 2013. Sva prava pridržana.

Naziv i opis	UN broj	Klasa	Napomene
PASTA OD BARUTA, vidi	0159	1	
	0433	1	
BARUT, BEZDIMNI	0160	1	
	0161	1	
	0509	1	
Pogonski uređaji, eksplozivni, vidi	0275	1	
	0276	1	
	0323	1	
	0381	1	
UPALJAČI, S KAPICOM	0044	1	
	0377	1	
	0378	1	
Upaljači, za oružje malog kalibra, vidi	0044	1	
UPALJAČI, CJEVASTI	0319	1	
	0320	1	
	0376	1	
TISKARSKO CRNILO, zapaljivo ili MATERIJAL ZA TISKARSKO CRNILO (uključujući spoj za razrjeđivanje ili reduciranje tiskarskog crnila), zapaljivo	1210	3	
Projektili, svjetleći, vidi	0171	1	
	0254	1	
	0297	1	
PROJEKTILI, inertni sa sredstvom za osvjetljavanje	0345	1	
	0424	1	
	0425	1	
PROJEKTILI s rasprskavajućim ili potisnim nabojem	0346	1	
	0347	1	
	0426	1	
	0427	1	
	0434	1	
	0435	1	
PROJEKTILI s eksplozivnim nabojem	0167	1	
	0168	1	
	0169	1	
	0324	1	
	0344	1	
PROPADIEN, STABILIZIRAN	2200	2	
SMJESA METILACETILENA I PROPADIENA, stabilizirana, vidi	1060	2	
PROPAN	1978	2	
PROPANTIOLI	2402	3	
n-PROPANOL	1274	3	
POGONSKO SREDSTVO, TEKUĆE	0495	1	
	0497	1	
POGONSKO SREDSTVO, KRUTO	0498	1	
	0499	1	
	0501	1	
Pogonsko sredstvo s jednom bazom; Pogonsko sredstvo s dvostrukom bazom; Pogonsko sredstvo s trostrukom bazom, vidi	0160	1	
	0161	1	
Propen, vidi	1077	2	
PROPIONALDEHID	1275	3	
PROPIONSKA KISELINA s najmanje 10% i manje od 90% masenog udjela kiseline	1848	8	
PROPIONSKA KISELINA s najmanje 90% masenog udjela kiseline	3463	8	
PROPIONSKI ANHIDRID	2496	8	
PROPIONITRIL	2404	3	
PROPIONIL KLORID	1815	3	
n-PROPIL ACETAT	1276	3	
PROPIL ALKOHOL, NORMALAN, vidi	1274	3	
PROPILAMIN	1277	3	
n-PROPILBENZEN	2364	3	
Propil klorid, vidi	1278	3	
n-PROPIL KLOROFORMAT	2740	6.1	
PROPILEN	1077	2	
PROPILEN KLOROHIDRIN	2611	6.1	
1,2-PROPILENDIAMIN	2258	8	
Propilen diklorid, vidi	1279	3	
PROPILENIMIN, STABILIZIRAN	1921	3	
PROPILEN OKSID	1280	3	
PROPILEN TETRAMER	2850	3	
Propilen trimer, vidi	2057	3	
PROPIL FORMATI	1281	3	
n-PROPIL IZOCIJANAT	2482	6.1	
Propil merkaptan, vidi	2402	3	
n-PROPIL NITRAT	1865	3	
PROPILTRIKLOROSILAN	1816	8	

Autorsko pravo © Ujedinjeni narodi, 2013. Sva prava pridržana.

Naziv i opis	UN broj	Klasa	Napomene
Pirazin heksahidrid, vidi	2579	8	
PIRETROID PESTICID, TEKUĆI, ZAPALJIVI, TOKSIČNI, plamište manje od 23°C	3350	3	
PIRETROID PESTICID, TEKUĆI, TOKSIČNI	3352	6.1	
PIRETROID PESTICID, TEKUĆI, TOKSIČNI, ZAPALJIV, plamište ne manje od 23°C	3351	6.1	
PIRETROID PESTICID, KRUTI, TOKSIČAN	3349	6.1	
PIRIDIN	1282	3	
ORGANOMETALNA TVAR, TEKUĆA, PIROFORNA, REAGIRA S VODOM, N.D.N., vidi	3394	4.2	
ORGANOMETALNA TVAR, KRUTA, PIROFORNA, REAGIRA S VODOM, N.D.N., vidi	3393	4.2	
PIROFORNA SLITINA, N.D.N.	1383	4.2	
PIROFORNA KAPLJEVINA, ANORGANSKA, N.D.N.	3194	4.2	
PIROFORNA KAPLJEVINA, ORGANSKA, N.D.N.	2845	4.2	
PIROFORNI METAL, N.D.N.	1383	4.2	
PIROFORNA KRUTINA, ANORGANSKA, N.D.N.	3200	4.2	
PIROFORNA KRUTINA, ORGANSKA, N.D.N.	2846	4.2	
PIROSULFURIL KLORID	1817	8	
Piroksilin otopina, vidi	2059	3	
PIROLODIN	1922	3	
KVINOLIN	2656	6.1	
Kvinon, vidi	2587	6.1	
RADIOAKTIVNI MATERIJAL, IZUZET PAKET - PREDMETI PROIZVEDENI OD PRIRODNOG URANIJA ili OSIROMAŠENOG URANIJA ili PRIRODNOG TORIJA	2909	7	
RADIOAKTIVNI MATERIJAL, IZUZET PAKET - PRAZNO PAKIRANJE	2908	7	
RADIOAKTIVNI MATERIJAL, IZUZET PAKET - INSTRUMENTI ili PREDMETI	2911	7	
RADIOAKTIVNI MATERIJAL, IZUZET PAKET - OGRANIČENA KOLIČINA MATERIJALA	2910	7	
RADIOAKTIVNI MATERIJAL, NISKA SPECIFIČNA AKTIVNOST (LSA-I), ne fisijski ili fisijski-izuzet	2912	7	
RADIOAKTIVNI MATERIJAL, NISKA SPECIFIČNA AKTIVNOST (LSA-II), FISIJSKI	3324	7	
RADIOAKTIVNI MATERIJAL, NISKA SPECIFIČNA AKTIVNOST (LSA-II), ne fisijski ili fisijski-izuzet	3321	7	
RADIOAKTIVNI MATERIJAL, NISKA SPECIFIČNA AKTIVNOST, (LSA-III), FISIJSKI	3325	7	
RADIOAKTIVNI MATERIJAL, NISKA SPECIFIČNA AKTIVNOST (LSA-III), ne fisijski ili fisijski-izuzet	3322	7	
RADIOAKTIVNI MATERIJAL, PREDMETI S KONTAMINIRANOM POVRŠINOM (SCO-I ili SCO-II), FISIJSKI	3326	7	
RADIOAKTIVNI MATERIJAL, PREDMETI S KONTAMINIRANOM POVRŠINOM (SCO-I ili SCO-II), ne fisijski ili fisijski-izuzet	2913	7	
RADIOAKTIVNI MATERIJAL, PRIJEVOZ PREMA POSEBNOM DOGOVORU, FISIJSKI	3331	7	
RADIOAKTIVNI MATERIJAL, PRIJEVOZ PREMA POSEBNOM DOGOVORU, ne fisijski ili fisijski-izuzet	2919	7	
RADIOAKTIVNI MATERIJAL, TIP A PAKET, FISIJSKI, nije poseban oblik	3327	7	
RADIOAKTIVNI MATERIJAL, TIP A PAKET, nije poseban oblik, ne fisijski ili fisijski-izuzet	2915	7	
RADIOAKTIVNI MATERIJAL, TIP A PAKET, POSEBAN OBLIK, FISIJSKI	3333	7	

Autorsko pravo © Ujedinjeni narodi, 2013. Sva prava pridržana.

Naziv i opis	UN broj	Klasa	Napomene
RADIOAKTIVNI MATERIJAL, TIP A PAKET, POSEBAN OBLIK, ne fisijski ili fisijski-izuzet	3332	7	
RADIOAKTIVNI MATERIJAL, TIP B(M) PAKET, FISIJSKI	3329	7	
RADIOAKTIVNI MATERIJAL, TIP B(M) PAKET, ne fisijski ili fisijski-izuzet	2917	7	
RADIOAKTIVNI MATERIJAL, TIP B(U) PAKET, FISIJSKI	3328	7	
RADIOAKTIVNI MATERIJAL, TIP B(U) PAKET, ne fisijski ili fisijski-izuzet	2916	7	
RADIOAKTIVNI MATERIJAL, TIP C PAKET, FISIJSKI	3330	7	
RADIOAKTIVNI MATERIJAL, TIP C PAKET, ne fisijski ili fisijski-izuzet	3323	7	
RADIOAKTIVNI MATERIJAL, URANIJEV HEKSAFLUORID, FISIJSKI	2977	7	
RADIOAKTIVNI MATERIJAL, URANIJEV HEKSAFLUORID, ne fisijski ili fisijski-izuzet	2978	7	
Stare krpe, zauljene	1856	4.2	Ne podliježe ADN-u
RDX, vidi	0072 0391 0483	1 1 1	
POSUDE, MALE, SADRŽE PLIN, bez uređaja za otpuštanje, ne mogu se puniti	2037	2	
Crveni fosfor, vidi	1338	4.1	
PLIN ZA HLAĐENJE, N.D.N., kao smjesa F1, smjesa F2 ili smjesa F3	1078	2	
PLIN ZA HLAĐENJE R 12, vidi	1028	2	
PLIN ZA HLAĐENJE R 12B1, vidi	1974	2	
PLIN ZA HLAĐENJE R 13, vidi	1022	2	
PLIN ZA HLAĐENJE R 13B1, vidi	1009	2	
PLIN ZA HLAĐENJE R 14, vidi	1982	2	
PLIN ZA HLAĐENJE R 21, vidi	1029	2	
PLIN ZA HLAĐENJE R 22, vidi	1018	2	
PLIN ZA HLAĐENJE R 23, vidi	1984	2	
PLIN ZA HLAĐENJE R 32, vidi	3252	2	
PLIN ZA HLAĐENJE R 40, vidi	1063	2	
PLIN ZA HLAĐENJE R 41, vidi	2454	2	
PLIN ZA HLAĐENJE R 114, vidi	1958	2	
PLIN ZA HLAĐENJE R 115, vidi	1020	2	
PLIN ZA HLAĐENJE R 116, vidi	2193	2	
PLIN ZA HLAĐENJE R 124, vidi	1021	2	
PLIN ZA HLAĐENJE R 125, vidi	3220	2	
PLIN ZA HLAĐENJE R 133a, vidi	1983	2	
PLIN ZA HLAĐENJE R 134a, vidi	3159	2	
PLIN ZA HLAĐENJE R 142b, vidi	2517	2	
PLIN ZA HLAĐENJE R 143a, vidi	2035	2	
PLIN ZA HLAĐENJE R 152a, vidi	1030	2	
PLIN ZA HLAĐENJE R 161, vidi	2453	2	
PLIN ZA HLAĐENJEN R 218, vidi	2424	2	
PLIN ZA HLAĐENJE R 227, vidi	3296	2	
PLIN ZA HLAĐENJE R 404A, vidi	3337	2	
PLIN ZA HLAĐENJE R 407A, vidi	3338	2	
PLIN ZA HLAĐENJE R 407B, vidi	3339	2	
PLIN ZA HLAĐENJE R 407C, vidi	3340	2	
PLIN ZA HLAĐENJE R 500, vidi	2602	2	
PLIN ZA HLAĐENJE R 502, vidi	1973	2	
PLIN ZA HLAĐENJE R 503, vidi	2599	2	
PLIN ZA HLAĐENJE R 1132a, vidi	1959	2	
PLIN ZA HLAĐENJE R 1216, vidi	1858	2	
PLIN ZA HLAĐENJE R 1318, vidi	2422	2	
PLIN ZA HLAĐENJE RC 318, vidi	1976	2	
STROJEVI ZA HLAĐENJE koji sadrže zapaljiv, netoksičan, ukapljeni plin	3358	2	
STROJEVI ZA HLAĐENJE koji sadrže nezapaljive, netoksične plinove ili otopine amonijaka (UN 2672)	2857	2	

Autorsko pravo © Ujedinjeni narodi, 2013. Sva prava pridržana.

Naziv i opis	UN broj	Klasa	Napomene
REGULIRAN MEDICINSKI OTPAD, N.D.N.	3291	6.2	
NAPRAVE ZA OTPUŠTANJE, EKSPLOZIVNE	0173	1	
OTOPINA SMOLE, zapaljiva	1866	3	
Rezorcin, vidi	2876	6.1	
REZORCINOL	2876	6.1	
ZAKOVICE, EKSPLOZIVNE	0174	1	
Ulje za cestovna vozila, s plamištem nižim od 60 °C, vidi	1999	3	
Ulje za cestovna vozila, s plamištem višim od 60 °C, na ili iznad svog plamišta, vidi	3256	3	
Ulje za cestovna vozila, na ili iznad 100 °C, i ispod svog plamišta, vidi	3257	9	
RAKETNI MOTORI	0186 0280 0281	1 1 1	
RAKETNI MOTORI, NA TEKUĆE GORIVO	0395 0396	1 1	
RAKETNI MOTORI S HIPERGOLIČKIM KAPLJEVINAMA sa ili bez potisnog naboja	0250 0322	1 1	
RAKETE s eksplozivnim nabojem	0180 0181 0182 0295	1 1 1 1	
RAKETE s potisnim nabojem	0436 0437 0438	1 1 1	
RAKETE s inertnom glavom	0183 0502	1 1	
RAKETE, ZA BACANJE UŽETA	0238 0240 0453	1 1 1	
RAKETE, NA TEKUĆE GORIVO s eksplozivnim nabojem	0397 0398	1 1	
ULJE KALOFONIJA	1286	3	
GUMENI OTPAD, u prahu ili granulama	1345	4.1	
GUMENI BOFL, u prahu ili granulama	1345	4.1	
GUMENA OTOPINA	1287	3	
RUBIDIJ	1423	4.3	
RUBIDIJEV HIDROKSID	2678	8	
RUBIDIJEV HIDROKSID OTOPINA	2677	8	
Rubidijev nitrat, vidi	1477	5.1	
KALIJEV NITRAT, vidi	1486	5.1	
UZORCI, EKSPLOZIVNI, koji nisu eksploziv za paljenje	0190	1	
Silicijska kiselina, vidi	1778	8	
ZATEZIVAČI POJASEVA ZA VEZANJE	0503 3268	1 9	
SJEMENI KOLAČ s više od 1.5% ulja i ne više od 11% vlage	1386	4.2	
SJEMENI KOLAČ s ne više od 1.5% ulja i ne više od 11% vlage	2217	4.2	
Uljne preše, vidi	1386 2217	4.2 4.2	
SELENATI	2630	6.1	
SELENIJEVA KISELINA	1905	8	
SELENITI	2630	6.1	
SELENIJEV SPOJ, TEKUĆI, N.D.N.	3440	6.1	
SELENIJEV SPOJ, KRUTI, N.D.N.	3283	6.1	
SELENIJEV DISULFID	2657	6.1	
SELENIJEV HEKSAFLUORID	2194	2	
SELENIJEV OKSIKLORID	2879	8	
SAMOZAGRIJAVAJUĆA KAPLJEVINA, NAGRIZAJUĆA, ANORGANSKA, N.D.N.	3188	4.2	
SAMOZAGRIJAVAJUĆA KAPLJEVINA, NAGRIZAJUĆA, ORGANSKA, N.D.N.	3185	4.2	
SAMOZAGRIJAVAJUĆA KAPLJEVINA, ANORGANSKA, N.D.N.	3186	4.2	
SAMOZAGRIJAVAJUĆA KAPLJEVINA, ORGANSKA, N.D.N.	3183	4.2	
SAMOZAGRIJAVAJUĆA KAPLJEVINA, TOKSIČNA, ANORGANSKA, N.D.N.	3187	4.2	
SAMOZAGRIJAVAJUĆA KAPLJEVINA, TOKSIČNA, ORGANSKA, N.D.N.	3184	4.2	
SAMOZAGRIJAVAJUĆA KRUTINA, NAGRIZAJUĆA, ANORGANSKA, N.D.N.	3192	4.2	

Autorsko pravo © Ujedinjeni narodi, 2013. Sva prava pridržana.

Naziv i opis	UN broj	Klasa	Napomene
SAMOZAGRIJAVAJUĆA KRUTINA, NAGRIZAJUĆA, ORGANSKA, N.D.N.	3126	4.2	
SAMOZAGRIJAVAJUĆA KRUTINA, ANORGANSKA, N.D.N.	3190	4.2	
SAMOZAGRIJAVAJUĆA KRUTINA, ORGANSKA, N.D.N.	3088	4.2	
SAMOZAGRIJAVAJUĆA KRUTINA, OKSIDIRAJUĆA, N.D.N.	3127	4.2	Prijevoz zabranjen
SAMOZAGRIJAVAJUĆA KRUTINA, TOKSIČNA, ANORGANSKA, N.D.N.	3191	4.2	Prijevoz zabranjen
SAMOZAGRIJAVAJUĆA KRUTINA, TOKSIČNA, ORGANSKA, N.D.N.	3128	4.2	
SAMOZAPALJIVA KAPLJEVINA TIP B	3221	4.1	
SAMOZAPALJIVA KAPLJEVINA TIP B, KONTROLIRANE TEMPERATURE	3231	4.1	
SAMOZAPALJIVA KAPLJEVINA TIP C	3223	4.1	
SAMOZAPALJIVA KAPLJEVINA TIP C, KONTROLIRANE TEMPERATURE	3233	4.1	
SAMOZAPALJIVA KAPLJEVINA TIP D	3225	4.1	
SAMOZAPALJIVA KAPLJEVINA TIP D, KONTROLIRANE TEMPERATURE	3235	4.1	
SAMOZAPALJIVA KAPLJEVINA TIP E	3227	4.1	
SAMOZAPALJIVA KAPLJEVINA TIP E, KONTROLIRANE TEMPERATURE	3237	4.1	
SAMOZAPALJIVA KAPLJEVINA TIP F	3229	4.1	
SAMOZAPALJIVA KAPLJEVINA TIP F, KONTROLIRANE TEMPERATURE	3239	4.1	
SAMOZAPALJIVA KRUTINA TIP B	3222	4.1	
SAMOZAPALJIVA KRUTINA TIP B, KONTROLIRANE TEMPERATURE	3232	4.1	
SAMOZAPALJIVA KRUTINA TIP C	3224	4.1	
SAMOZAPALJIVA KRUTINA TIP C, KONTROLIRANE TEMPERATURE	3234	4.1	
SAMOZAPALJIVA KRUTINA TIP D	3226	4.1	
SAMOZAPALJIVA KRUTINA TIP D, KONTROLIRANE TEMPERATURE	3236	4.1	
SAMOZAPALJIVA KRUTINA TIP E	3228	4.1	
SAMOZAPALJIVA KRUTINA TIP E, KONTROLIRANE TEMPERATURE	3238	4.1	
SAMOZAPALJIVA KRUTINA TIP F	3230	4.1	
SAMOZAPALJIVA KRUTINA TIP F, KONTROLIRANE TEMPERATURE	3240	4.1	
ULJE DESTILAT ŠKRILJACA	1288	3	
Oblikovani naboji, vidi	0059	1	
	0439	1	
	0440	1	
	0441	1	
Šelak, vidi	1263	3	
	3066	8	
	3469	3	
	3470	8	
SIGNALNI UREĐAJI, RUČNI	0191	1	
	0373	1	
SIGNALI, ZA POZIV U POMOĆ, brodski	0194	1	
	0195	1	
	0505	1	
	0506	1	
Signali, za poziv u pomoć, brodski, aktivirani vodom, vidi	0249	1	
SIGNALI, ZA ŽELJEZNIČKU PRUGU, EKSPLOZIVNI	0192	1	
	0193	1	
	0492	1	
	0493	1	
SIGNALI, DIMNI	0196	1	
	0197	1	
	0313	1	
	0487	1	
	0507	1	
SILAN	2203	2	
Silikofluorna kiselina, vidi	1778	8	
Silikofluoridi, N.D.N., vidi	2856	6.1	
Silikon klorid, vidi	1818	8	
SILIKONSKI PRAH, AMORFAN	1346	4.1	

Autorsko pravo © Ujedinjeni narodi, 2013. Sva prava pridržana.

Naziv i opis	UN broj	Klasa	Napomene
SILIKON TETRAKLORID	1818	8	
SILIKON TETRAFLUORID	1859	2	
SREBRNI ARSENIT	1683	6.1	
SREBRNI CIJANID	1684	6.1	
SREBRNI NITRAT	1493	5.1	
SREBRNI PIKRAT, VLAŽAN s najmanje 30% masenog udjela vode	1347	4.1	
KISELI GUDRON	1906	8	
KALCINIRANA SODA s više od 4% natrijevog hidroksida	1907	8	
NATRIJ	1428	4.3	
NATRIJEV ALUMINAT, KRUTI	2812	8	Ne podliježe ADN-u
NATRIJEV ALUMINAT OTOPINA	1819	8	
NATRIJ ALUMINIJ HIDRID	2835	4.3	
NATRIJEV AMONIJEV VANADAT	2863	6.1	
NATRIJEV ARSANILAT	2473	6.1	
NATRIJEV ARSENAT	1685	6.1	
NATRIJEV ARSENIT, VODENA OTOPINA	1686	6.1	
NATRIJEV ARSENIT, KRUTI	2027	6.1	
NATRIJEV AZID	1687	6.1	
Natrijev bifluorid, vidi	2439	8	
Natrijev binoksid, vidi	1504	5.1	
Natrijev bisulfit otopina, vidi	2693	8	
NATRIJEV BOROHIDRID	1426	4.3	
OTOPINA NATRIJEVA BOROHIDRIDA I NATRIJEVA HIDROKSIDA, s ne više od 12% natrijevog borohidrida i ne više od 40% masenog udjela natrijevog hidroksida	3320	8	
NATRIJEV BROMAT	1494	5.1	
NATRIJEV KAKODILAT	1688	6.1	
NATRIJEV KARBONAT PEROKSIHIDRAT	3378	5.1	
NATRIJEV KLORAT	1495	5.1	
NATRIJEV KLORAT, VODENA OTOPINA	2428	5.1	
Natrijev klorat pomiješan s dinitrotoluenom, vidi	0083	1	
NATRIJEV KLORIT	1496	5.1	
NATRIJEV KLOROACETAT	2659	6.1	
NATRIJEV KUPROCIJANID, KRUTI	2316	6.1	
NATRIJEV KUPROCIJANID OTOPINA	2317	6.1	
NATRIJEV CIJANID, KRUTI	1689	6.1	
NATRIJEV CIJANID OTOPINA	3414	6.1	
Natrijev dicijanokuprat (I), kruti, vidi	2316	6.1	
Natrijev dicijanokuprat (I), otopina, vidi	2317	6.1	
Natrijev dimetilarsenat, vidi	1688	6.1	
NATRIJEV DINITRO-o-KREZOLAT, suh ili vlažan s manje od 15% masenog udjela vode	0234	1	
NATRIJEV DINITRO-o-KREZOLAT, VLAŽAN s najmanje 10% masenog udjela vode	3369	4.1	
NATRIJEV DINITRO-o-KREZOLAT, VLAŽAN s najmanje 15% masenog udjela vode	1348	4.1	
Natrijev dioksid, vidi	1504	5.1	
NATRIJEV DITIONIT	1384	4.2	
NATRIJEV FLUORID, KRUTI	1690	6.1	
NATRIJEV FLUORID OTOPINA	3415	6.1	
NATRIJEV FLUOROACETAT	2629	6.1	
NATRIJEV FLUOROSILIKAT	2674	6.1	
Natrijev heksafluorosilikat, vidi	2674	6.1	
Natrijev hidrat, vidi	1824	8	
NATRIJEV HIDRID	1427	4.3	
Natrijev vodik 4-amino-fenilarsenat, vidi	2473	6.1	
NATRIJEV VODIKOVDIFLUORID	2439	8	

Autorsko pravo © Ujedinjeni narodi, 2013. Sva prava pridržana.

Naziv i opis	UN broj	Klasa	Napomene
NATRIJEV HIDROSULFID s manje od 25% vode od kristalizacije	2318	4.2	
NATRIJEV HIDROSULFID, HIDRIRAN s najmanje 25% vode od kristalizacije	2949	8	
NATRIJEV HIDROSULFIT, vidi	1384	4.2	
NATRIJEV HIDROKSID, KRUTI	1823	8	
NATRIJEV HIDROKSID OTOPINA	1824	8	
Natrijev metasilikat pentahidrat, vidi	3253	8	
NATRIJEV METILAT	1431	4.2	
OTOPINA NATRIJEVOG METILATA u alkoholu	1289	3	
NATRIJEV MONOKSID	1825	8	
NATRIJEV NITRAT	1498	5.1	
SMJESA NATRIJEVA NITRAT I KALIJEVA NITRATA	1499	5.1	
NATRIJEV NITRIT	1500	5.1	
Natrijev nitrit i kalijev nitrat smjesa, vidi	1487	5.1	
NATRIJEV PENTAKLOROFENAT	2567	6.1	
NATRIJEV PERBORAT MONOHIDRAT	3377	5.1	
NATRIJEV PERKLORAT	1502	5.1	
NATRIJEV PERMANGANAT	1503	5.1	
NATRIJEV PEROKSID	1504	5.1	
NATRIJEV PEROKSOBORAT, BEZVODNI	3247	5.1	
NATRIJEV PERSULFAT	1505	5.1	
NATRIJEV FOSFID	1432	4.3	
NATRIJEV PIKRAMAT, suh ili vlažan s manje od 20% masenog udjela vode	0235	1	
NATRIJEV PIKRAMAT, VLAŽAN s najmanje 20% masenog udjela vode	1349	4.1	
Kalij-natrij slitine, tekuće, vidi	1422	4.3	
Natrijev selenat, vidi	2630	6.1	
Natrijev selenit, vidi	2630	6.1	
Natrijev silikofluorid, vidi	2674	6.1	
NATRIJEV SULFID, BEZVODNI	1385	4.2	
NATRIJEV SULFID s manje od 30% vode od kristalizacije	1385	4.2	
NATRIJEV SULFID, HIDRIRAN s najmanje 30% vode	1849	8	
NATRIJEV SUPEROKSID	2547	5.1	
KRUTINE KOJE SADRŽE NAGRIZAJUĆU KAPLJEVINU, N.D.N.	3244	8	
KRUTINE ili smjese krutina (kao što su pripravci i otpadi) KOJE SADRZE ZAPALJIVU KAPLJEVINU, N.D.N. s plamištem do 60°C	3175	4.1	
KRUTINE KOJE SADRŽE TOKSIČNU KAPLJEVINU, N.D.N.	3243	6.1	
Otapala, zapaljiva, N.D.N., vidi	1993	3	
Otapala, zapaljiva, toksična, N.D.N., vidi	1992	3	
JEKOMJERI, EKSPLOZIVNI	0204 0296 0374 0375	1 1 1 1	
UPALJAČI, vidi	0325 0454	1 1	
Bajc, vidi	1263 3066 3469 3470	3 8 3 8	
KOSITROV KLORID, ANHIDRIDAN	1827	8	
KOSITROV KLORID PENTAHIDRAT	2440	8	
KOSITROV KLORID	1433	4.3	
Čelične strugotine, vidi	2793	4.2	
STIBINE	2676	2	
Sijeno, slama	1327	4.1	Ne podliježe ADN-u
Stroncijeve legure, piroforne, vidi	1383	4.2	
STRONCIJEV ARSENIT	1691	6.1	
STRONCIJEV KLORAT	1506	5.1	

Autorsko pravo © Ujedinjeni narodi, 2013. Sva prava pridržana.

Naziv i opis	UN broj	Klasa	Napomene
Stroncijev dioksid, vidi	1509	5.1	
STRONCIJEV NITRAT	1507	5.1	
STRONCIJEV PERKLORAT	1508	5.1	
STRONCIJEV PEROKSID	1509	5.1	
STRONCIJEV FOSFID	2013	4.3	
STRIHNIN	1692	6.1	
STRIHNIN SOLI	1692	6.1	
STIFNINSKA KISELINA, vidi	0219 0394	1 1	
STIREN MONOMER, STABILIZIRAN	2055	3	
TVARI, EVI, N.D.N., vidi	0482	1	
TVARI, EKSPLOZIVNE, N.D.N.	0357 0358 0359 0473 0474 0475 0476 0477 0478 0479 0480 0481 0485	1 1 1 1 1 1 1 1 1 1 1 1 1	
TVARI, EKSPLOZIVNE, JAKO NEOSJETLJIVE, N.D.N.	0482	1	
Tvari podložne spontanom zapaljenju, N.D.N., vidi	2845 2846 3194 3200	4.2 4.2 4.2 4.2	
TVARI S PLAMIŠTEM IZNAD 60°C koje se prevoze zagrijane unutar ograničenog raspona od 15K ispod svojeg plamišta	9001	3	Opasne samo kada se prevoze u tankerima
TVARI S PLAMIŠTEM IZNAD 60°C I NE VIŠE OD 100°C, koje ne pripadaju drugoj klasi	9003	9	Opasne samo kada se prevoze u tankerima
TVARI S TEMPERATUROM SAMOZAPALJENJA OD 200°C I NIŽE, N.D.N.	9002	3	Opasne samo kada se prevoze u tankerima
PESTICIDI KOJI SADRŽE SUBSTITUIRANI NITROFENOL, TEKUĆI, ZAPALJIVI, TOKSIČNI, plamište manje od 23°C	2780	3	
PESTICIDI KOJI SADRŽE SUBSTITUIRANI NITROFENOL, TEKUĆI, TOKSIČAN	3014	6.1	
PESTICIDI KOJI SADRŽE SUBSTITUIRANI NITROFENOL, TEKUĆI, TOKSIČAN, ZAPALJIV, plamište ne manje od 23°C	3013	6.1	
PESTICIDI KOJI SADRŽE SUBSTITUIRANI NITROFENOL, KRUTI, TOKSIČNI	2779	6.1	
SULFAMSKA KISELINA	2967	8	
SUMPOR	1350	4.1	
SUMPOROVI KLORIDI	1828	8	
Sumporov diklorid, vidi	1828	8	
SUMPOROV DIOKSID	1079	2	
Vodikov sulfid, vidi	1053	2	
SUMPOROV HEKSAFLUORID	1080	2	
SUMPORNA KISELINA s više od 51% kiseline	1830	8	
SUMPORNA KISELINA s ne više od 51% kiseline	2796	8	
SUMPORNA KISELINA, ISPARINA	1831	8	
SUMPORNA KISELINA, ISKORIŠTENA	1832	8	
Smjesa fluorovodične kiseline i sumporne kiseline, vidi	1786	8	
SUMPOR, TALJEN	2448	4.1	
Sumporov monoklorid, vidi	1828	8	
SUMPORNA KISELINA	1833	8	
SUMPOROV TETRAFLUORID	2418	2	
SUMPOR TRIOKSID, STABILIZIRAN	1829	8	
SUMPORIL KLORID	1834	6.1	
SUMPORIL FLUORID	2191	2	
Talk s tremolitom i/ili aktinolitom, vidi	2590	9	
KATRANI, TEKUĆI, uključujući asfalt za ceste i ulja, bitumen i rezane ostatke, plamište niže od 60 °C	1999	3	

Autorsko pravo © Ujedinjeni narodi, 2013. Sva prava pridržana.

Naziv i opis	UN broj	Klasa	Napomene
Katrani, tekući, s plamištem višim od 60 °C, na ili iznad plamišta, vidi	3256	3	
Katrani, tekući, na ili iznad 100°C i ispod svojeg plamišta, vidi	3257	9	
Antimon kalijev tartrat, vidi	1551	6.1	
SVIJEĆE SA SUZAVCEM	1700	6.1	
TVAR ZA SUZAVAC, TEKUĆA, N.D.N.	1693	6.1	
TVAR SUZAVCA, KRUTA, N.D.N.	3448	6.1	
TELURIJEV SPOJ, N.D.N.	3284	6.1	
TELURIJ HEKSAFLUORID	2195	2	
TERPENSKI UGLJIKOVODICI, N.D.N.	2319	3	
TERPINOLEN	2541	3	
TETRABROMOETAN	2504	6.1	
1,1,2,2-TETRAKLOROETAN	1702	6.1	
TETRAKLOROETILEN	1897	6.1	
TETRAETIL DITIOPIROFOSFAT	1704	6.1	
TETRAETILEN-PENTAMIN	2320	8	
Tetraetil olovo, vidi	1649	6.1	
TETRAETIL SILIKAT	1292	3	
Tetraetoksisilan, vidi	1292	3	
Tetrafluorodikloroetan, vidi	1958	2	
1,1,1,2-TETRAFLUOROETAN	3159	2	
TETRAFLUOROETILEN, STABILIZIRAN	1081	2	
TETRAFLUOROMETAN	1982	2	
1,2,3,6-TETRAHIDRO-BENZALDEHID	2498	3	
TETRAHIDROFURAN	2056	3	
TETRAHIDRO-FURFURILAMIN	2943	3	
Tetrahidro-1,4-oksazin, vidi	2054	3	
TETRAHIDROFTALNI ANHIDRIDI s više od 0,05% anhidrida jabučne kiseline	2698	8	
1,2,3,6-TETRAHIDROPIRIDIN	2410	3	
TETRAHIDROTIOFEN	2412	3	
Tetrametoksilan, vidi	2606	6.1	
TETRAMETILAMONIJEV HIDROKSID, KRUTI	3423	8	
TETRAMETILAMONIJ HIDROKSID, OTOPINA	1835	8	
Tetrametilen, vidi	2601	2	
Tetrametilen cijanid, vidi	2205	6.1	
Tetrametil olovo, vidi	1649	6.1	
TETRAMETILSILAN	2749	3	
TETRANITROANILIN	0207	1	
TETRANITROMETAN	1510	6.1	
TETRAPROPIL ORTOTITANAT	2413	3	
TETRAZEN, VLAŽAN s najmanje 30% masenog udjela vode, ili smjese alkohola i vode, vidi	0114	1	
TETRAZOL-1-OCTENA KISELINA	0407	1	
1H-TETRAZOL	0504	1	
TETRIL, vidi	0208	1	
Tekstilni otpad, mokar	1857	4.2	Ne podliježe ADN-u
TALIJEV KLORAT	2573	5.1	
Talijev (I) klorat, vidi	2573	5.1	
TALIJEV SPOJ, N.D.N.	1707	6.1	
TALIJEV NITRAT	2727	6.1	
Talijev (I) nitrat, vidi	2727	6.1	
Talijev klorat, vidi	2573	5.1	
4-TIAPENTANAL	2785	6.1	
Tia-4-pentanal, vidi	2785	6.1	
TIOOCTENA KISELINA	2436	3	
TIOKARBAMATNI PESTICID, TEKUĆI, ZAPALJIV, TOKSIČNI, plamište manje od 23°C	2772	3	
TIOKARBAMATNI PESTICID, TEKUĆI, TOKSIČAN	3006	6.1	

Autorsko pravo © Ujedinjeni narodi, 2013. Sva prava pridržana.

Naziv i opis	UN broj	Klasa	Napomene
TIOKARBAMATNI PESTICID, TEKUĆI, TOKSIČAN, ZAPALJIV, plamište ne manje od 23°C	3005	6.1	
TIOKARBAMATNI PESTICID, KRUTI, TOKSIČAN	2771	6.1	
TIOGLIKOL	2966	6.1	
TIOGLIKOLNA KISELINA	1940	8	
KISELINA TIOLAKTATA	2936	6.1	
TIONIL KLORID	1836	8	
TIOFEN	2414	3	
Tiofenol, vidi	2337	6.1	
TIOFOZGEN	2474	6.1	
TIOFOSFORIL KLORID	1837	8	
TIUREJSKI DIOKSID	3341	4.2	
Kositrov (IV) klorid, bezvodni, vidi	1827	8	
Kositrov (IV) klorid pentahidrat, vidi	2440	8	
TINKTURE, LJEKOVITE	1293	3	
Kositrov tetraklorid, vidi	1827	8	
TITANIJEV DISULFID	3174	4.2	
TITANIJEV HIDRID	1871	4.1	
TITANIJEV PRAŠAK, SUH	2546	4.2	
TITANIJEV PRAŠAK, VLAŽAN s najmanje 25% vode	1352	4.1	
GRANULE TITANIJEVE SPUŽVE	2878	4.1	
PRAŠAK TITANIJEVE SPUŽVE	2878	4.1	
TITANIJEV TETRAKLORID	1838	6.1	
SMJESA TITANIJEVA TRIKLORIDA	2869	8	
SMJESA TITANIJEVA TRIKLORIDA, PIROFORNA	2441	4.2	
TITANIJEV TRIKLORID, PIROFORAN	2441	4.2	
TNT, vidi	0209 0388 0389	1 1 1	
TNT pomiješan s aluminijem, vidi	0390	1	
TNT, VLAŽAN s najmanje 30% masenog udjela vode, vidi	1356	4.1	
TNT, VLAŽAN s najmanje 10% masenog udjela vode, vidi	3366	4.1	
Ulošci za cipele, nitrocelulozna baza, vidi	1353	4.1	
TOLUEN	1294	3	
TOLUEN DIIZOCIJANAT	2078	6.1	
TOLUIDINI, TEKUĆI	1708	6.1	
TOLUIDINI, KRUTI	3451	6.1	
Toluol, vidi	1294	3	
2,4-TOLUILENEDIAMIN, KRUTI	1709	6.1	
2,4-TOLUILENEDIAMIN OTOPINA	3418	6.1	
TOLUEN DIIZOCIJANAT, vidi	2078	6.1	
TOLUEN DIIZOCIJANAT, vidi	2078	6.1	
Toliletilen, inhibiran, vidi	2618	3	
TORPEDA s eksplozivnim nabojem	0329 0330 0451	1 1 1	
TORPEDA, NA TEKUĆE GORIVO s inertnom glavom	0450	1	
TORPEDA, NA TEKUĆE GORIVO sa ili bez rasprskavajućeg naboja	0449	1	
KAPLJEVINA TOKSIČNA UDISANJEM, N.D.N. s toksičnošću udisanjem nižom od ili jednakom 200 ml/m3 i koncentracijom zasićenih para većom od ili jednakom 500 LC50	3381	6.1	
KAPLJEVINA TOKSIČNA UDISANJEM, N.D.N. s toksičnošću udisanjem nižom od ili jednakom 1000 ml/m3 i koncentracijom zasićenih para većom od ili jednakom 10 LC50	3382	6.1	
KAPLJEVINA TOKSIČNA UDISANJEM, NAGRIZAJUĆA, N.D.N. s toksičnošću udisanjem nižom od ili jednakom 200 ml/m3 i koncentracijom zasićenih para većom od ili jednakom 500 LC50	3389	6.1	
KAPLJEVINA TOKSIČNA UDISANJEM, NAGRIZAJUĆA, N.D.N. s toksičnošću udisanjem nižom od ili jednakom 1000 ml/m3 i koncentracijom zasićenih para većom od ili jednakom 10 LC50	3390	6.1	

Autorsko pravo © Ujedinjeni narodi, 2013. Sva prava pridržana.

Naziv i opis	UN broj	Klasa	Napomene
KAPLJEVINA TOKSIČNA UDISANJEM, ZAPALJIVA, N.D.N. s toksičnošću udisanjem nižom od ili jednakom 200 ml/m3 i koncentracijom zasićenih para većom od ili jednakom 500 LC50	3383	6.1	
KAPLJEVINA TOKSIČNA UDISANJEM, ZAPALJIVA, N.D.N. s toksičnošću udisanjem nižom od ili jednakom 1000 ml/m3 i koncentracijom zasićenih para većom od ili jednakom 10 LC50	3384	6.1	
KAPLJEVINA TOKSIČNA UDISANJEM, ZAPALJIVA, NAGRIZAJUĆA, N.D.N., s toksičnošću udisanjem nižom od ili jednakom 200 ml/m3 i koncentracijom zasićenih para većom od ili jednakom 500 LC50	3488	6.1	
KAPLJEVINA TOKSIČNA UDISANJEM, ZAPALJIVA, NAGRIZAJUĆA, N.D.N., s toksičnošću udisanjem nižom od ili jednakom 1000 ml/m3 i koncentracijom zasićenih para većom od ili jednakom 10 LC50	3489	6.1	
KAPLJEVINA TOKSIČNA UDISANJEM, OKSIDIRAJUĆA, N.D.N. s toksičnošću udisanjem nižom od ili jednakom 200 ml/m3 i koncentracijom zasićenih para većom od ili jednakom 500 LC50	3387	6.1	
KAPLJEVINA TOKSIČNA UDISANJEM, OKSIDIRAJUĆA, N.D.N. s toksičnošću udisanjem nižom od ili jednakom 200 ml/m3 i koncentracijom zasićenih para većom od ili jednakom 500 LC50	3387	6.1	
KAPLJEVINA TOKSIČNA UDISANJEM, OKSIDIRAJUĆA, N.D.N. s toksičnošću udisanjem nižom od ili jednakom 1000 ml/m3 i koncentracijom zasićenih para većom od ili jednakom 10 LC50	3388	6.1	
KAPLJEVINA TOKSIČNA UDISANJEM, REAGIRA S VODOM, N.D.N. s toksičnošću udisanjem nižom od ili jednakom 200 ml/m3 i koncentracijom zasićenih para većom od ili jednakom 500 LC50	3385	6.1	
KAPLJEVINA TOKSIČNA UDISANJEM, REAGIRA S VODOM, N.D.N. s toksičnošću udisanjem nižom od ili jednakom 1000 ml/m3 i koncentracijom zasićenih para većom od ili jednakom 10 LC50	3386	6.1	
KAPLJEVINA TOKSIČNA UDISANJEM, REAGIRA S VODOM, ZAPALJIVA, N.D.N., s toksičnošću udisanjem nižom od ili jednakom 200 ml/m3 i koncentracijom zasićenih para većom od ili jednakom 500 LC50	3490	6.1	
KAPLJEVINA TOKSIČNA UDISANJEM, REAGIRA S VODOM, ZAPALJIVA, N.D.N., s toksičnošću udisanjem nižom od ili jednakom 1000 ml/m3 i koncentracijom zasićenih para većom od ili jednakom 10 LC50	3491	6.1	
TOKSIČNA KAPLJEVINA, NAGRIZAJUĆA, ANORGANSKA, N.D.N.	3289	6.1	
TOKSIČNA KAPLJEVINA, NAGRIZAJUĆA, ORGANSKA, N.D.N.	2927	6.1	
TOKSIČNA KAPLJEVINA, ZAPALJIVA, ORGANSKA, N.D.N.	2929	6.1	
TOKSIČNA KAPLJEVINA, ANORGANSKA, N.D.N.	3287	6.1	
TOKSIČNA KAPLJEVINA, ORGANSKA, N.D.N.	2810	6.1	
TOKSIČNA KAPLJEVINA, OKSIDIRAJUĆA, N.D.N.	3122	6.1	
TOKSIČNA KAPLJEVINA, REAGIRA S VODOM, N.D.N.	3123	6.1	
TOKSIČNA KRUTINA, NAGRIZAJUĆA, ANORGANSKA, N.D.N.	3290	6.1	
TOKSIČNA KRUTINA, NAGRIZAJUĆA, ORGANSKA, N.D.N.	2928	6.1	
TOKSIČNA KRUTINA, ZAPALJIVA, ORGANSKA, N.D.N.	2930	6.1	
TOKSIČNA KRUTINA, ANORGANSKA, N.D.N.	3288	6.1	
TOKSIČNA KRUTINA, ORGANSKA, N.D.N.	2811	6.1	
TOKSIČNA KRUTINA, OKSIDIRAJUĆA, N.D.N.	3086	6.1	
TOKSIČNA KRUTINA, SAMOZAGRIJAVAJUĆA, N.D.N.	3124	6.1	
TOKSIČNA KRUTINA, REAGIRA S VODOM, N.D.N.	3125	6.1	
OTROVI, DOBIVENI OD ŽIVIH IZVORA, TEKUĆI, N.D.N.	3172	6.1	
OTROVI, DOBIVENI OD ŽIVIH IZVORA, KRUTI, N.D.N.	3462	6.1	
SREDSTVO ZA OSVJETLJAVANJE STRELJIVA	0212 0306	1 1	
Tremolit, vidi	2590	9	
TRIALIL AMIN	2610	3	
TRIALIL BORAT	2609	6.1	

Autorsko pravo © Ujedinjeni narodi, 2013. Sva prava pridržana.

Naziv i opis	UN broj	Klasa	Napomene
TRIAZIN PESTICID, TEKUĆI, ZAPALJIV, TOKSIČNI, plamište manje od 23°C	2764	3	
TRIAZIN PESTICID, TEKUĆI, TOKSIČAN	2998	6.1	
TRIAZIN PESTICID, TEKUĆI, TOKSIČAN, ZAPALJIV, plamište ne manje od 23°C	2997	6.1	
TRIAZIN PESTICID, KRUTI, TOKSIČNI	2763	6.1	
Tribromoboran, vidi	2692	8	
TRIBUTILAMIN	2542	6.1	
TRIBUTILFOSFAN	3254	4.2	
Trikloroacetaldehid, vidi	2075	6.1	
TRIKLOROOCTENA KISELINA	1839	8	
TRIKLOROOCTENA KISELINA OTOPINA	2564	8	
Trikloroacetilaldehid, vidi	2075	6.1	
TRIKLOROACETIL KLORID	2442	8	
TRIKLOROBENZENI, TEKUĆI	2321	6.1	
TRIKLOROBUTEN	2322	6.1	
1,1,1-TRIKLOROETAN	2831	6.1	
TRIKLOROETILEN	1710	6.1	
TRIKLOROIZOCIJANURIČNA KISELINA, SUHA	2468	5.1	
Trikloronitrometan, vidi	1580	6.1	
TRIKLOROSILAN	1295	4.3	
1,3,5-Trikloro-s-triazin-2,4,6-trion, vidi	2468	5.1	
2,4,6-Trikloro-1,3,5-triazin, vidi	2670	8	
TRIKREZIL FOSFAT s više od 3% orto izomera	2574	6.1	
TRIETILAMIN	1296	3	
Trietil borat, vidi	1176	3	
TRIETILENTETRAMIN	2259	8	
Trietil ortoformat, vidi	2524	3	
TRIETIL FOSFIT	2323	3	
TRIFLUOROOCTENA KISELINA	2699	8	
TRIFLUOROACETIL KLORID	3057	2	
Trifluorobromometan, vidi	1009	2	
Trifluorokloroetan, vidi	1983	2	
TRIFLUOROKLOROETILEN, STABILIZIRAN	1082	2	
Trifluorokloprometan, vidi	1022	2	
1,1,1-TRIFLUOROETAN	2035	2	
TRIFLUOROMETAN	1984	2	
TRIFLUOROMETAN, POTHLAĐENA KAPLJEVINA	3136	2	
2-TRIFLUOROMETIL-ANILIN	2942	6.1	
3-TRIFLUOROMETIL-ANILIN	2948	6.1	
TRIIZOBUTILEN	2324	3	
TRIIZOPROPIL BORAT	2616	3	
TRIMETILACETIL KLORID	2438	6.1	
TRIMETILAMIN, BEZVODNI	1083	2	
TRIMETILAMIN, VODENA OTOPINA, ne više od 50% masenog udjela trimetilamina	1297	3	
1,3,5-TRIMETILBENZEN	2325	3	
TRIMETIL BORAT	2416	3	
TRIMETIL-KLOROSILAN	1298	3	
TRIMETIL-CIKLOHEKSILAMIN	2326	8	
Trimetilen klorobromid, vidi	2688	6.1	
TRIMETIL-HEKSAMETILEN DIAMINI	2327	8	
TRIMETIL-HEKSAMETILEN DIIZOCIJANAT	2328	6.1	
2,4,4-Trimetilpenten-1, vidi	2050	3	
2,4,4-Trimetilpenten-2, vidi	2050	3	
TRIMETIL FOSFIT	2329	3	
TRINITROANILIN	0153	1	
TRINITROANISOL	0213	1	
TRINITROBENZEN, suh ili vlažan s manje od 30% masenog udjela vode	0214	1	

Autorsko pravo © Ujedinjeni narodi, 2013. Sva prava pridržana.

Naziv i opis	UN broj	Klasa	Napomene
TRINITROBENZEN, VLAŽAN s najmanje 10% masenog udjela vode	3367	4.1	
TRINITROBENZEN, VLAŽAN s najmanje 30% masenog udjela vode	1354	4.1	
TRINITROBENZEN-SULFONSKA KISELINA	0386	1	
TRINITROBENZOJEVA KISELINA, suha ili vlažna s manje od 30% masenog udjela vode	0215	1	
TRINITROBENZOJEVA KISELINA, VLAŽNA s najmanje 10% masenog udjela vode	3368	4.1	
TRINITROBENZOJEVA KISELINA, VLAŽNA s najmanje 30% masenog udjela vode	1355	4.1	
TRINITROKLOROBENZEN	0155	1	
TRINITROKLOROBENZEN VLAŽAN s najmanje 10% masenog udjela vode	3365	4.1	
TRINITRO-m-KREZOL	0216	1	
TRINITROFLUORENON	0387	1	
TRINITRONAFTALEN	0217	1	
TRINITROFENETOL	0218	1	
TRINITROFENOL, suh ili vlažan s manje od 30% masenog udjela vode	0154	1	
TRINITROFENOL (PIKRINSKA KISELINA), VLAŽAN s najmanje 30% masenog udjela vode	1344	4.1	
TRINITROFENOL VLAŽAN s najmanje 10% masenog udjela vode	3364	4.1	
TRINITROFENIL-METILNITRAMIN	0208	1	
TRINITROREZORCINOL, suh ili vlažan s manje od 20% masenog udjela vode, ili smjese alkohola i vode	0219	1	
TRINITROREZORCINOL, VLAŽAN s najmanje 20% masenog udjela vode, ili smjese alkohola i vode	0394	1	
TRINITROTOLUEN (TNT), suh ili vlažan s manje od 30% masenog udjela vode	0209	1	
SMJESA TRINITROTOLUENA I HEKSANITROSTILBENA	0388	1	
SMJESA TRINITROTOLUENA KOJA SADRŽI TRINITROBENZEN I HEKSANITROSTILBEN	0389	1	
SMJESA TRINITROTOLUENA (TNT) I TRINTROBENZENA	0388	1	
TRINITROTOLUEN, VLAŽAN s najmanje 10% masenog udjela vode	3366	4.1	
TRINITROTOLUEN, VLAŽAN s najmanje 30% masenog udjela vode	1356	4.1	
TRIPROPILAMIN	2260	3	
TRIPROPILEN	2057	3	
TRIS-(1-AZIRIDINIL) FOSFINOKSID OTOPINA	2501	6.1	
TRITONAL	0390	1	
Tropiliden, vidi	2603	3	
TUNGSTENOV HEKSAFLUORID	2196	2	
TERPENTIN	1299	3	
ZAMJENA ZA TERPENTIN	1300	3	
UNDEKAN	2330	3	
UREA VODIKOV PEROKSID	1511	5.1	
UREA NITRAT, suh ili vlažan s manje od 20% masenog udjela vode	0220	1	
UREA NITRAT, VLAŽAN s najmanje 10% masenog udjela vode	3370	4.1	
UREA NITRAT, VLAŽAN s najmanje 20% masenog udjela vode	1357	4.1	
Valeral, vidi	2058	3	
VALERALDEHID	2058	3	
n-Valeraldehid, vidi	2058	3	
Valeraldehid, vidi	2058	3	
VALERIL KLORID	2502	8	
VANADIJEV SPOJ, N.D.N.	3285	6.1	
Vanadijev (IV) oksid sulfat, vidi	2931	6.1	
Vanadijev oksisulfat, vidi	2931	6.1	

Autorsko pravo © Ujedinjeni narodi, 2013. Sva prava pridržana.

Naziv i opis	UN broj	Klasa	Napomene
VANADIJEV OKSITRIKLORID	2443	8	
VANADIJEV PENTOKSID, ne staljen oblik	2862	6.1	
VANADIJEV TETRAKLORID	2444	8	
VANADIJEV TRIKLORID	2475	8	
VANADIL SULFAT	2931	6.1	
Lak, vidi	1263 3066 3469 3470	3 8 3 8	
Vozilo, s pogonom na zapaljiv plin	3166	9	Ne podliježe ADN-u
Vozilo, s pogonom na zapaljivu kapljevinu	3166	9	Ne podliježe ADN-u
Vozilo, na gorive članke, s pogonom na zapaljiv plin	3166	9	Ne podliježe ADN-u
Vozilo, na gorive članke, s pogonom na zapaljivu kapljevinu	3166	9	Ne podliježe ADN-u
Viliaumit, vidi	1690	6.1	
VINIL ACETAT, STABILIZIRAN	1301	3	
Vinilbenzen, vidi	2055	3	
VINIL BROMID, STABILIZIRAN	1085	2	
VINIL BUTIRAT, STABILIZIRAN	2838	3	
VINIL KLORID, STABILIZIRAN	1086	2	
VINIL KLOROACETAT	2589	6.1	
VINIL ETIL ETER, STABILIZIRAN	1302	3	
VINIL FLUORID, STABILIZIRAN	1860	2	
VINILIDEN KLORID, STABILIZIRAN	1303	3	
VINIL IZOBUTIL ETER, STABILIZIRAN	1304	3	
VINIL METIL ETER, STABILIZIRAN	1087	2	
VINILPIRIDINI, STABILIZIRANI	3073	6.1	
VINILTOLUENI, STABILIZIRANI	2618	3	
VINILTRIKLOROSILAN, STABILIZIRAN	1305	3	
Bojeve glave za navođene projektile, vidi	0286 0287 0369 0370 0371	1 1 1 1 1	
BOJEVE GLAVE, RAKETNE s rasprskavajućim i potisnim nabojem	0370 0371	1 1	
BOJEVE GLAVE, RAKETNE s eksplozivnim nabojem	0286 0287 0369	1 1 1	
BOJEVE GLAVE, ZA TORPEDA s eksplozivnim nabojem	0221	1	
KAPLJEVINA REAGIRA S VODOM, N.D.N.	3148	4.3	
KAPLJEVINA KOJA REAGIRA S VODOM, NAGRIZAJUĆA, N.D.N.	3129	4.3	
KAPLJEVINA KOJA REAGIRA S VODOM, TOKSIČNA, N.D.N.	3130	4.3	
KRUTINA KOJA REAGIRA S VODOM, N.D.N.	2813	4.3	
KRUTINA KOJA REAGIRA S VODOM, NAGRIZAJUĆA, N.D.N.	3131	4.3	
KRUTINA KOJA REAGIRA S VODOM, ZAPALJIVA, N.D.N.	3132	4.3	
KRUTINA KOJA REAGIRA S VODOM, OKSIDIRAJUĆA, N.D.N.	3133	4.3	Prijevoz zabranjen
KRUTINA KOJA REAGIRA S VODOM, SAMOZAGRIJAVAJUĆA, N.D.N.	3135	4.3	
KRUTINA KOJA REAGIRA S VODOM, TOKSIČNA, N.D.N.	3134	4.3	
Bijeli arsen, vidi	1561	6.1	
BIJELI AZBEST (krizotil, aktirolit, antofilit, tremolit)	2590	9	
White spirit, vidi	1300	3	
SREDSTVA ZA ZAŠTITU DRVA, TEKUĆA	1306	3	
OTPAD OD VUNE, VLAŽAN	1387	4.2	Ne podliježe ADN-u
KSANTATI	3342	4.2	
KSENON	2036	2	
KSENON, POTHLAĐENA KAPLJEVINA	2591	2	

Autorsko pravo © Ujedinjeni narodi, 2013. Sva prava pridržana.

Naziv i opis	UN broj	Klasa	Napomene
KSILENI	1307	3	
KSILENOLI, TEKUĆI	3430	6.1	
KSILENOLI, KRUTI	2261	6.1	
KSILIDINI, TEKUĆI	1711	6.1	
KSILIDINI, KRUTI	3452	6.1	
Ksiloli, vidi	1307	3	
KSILIL BROMID, TEKUĆI	1701	6.1	
KSILIL BROMID, KRUTI	3417	6.1	
CINK AMONIJ NITRIT	1512	5.1	
CINKOV ARSENAT	1712	6.1	
SMJESA CINKOVOG ARSENATA i CINKOVOG ARSENITA	1712	6.1	
CINKOV ARSENIT	1712	6.1	
CINKOV PEPEO	1435	4.3	
Cinkov bisulfit otopina, vidi	2693	8	
CINKOV BROMAT	2469	5.1	
CINKOV KLORAT	1513	5.1	
CINKOV KLORID, BEZVODNI	2331	8	
OTOPINA CINKOVOG KLORIDA	1840	8	
CINKOV CIJANID	1713	6.1	
CINKOV DITIONIT	1931	9	
CINKOVA PRAŠINA	1436	4.3	
CINKOV FLUOROSILIKAT	2855	6.1	
Cinkov heksafluorosilikat, vidi	2855	6.1	
CINKOV HIDROSULFIT, vidi	1931	9	
CINKOV NITRAT	1514	5.1	
CINKOV PERMANGANAT	1515	5.1	
CINKOV PEROKSID	1516	5.1	
CINKOV FOSFID	1714	4.3	
CINKOV PRAŠAK	1436	4.3	
CINKOV RESINAT	2714	4.1	
Cinkov selenat, vidi	2630	4.1	
Cinkov selenit, vidi	2630	4.1	
Cinkov silikofluorid, vidi	2855	6.1	
CIRKONIJ, SUH, namotana žica, dovršeni metalni listovi, traka (tanje od 254 mikrona ali ne tanje od 18 mikrona)	2858	4.1	
CIRKONIJ, SUH, dovršene folije, trake ili namotana žica	2009	4.2	
CIRKONIJEV HIDRID	1437	4.1	
CIRKONIJEV NITRAT	2728	5.1	
CIRKONIJEV PIKRAMAT, suh ili vlažan s manje od 20% masenog udjela vode	0236	1	
CIRKONIJEV PIKRAMAT, VLAŽAN s najmanje 20% masenog udjela vode	1517	4.1	
CIRKONIJEV PRAŠAK, SUH	2008	4.2	
CIRKONIJEV PRAŠAK, VLAŽAN s najmanje 25% vode	1358	4.1	
CIRKONIJEV OTPAD	1932	4.2	
CIRKONIJ SUSPENDIRAN U ZAPALJIVOJ KAPLJEVINI	1308	3	
CIRKONIJEV TETRAKLORID	2503	8	

Autorsko pravo © Ujedinjeni narodi, 2013. Sva prava pridržana.

Naziv i opis	UN broj	Klasa	Napomene
ADSORBIRANI PLIN, ZAPALJIV, N.D.N.	3510	2	
ADSORBIRANI PLIN, N.D.N.	3511	2	
ADSORBIRANI PLIN, OKSIDIRAJUĆI, N.D.N.	3513	2	
ADSORBIRANI PLIN, OTROVAN, NAGRIZAJUĆI, N.D.N.	3516	2	
ADSORBIRANI PLIN, OTROVAN, ZAPALJIV, NAGRIZAJUĆI, N.D.N.	3517	2	
ADSORBIRANI PLIN, OTROVAN, ZAPALJIV, N.D.N.	3514	2	
ADSORBIRANI PLIN, OTROVAN, N.D.N.	3512	2	
ADSORBIRANI PLIN, OTROVAN, OKSIDIRAJUĆI, NAGRIZAJUĆI, N.D.N.	3518	2	
ADSORBIRANI PLIN, OTROVAN, OKSIDIRAJUĆI, N.D.N.	3515	2	
AZBEST, AMFIBOL	2212	2	
AZBEST, KRIZOTIL	2590	2	
AMBALAŽA, ODBAČENA, PRAZNA, NEOČIŠĆENA	3509	9	
AMFIBOL AZBEST, VIDI	2212	9	
ARSENVODONIK (ARSIN), ADSORBIRANI ARSENIBROMID	3522	2	
BORTRIFLUORID, ADSORBIRANI	3519	2	
Generatori plina za zračne jastuke, vidi	0503 3268	1 9	
GERMAN, ADSORBIRANI	3523	2	
Živin spoj (živin klorid), vidi	2025	6.1	
Zatezači sigurnosnih pojaseva vidi	0503 3268	1 9	
Kondenzator ASIMETRIČNI (s kapacitetom Pohrana energije većim od 0.3 Wh)	3508		
KONDENZATOR, električni dvoslojni (s kapacitetom za pohranu energije većim od 0.3 Wh)	3499	9	
Moduli za zračne jastuke, vidi	0503 3268	1 9	
SELENOVODONIK, adsorbirani	3526	2	
SIGURNOSNI UREĐAJI, električno inicirani SIGURNOSNI UREĐAJI, PIROTEHNIČKI	3268 0503	9 1	
SILICIJUMTETRAFLUORID, adsorbirani	3521	2	
Tremolit: vidi	2212		
URANIJUM HEKSAFLUORID, RADIOAKTIVNI MATERIJAL, IZUZET KOM ZA OTPREMU, manje od 0,1 kg po komadu za otpremu, ne - fisijski ili fisijski - izuzeti	3507	8	
Fosfin, adsorbirani	3525	2	
FOSFORPENTAFLUORID, adsorbirani	3524	2	
KLOR, adsorbirani	3520		
Hrizotil, vidi	2590	9	

Autorsko pravo © Ujedinjeni narodi, 2013. Sva prava pridržana.

POGLAVLJE 3.3 POSEBNE ODREDBE

POSEBNE ODREDBE KOJE SE PRIMJENJUJU NA

ODREĐENE PREDMETE ILI TVARI

3.3.1 Kada je unutar stupca (6) tablice A poglavlja 3.2 naznačeno da se na tvar ili predmet odnosi posebna odredba, značenje i uvjeti te posebne odredbe navedeni su u nastavku.

16 Uzorci novih ili postojećih eksplozivnih tvari ili predmeta mogu se prevoziti prema uputama nadležnih tijela (vidi 2.2.1.1.3), za potrebe koje uključuju: ispitivanje, klasifikaciju, istraživanje i razvoj, kontrolu kakvoće ili kao komercijalni uzorak. Eksplozivni uzorci koji nisu smočeni ili učinjeni neosjetljivima, moraju biti ograničeni na 10 kg u malim pakiranjima prema odredbi nadležnog tijela. Eksplozivni uzorci koji su smočeni ili učinjeni neosjetljivima, moraju biti ograničeni na 25 kg.

23 Iako je ova tvar zapaljiva, takva opasnost postoji samo u ekstremnim uvjetima požara u zatvorenim prostorima.

32 Ova tvar ne podliježe zahtjevima ADN-a kad je u bilo kojem drugom obliku.

37 Ova tvar ne podliježe zahtjevima ADN-a kad je zaštićena omotačem.

38 Ova tvar ne podliježe zahtjevima ADN-a kad sadrži iznad 0,1% kalcijevog karbida.

39 Ova tvar ne podliježe zahtjevima ADN-a kad sadrži manje od 30%, ili ne manje od 90% silicija.

43 Kad se tvari ponude na prijevoz kao pesticidi, moraju se prevoziti u skladu s odgovarajućim odredbama za pesticide (vidi 2.2.61.1.10 do 2.2.61.1.11.2).

45 Antimonovi sulfidi i oksidi s udjelom arsena ne više od 0,5% u odnosu na ukupnu masu, ne podliježu zahtjevima ADN-a.

47 Fericijanidi i ferocijanidi ne podliježu zahtjevima ADN-a.

48 Zabranjen je prijevoz ove tvari kada sadrži više od 20% cijanovodične kiseline.

59 Tvari ne podliježu zahtjevima ADN-a ako sadrže ne više od 50% magnezija.

60 Ako je koncentracija iznad 72%, prijevoz tvari je zabranjen.

61 Tehnički naziv kojim se dopunjava propisani otpremni naziv, biti će zajednički naziv prema odgovarajućem ISO standardu (vidi također ISO 1750:1981 Pesticidi i drugi agrokemijski proizvodi - zajednički nazivi, izmijene i dopune), drugi naziv naveden u Preporučenoj klasifikaciji pesticida prema stupnju opasnosti, sa smjernicama za klasifikaciju Svjetske međunarodne organizacije ili naziv aktivne tvari (vidi također 3.1.2.8.1 i 3.1.2.8.1.1).

62 Tvar ne podliježe zahtjevima ADN-a ako sadrži manje od 4% natrijeva hidroksida.

Autorsko pravo © Ujedinjeni narodi, 2013. Sva prava pridržana.

65 Vodene otopine vodikovog peroksida s manje od 8% vodikovog peroksida ne podliježu zahtjevima ADN-a.

66 Cinabarit ne podliježe zahtjevima ADN

103 Zabranjen je prijevoz amonijevih nitrita i smjesa anorganskog nitrita s amonijevom soli.

105 Nitroceluloza koja odgovara opisu UN-a br. 2556., odnosno UN-a br. 2557. može biti svrstana u klasu 4.1.

113 Prijevoz kemijski nestabilnih smjesa je zabranjen.

119 Rashladni strojevi uključuju uređaje ili druge aparate koji su bili projektirani s posebnom svrhom pohrane hrane i drugih proizvoda pri niskoj temperaturi u unutarnjem odjeljku, i klimatizacijske jedinice. Rashladni strojevi i komponente rashladnih strojeva ne podliježu odredbama ADN-a ako sadržavaju manje od 12 kg plinova koji pripadaju Klasi 2, grupi A ili O na temelju 2.2.2.1.3, ili ako sadržavaju manje od 12 litara otopine amonijaka (UN br. 2672.).

122 Sporedne opasnosti, kontrolne temperature i temperature u slučaju nužde ako ih ima, i UN brojevi (nazivi prema vrstama) za svaki već svrstan preparat organskih peroksida, su navedene u 2.2.52.4, 4.1.4.2 upute za pakiranje IBC520 i 4.2.5.2.6 upute za prenosive cisterne T23 ADR

127 Mogu se koristiti ostali inertni materijali ili njihova smjesa, pod uvjetom da taj inertni materijal ima istovrsna flegmatizacijska svojstva.

131 Flegmatizirana tvar mora biti značajno manje osjetljiva od suhog PETN-a.

135 Sol natrij hidrata od izocijanurne kiseline ne ispunjava kriterije za uključivanje u klasu 5.1 i ne podliježe ADN, osim ako ne ispunjava kriterije za uključivanje u druge klase.

138 P-bromobenzil cijanid ne podliježe zahtjevima ADN-a.

141 Predmeti koji su dostatno toplinski obrađeni, tako da nisu opasni tijekom prijevoza, ne podliježu zahtjevima ADN-a.

142 Brašno od zrna soje izlučeno primjenom otapala koje sadrži najviše 1,5% ulja i 11% vlage, u kojemu u osnovi nema zapaljivih otapala, ne podliježe zahtjevima ADN-a.

144 Razvodnjena otopina koja sadrži najviše 24% zapreminskog udjela alkohola, ne podliježe zahtjevima ADN-a.

145 Alkoholna pića iz pakirne skupine III, kad se prevoze u posudama od 250 litara ili manjima, ne podliježu zahtjevima ADN-a.

152 Klasifikacija tvari mijenja se ovisno o veličini čestica i pakiranju, ali granice nisu eksperimentalno određene. Odgovarajuća klasifikacija mora se obaviti u skladu sa 2.2.1.

153 Navod se primjenjuje samo ako se ispitivanjima dokaže da tvari u dodiru s vodom nisu zapaljive, ne pokazuju sklonost samozapaljivosti, i da smjesa plinova koja pri tome nastaje nije zapaljiva.

Autorsko pravo © Ujedinjeni narodi, 2013. Sva prava pridržana.

163 Tvar navedena imenom u tablici A poglavlja 3.2 ne smije se prevoziti pod tom oznakom. Tvari koje se prevoze prema toj oznaci mogu sadržavati 20% ili manje nitroceluloze, pod uvjetom da nitroceluloza ne sadrži iznad 12,6% dušika (suhe mase).

168 Azbest koji je natopljen ili vezan prirodnim ili umjetnim vezivom (kao što su cement, plastika, asfalt, smole ili mineralna ruda), tako da nije moguće ispuštanje opasnih količina azbestnih vlakana koja se mogu udisati, ne podliježe zahtjevima ADR-a. Predmeti koji sadrže azbest i ne ispunjavanju ovu odredbu, također ne podliježu zahtjevima ADR-a kad su pakirani tako da tijekom prijevoza ne može doći do ispuštanja opasnih količina azbestnih vlakana koja se mogu udisati.

169 Anhidrid ftalne kiseline u krutom stanju i anhidridi tetrahidroftalne kiseline, najviše sa 0,05% anhidrida jabučne kiseline, ne podliježu zahtjevima ADN-a. Anhidrid ftalne kiseline rastaljen na temperaturi iznad njegova plamišta, najviše sa 0,05% anhidrida jabučne kiseline, razvrstava se pod UN br. 3256.

172 Gdje radioaktivne tvari imaju sporedn (u / e) opasnost (i):

(a) Tvari treba svrstati u ambalažne skupine I, II ili III, a po potrebi uz primjenu kriterija za grupiranje predviđenih u Dijelu 2 analogno prema vrsti pretežnih sporednih opasnosti.

(b) Komadi za otpremu moraju biti označeni oznakama opasnosti, koje odgovaraju pojedinim sporednim opasnostima koje proizlaze iz tvari; odgovarajuće velike oznake opasnosti treba postaviti na vozila, vagone ili kontejnere u skladu s odgovarajućim zahtjevima iz odjeljka 5.3.1;

(c) za potrebe dokumentacije i obilježavanja komada za otpremu, službeni naziv za transport komada za otpremu će biti dopunjen s imenom sastojaka koji najviše doprinose sporednoj (sporednim) opasnosti (opasnostima) i koji će biti u zagradama;

(d) U transportnom dokumentu za opasan teret treba navesti broj (brojeve) oznaka koji odgovaraju svakoj opasnosti u zagradi poslije klase "7" i, gdje se dodjeljuje ambalažna skupina kao što se zahtijeva u 5.4.1.1.1 (d).

177 Barijev sulfat ne podliježe zahtjevima ADN-a.

178 Naziv se smije koristiti samo kada u tablici A poglavlja 3.2 nema odgovarajućih naziva, a uz odobrenje nadležnoga tijela države podrijetla (vidi 2.2.1.1.3).

181 Pakiranja u kojima su ove tvari moraju se označiti listicom opasnosti u skladu s oblikom br. 1 (vidi 5.2.2.2.2). Listica opasnosti nije potrebna ako je nadležno tijelo države podrijetla ispitivanjem utvrdilo da tvar u pakiranju ne iskazuje eksplozivna svojstva (vidi 5.2.2.1.9).

182 U skupinu alkalnih metala uključeni su litij, natrij, kalij, rubidij i cezij.

183 U skupinu zemnoalkalijskih metala uključeni su magnezij, kalcij, stroncij i barij.

186 Pri određivanju udjela amonijeva nitrata, svi ioni nitrata za koje se u smjesi nalaze ekvivalenti amonijevih iona, moraju se računati kao amonijev nitrat.

Autorsko pravo © Ujedinjeni narodi, 2013. Sva prava pridržana.

188 Članci i baterije, ne podliježu odredbama ADR-a ako pri prijevozu:

(a) u članku od litijeva metala ili litijeve slitine sadržaj litija nije iznad 1 g, a u članku iznos vatsati nije veći od 20 Wh;

(b) u bateriji od litijeva metala ili litijeve slitine ukupni sadržaj litija nije iznad 2 g, a za bateriju iznos vatsati nije 100 Wh. Litijeve ionske baterije koje su predmetom zahtjeva moraju biti označene s iznosom vatsati na vanjskoj strani kućišta, izuzev onih koji su proizvedeni prije 1. siječnja 2009. godine;

(c) svi galvanski članci ili baterije ispunjavaju odredbe odlomka 2.2.9.1.7 (a) i (e);

(d) članci i baterije, osim kada su ugrađeni u opremu, moraju biti pakirani u unutrašnjem pakiranju koje u potpunosti zatvara članak ili bateriju. Članci i baterije moraju biti zaštićeni tako da se spriječi kratki spoj. To obuhvaća zaštitu od dodira s provodljivim materijalima koji su pakirani na način da može doći do kratkog spoja. Unutrašnje pakiranje mora biti pakirano u čvrstom vanjskom pakiranju koje odgovara zahtjevima 4.1.1.1, 4.1.1.2 i 4.1.1.5 ADR-a;

(e) članci i baterije, kada su ugrađeni u opremu, moraju biti zaštićeni od oštećenja i kratkih spojeva, a oprema mora biti učinkovito zaštićena od aktiviranja. Ovaj se zahtjev ne primjenjuje na uređaje koji su namjerno aktivni tijekom prijevoza (uređaji za radiofrekvencijsko prepoznavanje (RFID), satovi, senzori, itd.) i koji ne mogu stvarati opasne razine topline. Kada su baterije ugrađene u opremu, oprema mora biti pakirana u jakom vanjskom pakiranju izrađenom od prikladnog materijala odgovarajuće čvrstoće i oblika u odnosu na zapreminu pakiranja i namjenu korištenja, osim ako baterija sama po sebi ima jednakovrijednu zaštitu kao oprema u kojoj je sadržana;

(f) osim za pakiranja koja sadrže dugmaste baterije ugrađene u opremu (uključujući i elektroničke štampane pločice) ili manje od četiri članka ugrađena u opremu ili manje od dvije baterije ugrađene u opremu, svako pakiranje mora biti označeno kako slijedi:

(i) upozorenje da pakiranje sadrži "litijeve metalne" ili "litijeve ionske" baterije ili članke;

(ii) na pakiranju je potrebno upozorenje da je njime potrebno oprezno rukovati i da postoji opasnost od zapaljenja ako je pakiranje oštećeno;

(iii) upozorenje o posebnim postupcima u slučaju da je pakiranje oštećeno, uključujući pregled i ponovno pakiranje ako je neophodno; i

(iv) telefonski broj za dodatne informacije;

(g) svaka pošiljka s jednim ili više pakiranja, označena u skladu s podpoglavljem (f), mora biti usklađena s dokumentacijom, uključujući kako slijedi:

(i) upozorenje da pakiranje sadrži "litijeve metalne" ili "litijeve ionske" baterije ili članke, prema potrebi;

(ii) na pakiranju je potrebno upozorenje da je njime potrebno oprezno rukovati i da postoji opasnost od zapaljenja ako je pakiranje oštećeno;

Autorsko pravo © Ujedinjeni narodi, 2013. Sva prava pridržana.

(iii) upozorenje o posebnim postupcima u slučaju da je pakiranje oštećeno, uključujući pregled i ponovno pakiranje ako je neophodno; i

(iv) telefonski broj za dodatne informacije;

(h) osim kada su baterije ugrađene u opremu, svako pakiranje mora biti sposobno podnijeti ispitivanje padom s visine od 1,2 metra u svim smjerovima bez oštećenja članaka ili baterija koje su sadržane u njima, bez pomicanja sadržaja na način da bude dopušteno slagati bateriju do baterije (ili članak do članka) s dodirom i bez međusadržaja; i

(i) osim kada su baterije ugrađene u ili pakirane s opremom, pakiranje ne smije prelaziti 30 kg ukupne mase.

Kako je korišteno iznad i drugdje unutar ADN-a, izraz "udio litija", predstavlja masu litija u anodi članka od litijeva metala ili litijeve slitine.

Odvojeni navodi koji postoje za litijeve metalne baterije i litijeve ionske baterije olakšavaju prijevoz tih baterija određenim granama prijevoza i omogućavaju primjenu različitih sigurnosnih postupaka.

190 Posude s raspršivačem moraju imati zaštitu od slučajnog pražnjenja. Raspršivači zapremnine ispod 50 ml, koji sadrže samo netoksične sastojke, ne podliježu zahtjevima ADN-a.

191 Male posude, zapremnine do 50 ml, koje sadrže samo netoksične sastojke, ne podliježu zahtjevima ADN-a.

193 Ovaj navod može biti korišten samo za ujednačene smjese gnojiva na bazi amonijevog nitrata, koje uključuju dušik, fosfat ili vrste potaša, koje sadrže najviše 70% amonijevog nitrata i najviše 0,4% sveukupnog gorivog/organskog materijala obračunatog kao ugljik ili s ne više od 45% amonijevog nitrata i neograničenog zapaljivog materijala. Gnojiva unutar ovih složenih granica ne podliježu zahtjevima ADN-a ukoliko Ispitivanje s koritom (vidi Priručnik o ispitivanjima i kriterijima, dio III., pododjeljak 38.2) pokaže da nisu podložna samoodrživoj razgradnji.

194 Ako postoje kontrolne i kritične temperature, odnosno UN broj (generička oznaka), za svaku uvrštenu smjesu samozapaljivih tvari, podaci su navedeni u 2.2.41.4.

196 Smjese koje pri laboratorijskom ispitivanju ne detoniraju i ne izgaraju kad su u šupljikavom stanju, na koje ne utječe zagrijavanje u zatvorenom prostoru i koje ne pokazuju opasnost od eksplozije, mogu se prevoziti pod ovim navodom. Smjese moraju biti stabilne (tj. za paket od 50 kg SADT iznosi 60 °C ili više). Smjese koje ne ispunjavaju ove kriterije moraju se prevoziti prema odredbama klase 5.2. (vidi 2.2.52.4).

198 Otopine nitroceluloze koje sadrže ispod 20% nitroceluloze, mogu se prevoziti kao boja, parfumerijski proizvodi (lakovi) ili tiskarsko crnilo, ovisno o slučaju (vidi UN brojeve 1210, 1263, 1266, 3066, 3469 i 3470).

199 Spojevi olova, koji kada se pomiješaju u omjeru 1:1000 sa 0,07M hidroklorne kiseline i jedan sat miješaju na temperaturi od 23 °C ± 2 °C, iskažu topivost do 5% (vidi ISO 3711:1990 "Olovni kromatni pigmenti i olovni kromatni – molibdatni pigmenti – Specifikacije i postupci ispitivanja") smatraju se netopivima i nisu predmetom zahtjeva ADR-a osim ako ne udovoljavaju kriterijima za razvrstavanje u drugu klasu.

Autorsko pravo © Ujedinjeni narodi, 2013. Sva prava pridržana.

201 Upaljači i punjenje za upaljače moraju zadovoljavati odredbe države u kojoj se pune. Moraju imati zaštitu od slučajnoga pražnjenja. Tekući dio plina ne smije biti iznad 85% zapremnine posude na 15 °C. Posude, uključujući ventile, moraju podnijeti unutarnji tlak dvostruko veći od tlaka ukapljenoga naftenog plina na 55 °C. Ventili i uređaji za paljenje moraju biti sigurno zabrtvljeni, pričvršćeni trakom ili moraju biti izrađeni tako da se spriječi rad ili propusnost za vrijeme prijevoza. Upaljači ne smiju sadržavati iznad 10 g ukapljenoga naftnog plina. Punjenje upaljača ne smije sadržavati iznad 65 g ukapljenoga naftnog plina.

NAPOMENA: *Za otpadne upaljače navedene odvojeno vidi poglavlje 3.3, posebni zahtjev 654.*

203 Navod se ne koristi za tekuće poliklorirane bifenile UN br. 2315 i krute polikorirane bifenile UN br. 3432.

205 Navod se ne koristi za UN br. 3155 PENTAKLORFENOL.

207 Polimerna zrnca i spojevi za kalupljenje mogu biti od polistirena, poli(metil metakrilata) ili drugoga polimernog materijala.

208 Komercijalna kategorija gnojiva koja sadrže kalcijev nitrat, kad se uglavnom sastoje od dvostruke soli (kalcijeva nitrata i amonijeva nitrata), koja sadrži najviše 10% amonijeva nitrata i najmanje 12% vode kristalizacije, ne podliježe zahtjevima ADN-a.

210 Toksini iz biljnih, životinjskih ili bakterijskih izvora koji sadrže infektivne tvari ili toksini koji se nalaze u infektivnim tvarima, razvrstani su u klasu 6.2.

215 Navod se odnosi samo na tehnički čiste tvari ili na smjese dobivene iz njih i čiji je SADT iznad 75 °C, te se stoga ne odnosi na smjese koje su samozapaljive tvari (za samozapaljive tvari, vidi 2.2.41.4). Homogene smjese koje sadrže ispod 35% masenog udjela azodikarbonamida i najmanje 65% inertne tvari, ne podliježu zahtjevima ADN-a ako nisu ispunjeni kriteriji za druge klase.

216 Smjese krutih tvari koje ne podliježu zahtjevima ADN-a i zapaljivih kapljevina, mogu se prevoziti prema ovomu navodu, s tim da nije potrebno prvo primijeniti klasifikacijske kriterije za klasu 4.1, pod uvjetom da nema slobodne vidljive kapljevine za vrijeme utovara tvari ili dok su pakiranje, vozilo ili kontejner zatvoreni. Čvrsto zatvorena pakiranja i predmeti koji sadrže ispod 10 ml zapaljive kapljevine pakirne skupine II ili III u čvrstomu materijalu, ne podliježu ADN-u pod uvjetom da u pakiranju nema slobodne kapljevine u pakiranju ili predmetu.

217 Smjese krutih tvari koje ne podliježu zahtjevima ADN-a i toksičnih kapljevina, mogu se prevoziti prema ovomu navodu, s tim da nije potrebno prvo primijeniti klasifikacijske kriterije za klasu 6.1, pod uvjetom da nema slobodne vidljive kapljevine za vrijeme utovara tvari ili dok su pakiranje, vozilo ili kontejner zatvoreni. Navod se ne smije koristiti za krute tvari koje sadrže kapljevinu iz pakirne skupine I.

218 Smjese krutih tvari koje ne podliježu zahtjevima ADN-a i nagrizajućih kapljevina, mogu se prevoziti prema ovomu navodu, s tim da nije potrebno prvo primijeniti klasifikacijske kriterije za klasu 8, pod uvjetom da nema slobodne vidljive kapljevine za vrijeme utovara tvari ili dok su pakiranje, vozilo ili kontejner zatvoreni.

Autorsko pravo © Ujedinjeni narodi, 2013. Sva prava pridržana.

219 Genetski modificirani mikroorganizmi (GMMO) i genetski modificirani organizmi (GMO) pakirani i označeni u skladu s uputama za pakiranje P 904 pododjeljka 4.1.4.1 ADR-a ne podliježu drugim zahtjevima ADN-a.

Ako GMMO-i ili GMO-i ispunjavaju kriterije za uključenje u klasu 6.1 ili 6.2 (vidi pododjeljke 2.2.61.1 i 2.2.62.1), primjenjuju se zahtjevi ADN-a za prijevoz toksičnih ili zaraznih tvari.

220 U zagradama koje slijede neposredno nakon vlastitog otpremnog naziva, navodi se samo tehnički naziv komponente zapaljive kapljevine ove otopine ili smjese.

221 Tvari koje su obuhvaćene ovim navodom ne smiju biti tvari iz pakirne skupine I.

224 Osim ako ispitivanjem nije dokazano da osjetljivost ove tvari u smrznutomu stanju nije veća od njezine osjetljivosti u tekućemu stanju, tvar mora biti u tekućemu stanju u uobičajenim uvjetima prijevoza. Tvar se ne smije smrzavati na temperaturi iznad -15 °C.

225 Aparati za gašenje požara pod ovim nazivom, smiju za osiguranje svoje funkcije biti opremljeni patronama (patrone za mehanički pogon klasifikacijskog koda 1.4C ili 1.4S), a da se time ne mijenja klasifikacija u klasu 2 skupine A ili O prema 2.2.2.1.3, pod uvjetom da ukupna količina brzo goruće eksplozivne tvari (pogonskog goriva) ne premašuje 3,2 g po aparatu. Protupožarni aparati će biti proizvedeni, testirani, odobreni i označeni sukladno odredbama koje se primjenjuju u zemlji proizvodnje.
NAPOMENA: "Odredbe koje su primijenjene u zemlji proizvodnje" označavaju primjenljive odredbe u zemlji proizvodnje ili koje važe u zemlji uporabe.
Aparati za gašenje požara unutar ovog unosa obuhvaćaju:
(a) ručne prijenosne aparate za gašenje požara;
(b) aparate za gašenje požara za ugradnju u zrakoplov;
(c) aparate za gašenje požara, montirane na kotače, kojima se ručno upravlja;
(d) opremu ili strojeve za gašenje požara, montirane na kotače, ili platforme na kotačima ili kolicima koje se prevoze kao (male) prikolice,
i
(e) aparate za gašenje požara sastavljene od nekotrljajuće bačve i opreme pod tlakom, kojima se rukuje, npr, viljuškarom ili dizalicom kod utovara ili istovara.
NAPOMENA: posude pod tlakom koje sadrže plinove za uporabu u gore spomenutim sredstvima za gašenje požara ili za uporabu u stacionarnim protupožarnim instalacijama moraju ispunjavati zahtjeve iz poglavlja 6.2 ADR-a i sve zahtjeve koji se primjenjuju na relevantni plin kada se ove posude pod tlakom transportiraju odvojeno.

226 Smjese ove tvari koje sadrže iznad 30% nehlapivih, nezapaljivih sredstava koja smanjuju osjetljivost, ne podliježu zahtjevima ADN-a.

227 Kad se njegova osjetljivost smanjuje vodom i anorganskim inertnim materijalom, udio urea nitrata ne smije biti iznad 75% masenoga udjela, a smjesu nije uputno detonirati ispitivanjem iz Serije 1, tipa (a), *Priručnika o ispitivanjima i kriterijima*, dio I.

228 Smjese koje ne ispunjavaju kriterije za zapaljive plinove (vidi 2.2.2.1.5), moraju se prevoziti pod UN br. 3163.

230 Litijski galvanski članci i baterije mogu se prevoziti temeljem ove stavke, pod uvjetom da ispunjavaju odredbe odlomka 2.2.9.1.7.

235 Ovaj unos se odnosi na proizvode koji sadrže Eksplozivne tvari klase 1 i koji također mogu sadržavati opasne tvari iz drugih klasa. Ovi proizvodi se koriste kako bi se poboljšala sigurnost u vozilima, brodovima ili zrakoplovima - na primjer generatori zračnih jastuka, moduli zračnih jastuka, zatezači sigurnosnih pojaseva i piromehanički uređaji.

236 Pribor za poliestersku smolu sastoji se od dva dijela: osnovnoga materijala (klasa 3, pakirna skupina II ili III) i aktivatora (organski peroksid). Organski peroksid mora biti

Autorsko pravo © Ujedinjeni narodi, 2013. Sva prava pridržana.

tip D, E ili F, bez potrebe reguliranje temperature. Pakirna skupina jest II ili III, prema kriterijima za klasu 3, odnosi se na osnovni materijal. Ograničena količina, koja se navodi u stupcu (7a) tablice A poglavlja 3.2, odnosi se na osnovni materijal.

Membranski filtri, uključujući papirnate odjeljivače, premaz ili podloge tenzometra, itd.koji su nazočni u prijevozu, ne smiju biti skloni širenju detonacije kad se ispituju prema Priručniku o ispitivanjima i kriterijima, dio I., Serije testova 1 (a).

Uz to, nadležno tijelo može, na temelju rezultata odgovarajućih ispitivanja brzine izgaranja prema Priručniku o ispitivanjima i kriterijima, dijelu III., pododjeljku 33.2.1 d, odrediti da nitrocelulozni membranski filtri u obliku u kojemu se prevoze ne podliježu zahtjevima zapaljive krute tvari klase 4.1.

238 (a) Smatra se da baterije nisu propusne ako mogu podnijeti ispitivanje na vibracije i razlike tlaka, navedeni u nastavku, bez ispuštanja baterijske tekućine.

Ispitivanje na vibracije: Baterija se čvrsto pričvrsti za postolje stroja za proizvođenje vibracija koji proizvodi jednostavno harmonijsko kretanje amplitude 0,8 mm (1,6 mm najviši ukupni otklon). Frekvencija se mijenja brzinom od 1 Hz/min između najmanje i najviše vrijednosti od 10 Hz odnosno 55 Hz. Za svaki montirani položaj (smjer vibracija) baterije, cjelokupni raspon frekvencija i povratak prijeđe u 95 ± 5 minuta. Baterija se ispituje u tri međusobno okomita položaja (kako bi se uključilo ispitivanje otvora punjenja i odušaka, ako ih ima, u obratnome položaju), u jednakom vremenskomu trajanju.

Ispitivanje razlike tlaka: Nakon ispitivanja na vibracije, baterija se pohranjuje šest sati na 24 °C ± 4 °C, a za to vrijeme ispituje se razlika tlaka od najmanje 88 kPa. Baterija se ispituje u tri međusobno okomita položaja (kako bi se uključilo ispitivanje otvora punjenja i odušaka, ako ih ima, u obratnome položaju), u vremenu najmanje od šest sati u svakom položaju.

(b) Baterije koje nisu propusne ne podliježu zahtjevima ADN-a ako na temperaturi od 55°C elektrolit ne curi iz slomljenog ili napuklog kućišta i ako nema slobodne kapljevine koja može istjecati, te ako su priključna mjesta, kad su pakirana za prijevoz, zaštićena od kratkog spoja.

239 U baterijama ili člancima ne smiju biti druge opasne tvari, osim natrija, sumpora ili spojeva natrija (npr. natrijeva polisulfida i natrijeva tetrakloroaluminata). Baterije ili članci ne smiju biti namijenjeni prijevozu na temperaturi na kojoj se u bateriji ili članku nalazi tekući elementarni natrij, osim ako to nije odobrilo nadležno tijelo i pod uvjetima koje je utvrdilo nadležno tijelo države podrijetla. Ako država podrijetla nije ugovorna strana ADN-a, odobrenje i uvjete prijevoza potvrđuje nadležno tijelo prve države ugovorne strane ADN-a u koju stigne pošiljka.

Članci se moraju sastojati od hermetički zabrtvljenih metalnih kućišta u kojima opasne tvari moraju biti u potpunosti zatvorene i tako konstruirane i zatvorene da sprečavaju propusnost opasne tvari u uobičajenim uvjetima prijevoza. Baterije se moraju sastojati od članaka koji su učvršćeni i u potpunosti zatvoreni u metalnom kućištu, koje je konstruirano i zatvoreno tako da sprečava propusnost opasne tvari u uobičajenim uvjetima prijevoza.

240 Vidi posljednju NAPOMENU u 2.2.9.1.7.

241 Smjesa mora biti pripremljena tako da ostane homogena i da se ne odvaja tijekom prijevoza. Smjese u kojima je udio nitroceluloze nizak, koje ne pokazuju opasna svojstva pri ispitivanju na sklonost detoniranju, i ne izgore ili eksplodiraju kad se zagrijavaju u zatvorenomu prostoru za vrijeme ispitivanja iz Serije testova 1 (a), odnosno 2 (b) ili 2 (c) u Priručniku o ispitivanjima i kriterijima, dijelu I., i koje nisu

Autorsko pravo © Ujedinjeni narodi, 2013. Sva prava pridržana.

zapaljiva kruta tvar kad se ispituju u skladu s ispitivanjem br. 1 Priručnika o ispitivanjima i kriterijima, dio III., pododjeljak 33.2.1.4 (komadići koji su, prema potrebi, smrvljeni i prosijani na česticu manju od 15 mm), ne podliježu zahtjevima ADN-a.

242 Sumpor ne podliježe zahtjevima ADR-a kad je u određenom obliku (npr. pilule, granule, kuglice, pastile ili listići).

243 Benzin, automobilski benzin i benzin koji se koristi za motore koji se pale iskrom (npr. u automobilima, stacionarnim motorima i ostalim motorima), razvrstani su pod navodom bez obzira na promjene u pogledu hlapljivosti.

244 U navod su uključeni, primjerice, aluminijska šljaka, aluminijski ostaci, iskorištene katode, iskorištena obloga lonca za elektrolizu i troska aluminijevih soli.

247 Alkoholna pića koja sadrže iznad 24% alkohola, ali ne iznad 70% volumnoga postotka, kad se prevoze kao dio proizvodnoga procesa, mogu se prevoziti u drvenim bačvama većim od 250 litara ali ne većim od 500 litara koje odgovaraju općim zahtjevima u 4.1.1 ADR-a, pod sljedećim uvjetima:

(a) Drvene bačve moraju biti pregledane i prije punjenja čvrsto stegnute;

(b) Mora se ostaviti dostatno kala (ne manje od 3%), kako bi se kapljevina mogla širiti;

(c) Drvene bačve moraju se prevoziti s rupom za čep okrenutom prema gore;

(d) Drvene bačve se moraju prevoziti u kontejnerima koji ispunjavaju uvjete CSC-a. Svaka drvena bačva mora biti osigurana paletama izrađenima po mjeri i učvršćena odgovarajućim napravama da se tijekom prijevoza spriječi njezino premještanje.

249 Ferocerij, stabiliziran protiv korozije, najmanji udio željeza 10%, ne podliježe zahtjevima ADN-a.

250 Navod se može koristiti samo za uzorke kemikalija koji su uzeti za potrebe analize u svezi provedbe Konvencije o zabrani razvoja, proizvodnje, skladištenja i korištenja kemijskog oružja i njegovu uništenju. Prijevoz tvari prema ovome navodu mora biti u skladu s nizom postupaka za čuvanje i osiguranje koje navodi Organizacija za zabranu kemijskog oružja.

Kemijski uzorak može se prevoziti samo uz prethodno odobrenje koje izdaje nadležno tijelo ili generalni direktor Organizacije za zabranu kemijskoga oružja, i pod uvjetom da je uzorak u skladu sa sljedećim odredbama:

(a) Uzorak mora biti zapakiran prema uputama za pakiranje 623 u Tehničkim uputama ICAO-a (vidi S-3-8 Priloga); i

(b) Za vrijeme prijevoza, prijevoznoj ispravi mora biti priložen primjerak isprave kojom se odobrava prijevoz, a u kojoj su navedeni granična količina i odredbe o pakiranju.

251 Navod KEMIJSKA OPREMA ili OPREMA ZA PRVU POMOĆ označava da se primjenjuje na kutije, kućišta itd. u kojima su male količine razne opasne tvari koje se koriste na primjer u medicinske, analitičke svrhe ili za potrebe ispitivanja ili obnove. Uređaji ne smiju sadržavati opasne tvari za koju je u stupcu (7a) tablice A poglavlja 3.2 navedena oznaka "količina 0."

Autorsko pravo © Ujedinjeni narodi, 2013. Sva prava pridržana.

Sastavni dijelovi ne smiju opasno reagirati (vidi "opasna reakcija" u 1.2.1). Ukupna količina opasnih tvari u bilo kojoj opremi ne smije biti iznad 1 l ili 1 kg. Pakirna skupina koja je dodijeljena opremi u cjelini, najstroža je pakirna skupina koja je dodijeljena bilo kojoj pojedinačnoj tvari u opremi.

Gdje oprema sadrži opasne tvari za koje ambalažna skupina nije dodijeljena, u transportnom dokumentu ne treba se nalaziti ambalažna skupina za transport opasnog tereta.

Oprema koja se prevozi na vozilima za potrebe pružanja prve pomoći ili rada, ne podliježe zahtjevima ADN-a.

Kemijska oprema i oprema za prvu pomoć koja sadrži opasne tvari u unutarnjem pakiranju koja ne prelazi ograničene količine koje se odnose na individualne tvari, kako je navedeno u stupcu (7a) tablice A poglavlja 3.2 može se prevoziti u skladu s poglavljem 3.4.

252 Pod uvjetom da amonijev nitrat ostane u otopini u svim uvjetima prijevoza, vodene otopine amonijeva nitrata, najviše sa 0,2% gorivoga materijala, u koncentraciji koja ne prelazi 80%, ne podliježu zahtjevima ADN-a.

266 Ova tvar, kad sadrži manje alkohola, vode ili sredstva koje smanjuje osjetljivost od specificiranog, ne smije se prevoziti, osim ako nadležno tijelo to nije izričito odobrilo (vidi 2.2.1.1).

267 Svi eksplozivi za miniranje tip C koji sadrže klorate, moraju biti odvojeni od eksploziva koji sadrže amonijev nitrat ili druge amonijeve soli.

270 Smatra se da vodene otopine anorganskih krutih nitratnih tvari klase 5.1 ne ispunjavaju kriterije za klasu 5.1 ako koncentracija tvari u otopini na najnižoj temperaturi, do koje dođe pri prijevozu, nije iznad 80% granice zasićenja.

271 Laktoza ili glukoza ili slične tvari mogu se koristiti kao sredstvo koje smanjuje osjetljivost, pod uvjetom da tvar ne sadrži ispod 90% masenoga udjela sredstva koje smanjuje osjetljivost. Nadležno tijelo može odobriti da se smjese razvrstaju u klasu 4.1 na temelju Serije testova 6(c) iz Priručnika o ispitivanjima i kriterijima, dio I., odjeljak 16, koji su provedeni na najmanje tri pakiranja pripremljena za prijevoz. Smjese koje sadrže najmanje 98% masenih postotaka sredstva koje smanjuje osjetljivost, ne podliježu zahtjevima ADN-a. Pakiranja koja sadrže smjese s najmanje 90% masenih postotaka sredstva koje smanjuje osjetljivost, ne moraju imati listicu opasnosti u skladu s oblikom br. 6.1.

272 Tvar se ne smije prevoziti pod odredbama za klasu 4.1, osim ako nadležno tijelo to nije izričito odobrilo (vidi UN br. 0143 ili UN 0150, po potrebi).

273 Maneb i pripravci od maneba, koji su stabilizirani u pogledu samozagrijavanja, ne moraju biti razvrstani u klasu 4.2 kad je ispitivanjem moguće dokazati da prostorna zapremina od 1 m^3 tvari nije samozapaljiva i da temperatura u središtu uzorka ne prelazi 200°C, kad se uzorak održava na temperaturi koja nije niža od 75 °C ± 2 °C tijekom 24 sata.

274 Primjenjuju se odredbe 3.1.2.8.

278 Tvari se ne smiju razvrstavati i prevoziti, osim ako to nije odobrilo nadležno tijelo na temelju rezultata ispitivanja Serije 2 i ispitivanja Serije 6(c) iz Priručnika o ispitivanjima i kriterijima, dio I., na pakiranju pripremljenom za prijevoz (vidi 2.2.1.1). Nadležno tijelo dodjeljuje pakirnu skupinu na temelju kriterija pod točkom 2.2.3, a vrstu pakiranja ispitivanjem Serije 6(c).

Autorsko pravo © Ujedinjeni narodi, 2013. Sva prava pridržana.

279 Tvar se dodjeljuje klasifikaciji ili pakirnoj skupini na temelju ljudskoga iskustva, a ne na temelju stroge primjene kriterija za razvrstavanje propisanih ADN-om.

280 Ovaj naziv važi za sigurnosne uređaje za vozila, brodove ili zrakoplove, primjerice, generatore zračnih jastuka, module zračnih jastuka, zatezače sigurnosnih pojaseva i piromehaničke uređaje, koji sadrže opasne terete klase 1 ili opasne terete drugih klasa, i ako se transportiraju kao sastavni dijelovi i ako su ovi predmeti u stanju pripremljenom za transport ispitani u skladu s ispitnom serijom 6 (c) priručnika za ispitivanje i kriterije Dio I, a da pri tom nije došlo do eksplozije uređaja, raspada kućišta uređaja ili posude pod tlakom, niti je nastupilo opasno rasturanje dijelova ili termička reakcija, koja bi mogla značajno spriječiti gašenje požara ili provođenje drugih mjera u slučaju nužde u neposrednoj okolini. Ovaj ulaz se ne odnosi na spasilačke uređaje opisane posebnom odredbom 296 (UN br 2990 i 3072).

282 *(Brisano)*

283 Predmeti koji sadrže plin namijenjen prigušivanju udaraca, uključujući uređaje za prigušivanje energije udarca ili pneumatske opruge, ne podliježu zahtjevima ADN-a pod uvjetom da:

(a) svaki predmet ima zapremninu prostora za plin koji ne prelazi 1,6 litara i tlak punjenja koji ne prelazi 280 bara kad umnožak zapremnine (litre) i tlaka punjenja (u barima) ne prelazi 80 (tj. 0,5 litre prostora za plin i tlak punjenja od 160 bara, 1 litra prostora za plin i tlak punjenja od 80 bara, 1,6 litara prostora za plin i tlak punjenja od 50 bara, 0,28 litara prostora za plin i tlak punjenja od 280 bara);

(b) svaki predmet ima najmanji tlak pri rasprskavanju 4 puta viši od tlaka punjenja na 20°C za predmete koji nemaju veću zapremninu prostora za plin od 0,5 litara i 5 puta od tlaka punjenja za predmete sa zapremninom prostora za plin iznad 0,5 litara;

(c) svaki predmet proizvodi se od materijala koji se nakon razbijanja ne smije rasprsnuti u komadiće;

(d) svaki predmet proizvodi se u skladu sa standardima za osiguranje kakvoće koji su prihvatljivi nadležnom tijelu; i

(e) projektni tip podvrgnut je ispitivanju na vatru, čime je potvrđeno da proizvod otpušta svoj tlak pomoću brtve koju razgrađuje vatra ili pomoću nekog drugog uređaja za otpuštanje tlaka koji omogućava predmetu da se ne rasprsne u komadiće i da predmet ne uzleti.

Vidi također 1.1.3.2 (d) za opremu koja se koristi za rad vozila.

284 Proizvođač kisika, kemijski, koji sadrži oksidacijske tvari, mora ispunjavati sljedeće uvjete:

(a) kad proizvođač kisika ima uređaj za aktiviranje eksplozije, mora se prevoziti pod ovim navodom kad je isključen iz klase 1, u skladu s napomenom u navodu 2.2.1.1.1 (b);

(b) proizvođač kisika, bez pakiranja, mora podnijeti ispitivanje slobodnim padom s visine od 1,8 m na negibljivu, neelastičnu, ravnu i vodoravnu površinu, u položaju u kojemu bi se, vjerojatno, oštetio bez gubljenja svojeg sadržaja i bez aktiviranja;

(c) kad proizvođač kisika ima uređaj za aktiviranje, mora imati najmanje dva pozitivna sredstva za sprečavanje nehotičnog aktiviranja.

Autorsko pravo © Ujedinjeni narodi, 2013. Sva prava pridržana.

286 Nitrocelulozni membranski filtri, obuhvaćeni ovim navodom, od kojih svaki ima masu koja nije iznad 0,5 g, ne podliježu zahtjevima ADN-a kad su svaki zasebno u predmetu ili u zatvorenomu pakiranju.

288 Tvari se ne smiju razvrstavati ni prevoziti, osim ako to nije odobrilo nadležno tijelo na temelju rezultata ispitivanja Serije 2 i Serije 6(c) iz Priručnika o ispitivanjima i kriterijima, dio I., na pakiranju pripremljenom za prijevoz (vidi 2.2.1.1).

289 Sigurnosni uređaji, električno inicirani i sigurnosni uređaji, pirotehnički instalirani u vozilima, vagonima, brodovima ili zrakoplovima ili u završenim komponentama spremnima za ugradnju, kao što su stupovi volana, obloge na vratima, sjedala itd., ne podliježu zahtjevima ADN.

290 Kada ovaj radioaktivni materijal odgovara definicijama i kriterijima ostalih klasa, kako je definirano u 2. dijelu, mora biti klasificiran u skladu sa sljedećim:

(a) kada tvar zadovoljava kriterije za opasni teret u količinama kako je navedeno u poglavlju 3.5, pakiranja moraju biti u skladu s odjeljkom 3.5.2 i zadovoljavati zahtjeve za ispitivanje odjeljka 3.5.3. Svi drugi zahtjevi koji se primjenjuju na radioaktivnu tvar, izuzeta pakiranja kako je navedeno u stavku 1.7.1.5 primjenjuju se bez referentne oznake za drugu klasu;

(b) kada količina premašuje ograničenja navedena u pododjeljku 3.5.1.2, tvar se klasificira u skladu s prevladavajućim sporednim rizikom. Prijevozna isprava mora opisivati tvar s UN brojem i ispravnim otpremnim imenom koje se primjenjuje na drugu klasu, nadopunjenim nazivom primjenjivim na radioaktivni izuzeti paket u skladu sa stupcem (2) tablice A poglavlja 3.2, i mora se prevoziti u skladu s odredbama primjenjivim na taj UN broj. Primjer podataka prikazanih na prijevoznoj ispravi je:

" UN 1993 ZAPALJIVA KAPLJEVINA, N.D.N. (smjesa etanola i toluena), radioaktivna tvar, izuzeto pakiranje – ograničena količina tvari, 3, PG II ".

Osim toga, primjenjuju se zahtjevi pododjeljka 2.2.7.2.4.1.

(c) odredbe poglavlja 3.4 za prijevoz opasnog tereta u ograničenim količinama ne primjenjuju se na tvari klasificirane u skladu s pododjeljkom (b);

(d) kada tvar ispunjava posebnu odredbu koja je izuzeta iz svih odredbi za opasan teret drugih kategorija, klasificira se u skladu s primjenjivim UN brojem klase 7 i primjenjuju se svi zahtjevi pododjeljka 1.7.1.5.

291 Zapaljivi ukapljeni plinovi kao sastavni dijelovi rashladnih uređaja. Sastavni dijelovi moraju biti projektirani i ispitani najmanje na trostruki radni tlak uređaja. Rashladni uređaji moraju biti projektirani i konstruirani tako da mogu sadržavati ukapljeni plin i da spriječe opasnost od rasprskavanja ili pucanja sastavnih dijelova koji zadržavaju tlak u uobičajenim uvjetima prijevoza. Rashladni uređaji i njihovi sastavni dijelovi ne podliježu zahtjevima ADR-a ako sadrže ispod 12 kg plina.

292 *(Obrisano)*

293 Na žigice se odnose sljedeće definicije:

(a) žigice s velikom glavom (‘fusee matches’), žigice su čije su glave obrađene spojem sredstva za paljenje osjetljivim na trenje i pirotehničkim spojem koji

Autorsko pravo © Ujedinjeni narodi, 2013. Sva prava pridržana.

izgara s malim plamenom ili bez plamena, ali uz oslobađanje intenzivne topline;

(b) sigurnosne žigice ("safety matches"), žigice su koje su spojene ili pričvršćene na kutiju, karticu s preklopom ili karticu i koje se pale trenjem isključivo o obrađenu površinu;

(c) žigice koje se pale na svakoj podlozi ("strike anywhere matches"), žigice su koje se pale trenjem o bilo koju krutu površinu;

(d) voštane žigice ("wax vesta matches"), žigice su koje se pale trenjem bilo na obrađenu ili na krutu površinu.

295 Baterije ne moraju biti pojedinačno označene i obilježene ako je paleta označena i obilježena odgovarajućim znakom ili listicom opasnosti.

296 UN br. 2990 odnosi se na samonapuhavajuće naprave, a UN br. 3072 na naprave za spašavanje koje nisu samonapuhavajuće. Naprave za spašavanje mogu sadržavati:

(a) signalne uređaje (klasa 1), koji mogu uključivati dimne i rasvjetne signalne rakete pakirane u pakiranju koje sprečava njihovo slučajno aktiviranje;

(b) za UN br. 2990, mehanički uređaj podskupine 1.4, skupina kompatibilnosti S, može sadržavati uloške za potrebe mehanizma za samonapuhavanje i pod uvjetom da količina eksploziva po primjeni ne prelazi 3,2 g:

(c) stlačeni ili ukapljeni plinovi klase 2, skupina A ili O, prema 2.2.2.1.3;

(d) baterije za skladištenje električne energije (klasa 8) i litijeve baterije (klasa 9);

(e) oprema za prvu pomoć ili oprema za popravke koji sadrže male količine opasnih tvari (npr. tvari klasa 3, 4.1, 5.2, 8 ili 9); ili

(f) žigice koje se pale na svakoj podlozi, u pakiranju koje sprečava nehotično aktiviranje.

Naprave za spašavanje u snažnom čvrstom vanjskom pakiranju s ukupnom maksimalnom bruto masom 40 kg, koje ne sadržavaju nikakve opasne tvari osim stlačenih ili ukapljenih plinova klase 2, skupine A ili skupine O, u spremnicima čija zapremina ne premašuje 120 ml, ugrađenima isključivo u svrhu aktivacije tih naprava, ne podliježu zahtjevima pravilnika ADN.

300 Riblje brašno, riblji otpaci i brašno morskih račića ne smiju se utovarivati ako u trenutku utovara temperatura prelazi 35 °C ili je za 5 °C viša od okolne temperature, ovisno o tome što je više.

302 Raskužene transportne jedinice koje ne sadrže druge opasne tvari podložne su samo odredbama 5.5.2.

303 Posude moraju biti označene klasifikacijskom oznakom plina ili smjesa plinova koji se u njima nalaze, određenom u skladu s 2.2.2.

304 Ovaj unos smije se koristiti samo za prijevoz neaktiviranih baterija koje sadrže suhi kalijev hidroksid i koje treba aktivirati prije korištenja dodavanjem odgovarajuće količine vode pojedinačnim baterijama.

305 Ove tvari ne podliježu zahtjevima ADN-a u koncentracijama koje ne prelaze 50 mg/kg.

Autorsko pravo © Ujedinjeni narodi, 2013. Sva prava pridržana.

306 Ovaj naziv se može koristiti samo za tvari koje su previše neosjetljive za prijem u klasu 1 kada su testirane prema ispitnoj seriji 2 (vidi Priručnik za ispitivanja i kriterije, dio I)

307 Navod se može koristiti samo za jednolične smjese koje sadrže amonijev nitrat kao glavni sastojak u sklopu sljedećega sastava:

(a) najmanje 90% amonijeva nitrata s najviše 0,2% ukupno gorivog/organskog materijala koji se računa kao ugljik i s dodanom tvari, ako je ima, koja je anorganska i inertna u odnosu na amonijev nitrat; ili

(b) ispod 90%, ali iznad 70% amonijeva nitrata s drugim anorganskim materijalima ili iznad 80%, ali ispod 90% amonijeva nitrata pomiješanoga s kalcijevim karbonatom i/ili dolomitnim i/ili mineralnim kalcijevim sulfatom i nikako ispod 0,4% ukupno gorivog/organskoga materijala koji se računa kao ugljik; ili

(c) mineralna gnojiva koja se temelje na amonijevu nitratu tipa dušika i koja sadrže smjese amonijeva nitrata i amonijeva sulfata s više od 45%, ali manje od 70% amonijeva nitrata i 0,4% ukupno gorivog/organskoga materijala koji se računa kao ugljik, tako da zbroj postotaka sastava amonijeva nitrata i amonijeva sulfata prelazi 70%.

309 Navod se odnosi na emulzije koje nisu desenzitirane, otopine i gelove koji se, prije svega, sastoje od smjese amonijeva nitrata i tekuće faze, koji su namijenjeni proizvodnji eksploziva za miniranje tip E tek nakon dodatne obrade prije korištenja.

Smjesa emulzije je uobičajeno sljedećega sastava: 60 – 85% amonijeva nitrata; 5 – 30% vode; 2 – 8% goriva; 0,5 – 4% emulgatora ili sredstva za zgušnjavanje; 0 – 10% topivoga sredstva za suzbijanje plamena i aditiva u tragovima. Druge anorganske nitratne soli mogu zamijeniti dio amonijeva nitrata.

Smjesa suspenzija i gelova je uobičajeno sljedećega sastava: 60 – 85% amonijeva nitrata; 0–5%; natrija ili kalijeva perklorata; 0–17% heksaminijeva nitrata ili monometilaminaova nitrata; 5–30% vode; 2–15% goriva; 0,5–4% emulgatora ili sredstva za zgušnjavanje; 0–10% topivoga sredstva za suzbijanje plamena i aditiva u tragovima. Druge anorganske nitratne soli mogu zamijeniti dio amonijeva nitrata.

Ove tvari moraju uspješno proći ispitivanja 8 (a), (b) i (c) ispitne serije 8 Priručnika za ispitivanje i kriterije, Dio I, odjeljak 18 i da su dozvoljene od strane nadležnog tijela.

310 Uvjeti ispitivanja u pododjeljku 38.3 Priručnika o ispitivanjima i kriterijima ne odnose se na proizvodnju koja se sastoji najviše od 100 članaka i baterija ili na prototipe članaka i baterija prije proizvodnje kad se takvi prototipi prevoze zbog ispitivanja:

(a) ako se članci i baterije prevoze u vanjskom pakiranju koje je metalni, plastični ili bubanj od šperploče ili metalna, plastična ili drvena kutija, te ispunjavaju kriterije za pakirnu skupinu I; i

(b) ako su svaki članak i baterija pakirani svaki zasebno u unutarnje pakiranje koje je unutar vanjskog pakiranja, i ako su obloženi materijalom za amortizaciju koji nije goriv i nije provodljiv.

311 Tvari se ne smiju prevoziti pod ovim navodom, osim ako to nije odobrilo nadležno tijelo na temelju rezultata odgovarajućih ispitivanja prema *Priručniku o ispitivanjima i kriterijima, dio I*.

Pakiranje mora osigurati da postotak razrjeđivača u bilo kojemu trenutku za vrijeme prijevoza ne padne ispod onoga navedenoga u odobrenju nadležnoga tijela.

Autorsko pravo © Ujedinjeni narodi, 2013. Sva prava pridržana.

312 *(Rezervirano)*

313 *(Obrisano)*

(a) Ove tvari sklone su egzotermnoj razgradnji na povišenim temperaturama. Razgradnju mogu pokrenuti toplina ili nečistoće (npr. metali u prahu/željezo, mangan, kobalt, magnezij i/ili njihovi spojevi;

(b) Za vrijeme prijevoza tvari moraju biti zaštićene od izravne sunčeve svjetlosti i svih izvora topline i moraju biti smještene u odgovarajuće prostore koji se prozračuju.

315 Navod se ne smije koristiti za tvari klase 6.1, tvari koje ispunjavaju kriterije toksičnosti udisanjem za pakirnu skupinu I opisanu u 2.2.61.1.8.

316 Navod se odnosi samo na kalcijev hipoklorit, suh, kad se prevozi u obliku nedrobive ploče.

317 "Fisijski s izuzećem", odnosi se samo na ono pakiranje koje je u skladu s točkom 6.4.11.2.

318 Za potrebe dokumentacije, vlastiti otpremni naziv mora biti dopunjen tehničkim nazivom (vidi 3.1.2.8). Kad infektivne tvari koje se prevoze nisu poznate, ali se pretpostavlja da ispunjavaju kriterije za uključenje u kategoriju A i dodjelu UN br. 2814 ili 2900, na prijevoznoj ispravi iza vlastitoga otpremnog naziva treba u zagradama navesti riječi: "infektivna tvar pretpostavljene kategorije A."

319 Zapakirane tvari i pakiranja koji su označeni u skladu s uputom za pakiranje P650 ADR-a, ne podliježu nikakvim drugim zahtjevima ADN-a.

321 Smatra se da ovi sustavi za skladištenje uvijek sadrže vodik.

322 Kada se prevoze nedrobljive tablete, tada se dobra svrstavaju u pakirnu skupinu III.

323 *(Rezervirano)*

324 Ove tvari moraju biti stabilizirane kada je koncentracija manja od 99%.

325 U slučaju nedjeljivog ili djeljivog izuzetog uranovog heksafluorida, materijal mora biti klasificiran pod UN br. 2978.

326 U slučaju djeljivog uranovog heksafluorida, materijal mora biti klasificiran pod UN br. 2977.

327 Otpad aerosola otpremljen u skladu s 5.4.1.1.3 može se prevoziti pod ovim navodom u svrhu preinaka ili odlaganja. Ne mora biti zaštićen od nenamjernog pražnjenja u smislu mjera od opasnosti povišenog tlaka i opasnog izlaženja u atmosferu. Otpad aerosola, osim onih koji puštaju ili su oštećeni, mora biti pakiran u skladu s pakirnim uputama P207 ADR-a i posebnim zahtjevom PP87 ADR-a, ili pakirnim uputama LP02 ADR-a i posebnim pakirnim zahtjevom L2 ADR-a. Aerosoli koji puštaju ili su oštećeni moraju biti prevoženi u spasilačkim pakiranjima uz mjere koje osiguravaju sigurnost od povišenog tlaka.

Autorsko pravo © Ujedinjeni narodi, 2013. Sva prava pridržana.

NAPOMENA: *Pri pomorskom prijevozu, otpad aerosola ne smije biti prevožen u zatvorenim kontejnerima.*

328 Ovaj navod primjenjuje se na gorivo u patronama uključujući i kada je ono sadržano u opremi ili pakirano s opremom. Gorivo u patronama ugrađeno u ili kao sastavni dio sustava gorivih članaka smatra se kao da je sadržano u opremi. Gorivo u patronama je svaki predmet u koje se gorivo za punjenje u gorive članke kroz ventil(e) kontrolirano puni. Patrone s gorivom, uključujući i kada su sadržane u opremi, moraju biti oblikovane i izrađene do spriječe izljevanje goriva pod uobičajenim uvjetima prijevoza.

Patrone gorivih članaka oblika i tipa koje se koriste s kapljevinom kao gorivom moraju udovoljiti unutarnjem ispitnom tlaku od 100 kPa (ispitni) bez propusnosti.

Osim za gorivo u patronama koje sadrže vodik u metalnom hidridu koje moraju biti u skladu s posebnim zahtjevima 339, svaka patrona gorivih članaka oblika i tipa mora biti ispitana na pad s visine od 1,2 metra na čvrstu površinu u smjerovima koji su najosjetljiviji na oštećenja tih patrona, a da ne dođe do gubitka sadržaja.

Ako se litijeve metalne ili litijeve ionske baterije nalaze u sustavu gorivih članaka, pošiljka se otprema temeljem ove stavke i odgovarajućih navoda za UN 3091 LITIJEVE METALNE BATERIJE SADRŽANE U OPREMI ili UN 3481 LITIJEVE IONSKE BATERIJE SADRŽANE U OPREMI.

329 *(Rezervirano)*

331 *(Rezervirano)*

332 Magnezijev nitrat heksahidrat nije predmetom zahtjeva ADR-a.

333 Smjese etanola i benzina, motornog benzina ili goriva za korištenje u motorima sa svjećicom (npr. u automobilima, stacionarnim motorima i drugim motorima) moraju biti označene tim navodom u skladu s varijantama zapaljivosti.

334 Patrone gorivih članaka mogu sadržavati aktivator opremljen s dva neovisna načina sprečavanja miješanja goriva tijekom prijevoza.

335 Smjese krutih tvari koje nisu predmetom zahtjeva ADN-a i za okoliš opasne kapljevine ili krute tvari moraju biti klasificirane kao UN 3077 i mogu biti prevožene pod ovim navodom ako su opremljene tako da nisu slobodno vidljive za vrijeme utovara ili cijelog vremena pakiranja i da je vozilo ili sadržaj zatvoren. Svako vozilo ili teretni prostor mora biti nepropusan kada se koristi za prijevoz tvari u rasutom stanju. Ako su opremljene tako da su slobodno vidljive za vrijeme utovara ili cijelog vremena pakiranja i da je vozilo ili sadržaj zatvoren tvar koja je utovarena i smjesa mora biti klasificirana kao UN 3082. Nepropusna pakiranja i predmeti koji sadrže manje od 10 ml za okoliš opasne kapljevine, absorpcija u kruti materijal ali bez slobodne kapljevine u pakiranju ili predmetu ili koja sadrže manje od 10 g za okoliš opasne krute tvari, nisu predmetom zahtjeva ADN-a.

336 Svako pojedino pakiranje negorive krute tvari LSA-II ili LSA-III materijala, ako se prevozi zrakom, ne smije sadržavati aktivnost veću od 3 000 A2.

Autorsko pravo © Ujedinjeni narodi, 2013. Sva prava pridržana.

337 Tip B(U) i tip B(M) pakiranja, ako se prevozi zrakom, ne smije sadržavati aktivnost veću od sljedeće:

(a) za malo disperzivni radioaktivni materijal: odobrenog oblika pakiranja kako je navedeno u potvrdi o odobravanju;

(b) za posebni oblik radioaktivnih materijala: 3 000 A1 ili 100 000 A2, koje je manje; ili

(c) za sve ostale radioaktivne materijale: 3 000 A2.

338 Svaka patrona gorivih članaka prevožena pod ovim navodom i oblikovana da sadržava ukapljeni zapaljivi plin mora:

(a) biti sposobna podnijeti, bez propuštanja ili rasprsnuća, tlak od najmanje dva puta uravnoteženog tlaka sadržaja na 55 °C;

(b) ne sadrži više od 200 ml ukapljenog zapaljivog plina, čiji tlak pri isparavanju ne smije premašivati 1.000 kPa pri 55 °C; i

(c) odgovara ispitivanju s vrućom vodom propisanim u 6.2.6.3.1. ADR-a.

339 Patrone gorivih članaka koje sadrže vodik u metalnom hidridu prevožene pod ovim navodom moraju imati zapreminu vode manju ili jednaku 120 ml.

Tlak u patronama gorivih članaka ne smije prelaziti 5 MPa na 55 °C. Tipski oblik mora podnijeti, bez propuštanja ili rasprsnuća, tlak od dva puta konstrukcijskog tlaka patrone na 55 °C ili 200 kPa više od konstrukcijskog tlaka patrone na 55 °C, ovisno o tome koje je vrijednost veća. Tlak s kojim je ovo ispitivanje povezano je naveden u ispitivanju padom i vodikovu ispitivanju kao "najmanji tlak rasprsnuća ljuske".

Patrone gorivih članaka moraju biti punjene u skladu s postupcima izrade proizvođača. Proizvođač će na raspolaganje dati sljedeće podatke za svaku patronu gorivih članaka:

(a) o postupku pregleda koji mora biti proveden prije prvog punjenja i prije svakog ponovnog punjenja patrone gorivih članaka;

(b) o sigurnosnim predostrožnostima i potencijalnim opasnostima na koje treba obratiti pozornost;

(c) o postupku za određivanje postizanja nazivne zapremine;

(d) o rasponu najmanjeg i najvećeg tlaka;

(e) o najmanjem i najvećem odnosu temperature; i

(f) o bilo kojim drugim zahtjevima kojima mora biti udovoljeno kod prvog punjenja i svakog ponovnog punjenja uključujući tip opreme korištene za prvo punjenje i svako ponovno punjenje.

Patrone za gorive članke moraju biti konstruirane i izrađene tako da spriječe propuštanje goriva pod uobičajenim uvjetima prijevoza. Svaki oblik dizajna patrone, uključujući patrone kao sastavne dijelove gorivih članaka, mora biti predmetom i mora udovoljiti sljedećim ispitivanjima:

Autorsko pravo © Ujedinjeni narodi, 2013. Sva prava pridržana.

Ispitivanje padom

Ispitivanje padom s visine od 1,8 metara na čvrstu površinu u četiri različita smjera:

(a) okomito, na dio koji sadrži ventilski sklop;

(b) okomito, suprotno od ventilskog sklopa;

(c) vodoravno, na metalni vrh promjera 38 mm, tako da je metalni vrh okrenut prema gore; i

(d) pod kutem od 45° na dio koji sadrži ventilski sklop.

Pri tome ne smije biti curenja, koje je određeno stvaranjem mjehurića pri korištenju sapunice ili nečeg drugog jednakovrijednog za potrebe provjere propusnosti, kada je patrona napunjena do nazivnog tlaka punjenja. Patrone gorivih članaka moraju biti hidrostatski stlačene do uništenja. Zabilježeni tlak prsnuća mora prijeći 85% najmanjeg tlaka rasprsnuća ljuske.

Ispitivanje plamenom

Patrone gorivih članaka punjene vodikom do nazivne zapremine moraju biti predmetom ispitivanja plamenom. Smatra se da dizajn patrona, koji može uključivati sigurnosni ventil kao sastavni segment, udovoljava testu plamenom ukoliko:

(a) unutarnji tlak ventila dođe do nultog ispitnog tlaka bez loma patrone; ili

(b) patrona podnese plamen najmanje 20 minuta bez loma.

Cikličko ispitivanje vodikom

Svrha ovog ispitivanja je provjera patrona gorivih članaka na opterećenja koja su veća od onih tijekom normalnog korištenja.

Patrone gorivih članaka moraju biti ciklički punjene od najmanje 5% nazivne vodikove zapremine do više od 95% nazivne vodikove zapremine i vraćene na manje od 5% nazivne vodikove zapremine. Za punjenje se mora koristiti nazivni tlak punjenja, a temperatura mora biti jednaka radnoj temperaturi. Ovaj ciklički postupak mora se sastojati od najmanje 100 ciklusa.

U narednom cikličkom ispitivanju, potrebno je puniti patrone gorivih članaka, a mjeriti zapreminu vode navedenu na patronama. Za patrone se smatra da su zadovoljile cikličko ispitivanje vodikom ukoliko zapremina vode navedena na patroni ne prelazi zapreminu vode prikazanu na neispitanim patronama punjenim do 95% nazivne zapremine i stlačenim do 75% njihovog najmanjeg tlaka rasprsnuća.

Ispitivanje nepropusnosti tijekom izrade

Svaka patrona gorivih članaka mora biti ispitana na nepropusnost na 15 °C ± 5 °C, tijekom tlačenja do nazivnog tlaka punjenja. Pri tome ne smije biti curenja, koje je određeno korištenjem otopine mjehurića sapunice ili drugog jednakovrijednog medija na svim mogućim mjestima curenja.

Autorsko pravo © Ujedinjeni narodi, 2013. Sva prava pridržana.

Svaka patrona gorivih članaka mora biti trajno označena sljedećim podacima:

(a) nazivnim tlakom punjenja u MPa;

(b) serijskim brojem proizvođača za patrone gorivih članaka ili jedinstvenim identifikacijskim brojem; i

(c) datumom isteka korištenja temeljenom na životnom vijeku (godina u četiri znamenke; mjesec u dvije znamenke).

340 Kemijska oprema, oprema prve pomoći i oprema poliesternih smola koje sadrže opasne tvari u unutarnjem pakiranju koje ne prelazi količine ograničene za izuzete količine primjenjivo na pojedine tvari kada je navedeno u stupcu (7b) tablice A poglavlja 3.2, mogu biti prevožene u skladu s poglavljem 3.5. Za tvari klase 5.2, koje nemaju navedenu oznaku za izuzete količine u stupcu (7b) tablice A poglavlja 3.2, se mogu smatrati opremom i označiti oznakom E2 (vidi 3.5.1.2).

341 *(Rezervirano)*

342 Staklene unutarnje posude (poput ampula ili kapsula) predviđene samo za primjenu u uređajima za steriliziranje, kada sadrže manje od 30 ml etilen oksida po unutarnjem pakiranju s najviše 300 ml po vanjskom pakiranju, mogu se prevoziti u skladu s odredbama poglavlja 3.5, neovisno o naznaci "E0" u stupcu (7b) tablice A poglavlja 3.2 pod uvjetom da:

(a) je nakon punjenja za svaku staklenu unutarnju posudu utvrđeno da je nepropusna stavljanjem posuda u vruću vodu, na dovoljnoj temperaturi i dovoljno dugo kako bi se osiguralo da je postignut unutarnji tlak jednak tlaku pri isparavanju etilen oksida na 55 °C. Svaka staklena unutarnja posuda koja se pokaže propusnom, izobličenom ili na drugi način manjkavom u okviru ovoga ispitivanja ne smije se prevoziti temeljem uvjeta ove posebne odredbe;

(b) je povrh pakiranja propisanog odjeljkom 3.5.2 svaka staklena unutarnja posuda u zapečaćenoj plastičnoj vrećici koja je kompatibilna s etilen oksidom i koja može zadržati sadržaj u slučaju loma ili propusnosti staklene unutarnje posude; i

(c) je svaka staklena unutarnja posuda zaštićena načinom sprečavanja bušenja plastične vrećice (npr. omotom ili materijalom za amortizaciju) u slučaju oštećenja pakiranja (npr. gnječenjem).

343 Ovaj unos vrijedi za sirovu naftu koja sadrži sumporovodik u dovoljnoj koncentraciji da pare koje se šire iz nje mogu predstaviti rizik od trovanja pri udisanju. Pakirna skupina dodjeljuje se na temelju opasnosti od zapaljivosti i udisanja, u skladu sa stupnjem opasnosti koju predstavlja.

344 Odredbe odjeljka 6.2.6 moraju biti ispunjene.

345 Ovaj plin, ukoliko se prenosi u otvorenim kriogenskim spremnicima s maksimalnim kapacitetom od 1 litre i sa staklenim dvostrukim stijenkama s razmakom između unutarnje i vanjske stijenke koji je vakumiran, nije predmet ADN-a pod uvjetom da se svaka posuda prenosi u vanjskom pakiranju s prikladnim materijalom za amortizaciju ili upijajućim materijalom za zaštitu od oštećenja uslijed udaraca.

Autorsko pravo © Ujedinjeni narodi, 2013. Sva prava pridržana.

346 Otvoreni kriogenski spremnici koji udovoljavaju zahtjevima uputa o pakiranju P 203 pododjeljka 4.1.4.1 ADR-a i koji ne sadrže opasni teret osim UN br. 1977 dušika, ohlađene kapljevine, koja je potpuno apsorbirana u porozni materijal, nisu podložni nijednom drugom zahtjevu ADN-a.

347 Ovaj unos koristi se samo ukoliko su rezultati serije ispitivanja 6 (d) Priručnika o ispitivanjima i kriterijima, dio I., pokazali da su sve opasne posljedice koje proizlazile iz djelovanja ograničene unutar pakiranja.

348 Baterije proizvedene nakon 31. prosinca 2011. moraju biti označene vrijednošću vatsati na vanjskom pakiranju.

349 Smjese hipoklorita s amonijevom soli ne smiju se prihvatiti za prijevoz. UN br. 1791. otopina hipoklorita je tvar klase 8.

350 Amonijev bromat i njegove vodene otopine i smjese bromata s amonijevom soli ne smiju se prihvatiti za prijevoz.

351 Amonijev klorat i njegove vodene otopine i smjese klorata s amonijevom soli ne smiju se prihvatiti za prijevoz.

352 Amonijev klorit i njegove vodene otopine i smjese klorita s amonijevom soli ne smiju se prihvatiti za prijevoz.

353 Amonijev permanganat i njegove vodene otopine i smjese od permanganata s amonijevom soli ne smiju se prihvatiti za prijevoz.

354 Ova tvar je toksična udisanjem.

355 Boce s kisikom za hitno korištenje koje se prevoze pod ovim unosom mogu uključivati ugrađene uloške za aktiviranje (ulošci, mehanički uređaj podskupine 1.4, skupina kompatibilnosti C ili S), bez mijenjanja klasifikacije u klasu 2 pod uvjetom da ukupna količina zapaljivih (potisnih) eksploziva ne premašuje 3,2 g po boci s kisikom. Cilindri s ugrađenim uloščima za aktiviranje prije prijevoza moraju imati učinkovito sredstvo za sprečavanje slučajne aktivacije.

356 Sustave za pohranu metalnih hidrida u vozilima, vagonima, brodovima ili zrakoplovima ili u dovršenim sastavnim dijelovima, ili čija je ugradnja planirana u vozila, vagone, brodove ili zrakoplove, odobrava nadležno tijelo države proizvodnje[1] prije prihvata za prijevoz. Prijevozna isprava mora uključivati naznaku da je paket odobrilo nadležno tijelo zemlje proizvodnje[1] ili uz svaku pošiljku mora biti priložena preslika odobrenja nadležnog tijela zemlje proizvodnje[1].

357 Sirova nafta koja sadrži sumporovodik u dovoljnoj koncentraciji da pare koje iz nje isparavaju mogu predstaviti opasnost pri udisanju otpremaju se pod unosom UN 3494 SUMPORNA SIROVA NAFTA, ZAPALJIVA TVAR, TOKSIČNO.

358 Otopina nitroglicerina u alkoholu s više od 1%, ali ne više od 5%, nitroglicerina može se svrstati u klasu 3 i pod UN broj 3064, pod uvjetom da je udovoljeno svim zahtjevima vezanim uz upute za pakiranje P 300 iz odlomka 4.1.4.1.

[1] *Ukoliko država proizvodnje nije država ugovornica ADN-a, nadležno tijelo države ugovornice ADN-a priznaje odobrenje.*

Autorsko pravo © Ujedinjeni narodi, 2013. Sva prava pridržana.

359 Otopina nitroglicerina u alkoholu s više od 1%, ali ne više od 5%, nitroglicerina svrstava se u klasu 1 i pod UN br. 0144, ako nije udovoljeno svim zahtjevima vezanim uz uputu za pakiranje P 300 iz odlomka 4.1.4.1.

360 Vozila pokretana isključivo litijevim metalnim baterijama ili litijevim ionskim baterijama svrstavaju se pod UN broj 3171 vozila na baterijski pogon.

361 Ova stavka odnosi se na električne dvoslojne kondenzatore s kapacitetom za pohranu energije većim od 0,3 Wh. Kondenzatori s kapacitetom za pohranu energije od 0,3 Wh ili manje ne podliježu Pravilniku ADN. Kapacitet za pohranu energije označava energiju koju zadržava kondenzator, obračunatu pomoću nazivnog napona i kapacitivnosti. Svi kondenzatori na koje se ovo primjenjuje, uključujući kondenzatore koji sadržavaju elektrolit koji ne udovoljava klasifikacijskim kriterijima bilo koje klase opasnih tvari, moraju ispunjavati sljedeće uvjete:

(a) Kondenzatori koji nisu ugrađeni u opremu prevoze se u ispražnjenom stanju. Kondenzatori koji su ugrađeni u opremu prevoze se u ispražnjenom stanju ili tako da su zaštićeni od nastanka kratkog spoja;

(b) Svaki kondenzator mora biti zaštićen od mogućeg nastanka kratkog spoja tijekom prijevoza, na sljedeći način:

(i) Ako je kapacitet za pohranu energije kondenzatora manji ili jednak 10 Wh, ili ako je kapacitet za pohranu energije svakog kondenzatora u modulu manji ili jednak 10 Wh, kondenzator ili modul moraju biti zaštićeni od nastanka kratkog spoja ili opremljeni metalnom trakom koja spaja priključke; i

(ii) Ako je kapacitet za pohranu energije kondenzatora ili kondenzatora u modulu veći od 10 Wh, kondenzator ili modul moraju biti opremljeni metalnom trakom koja spaja priključke;

(c) Kondenzatori koji sadržavaju opasnu robu moraju biti konstruirani tako da izdrže 95 kPa diferencijalnog tlaka;

(d) Kondenzatori moraju biti konstruirani i izrađeni tako da sigurno otpuštaju tlak koji se može nakupiti tijekom uporabe, kroz ventilacijski otvor ili slabu točku u kućištu kondenzatora. Bilo koja kapljevina ispuštena tijekom otpuštanja ventilacijskog otvora mora se zadržati u pakiranju ili opremi u kojoj je ugrađen kondenzator; i

(e) Kondenzatori moraju imati oznaku kapaciteta za pohranu energije, izraženu u Wh.

Kondenzatori koji sadržavaju elektrolit koji ne udovoljava klasifikacijskim kriterijima bilo koje klase opasnih tvari, uključujući kada su ugrađeni u opremu, ne podliježu ostalim odredbama Pravilnika ADN.

Kondenzatori koji sadržavaju elektrolit koji udovoljava klasifikacijskim kriterijima bilo koje klase opasnih tvari, s kapacitetom za pohranu energije od 10 Wh ili manje, ne podliježu ostalim odredbama Pravilnika ADN ako mogu odoljeti ispitivanju slobodnim padom s 1,2 metra nezapakirani, na tvrdu površinu, bez gubitka sadržaja.

Kondenzatori koji sadržavaju elektrolit koji udovoljava klasifikacijskim kriterijima bilo koje klase opasnih tvari, s kapacitetom za pohranu energije od 10 Wh ili manje, ne podliježu ostalim odredbama Pravilnika ADN ako mogu odoljeti ispitivanju slobodnim padom s 1,2 metra nezapakirani, na tvrdu površinu, bez gubitka sadržaja.

Autorsko pravo © Ujedinjeni narodi, 2013. Sva prava pridržana.

Kondenzatori ugrađeni u opremu i s dodatkom elektrolita koji udovoljava klasifikacijskim kriterijima bilo koje klase opasnih tvari, ne podliježu ostalim odredbama Pravilnika ADR, pod uvjetom da je oprema pakirana u čvrsto vanjsko pakiranje izrađeno od odgovarajućeg materijala i odgovarajuće čvrstoće i konstrukcije, s obzirom na predviđenu uporabu pakiranja, na način koji sprečava slučajan rad kondenzatora tijekom prijevoza. Velika robusna oprema koja sadržava kondenzatore može se za prijevoz ponuditi nezapakirana ili na paletama, ako su kondenzatori odgovarajuće zaštićeni opremom u kojoj se nalaze.

NAPOMENA: Kondenzatori koji su konstruirani tako da održavaju napon na priključcima (npr. asimetrični kondenzatori) ne pripadaju pod ovu stavku.

362 *(Rezervirano)*

363 Ova stavka također se primjenjuje na tekuća goriva, osim onih izuzetih temeljem odlomaka (a) ili (b) pod 1.1.3.3, iznad količine propisane u stupcu (7a) tablice A iz poglavlja 3.2, u spremnicima ugrađenim u opremu ili strojeve (npr. generatore, kompresore, grijaća tijela, itd) kao dio njihovog izvornog tipa konstrukcije. Ne podliježu drugim odredbama ADN-a ako su ispunjeni sljedeći zahtjevi:

(a) spremnici su u skladu sa zahtjevima izradbe nadležnog tijela države proizvodnje;[2]

(b) spremnici su u skladu sa zahtjevima izradbe nadležnog tijela države proizvodnje;[2] svi ventili ili otvori (npr. uređaji za odzračivanje) u spremnicima koji sadrže opasne tvari moraju biti zatvoreni tijekom prijevoza;

(c) stroj ili uređaj je utovaren okrenut u onom smjeru da sprječava nenamjerno curenje opasnog tereta, i osiguran je sredstvom koje stroj i uređaj fiksira na način da je spriječeno bilo koje pomicanje tijekom transporta koje bi im promijenilo položaj ili uzrokovalo oštećenje;

(d) ako spremnik ima kapacitet veći od 60 litara, ali ne veći od 450 litara, strojevi ili oprema označeni su s jedne vanjske strane u skladu s 5.2.2, a ako je kapacitet veći od 450 litara, ali ne veći od 1.500 litara, strojevi ili oprema označeni su sa sve četiri strane u skladu s 5.2.2; i

(e) ako spremnik ima zapreminu veću od 1.500 litara, strojevi ili oprema označavaju se listicama opasnosti u obliku pločica na sve četiri vanjske stranice u skladu s 5.3.1.1.1, primjenjuje se zahtjev 5.4.1, a prijevozna isprava uključuje sljedeću dodatnu izjavu: "prijevoz u skladu s posebnom odredbom 363".

364 Ovaj predmet može se prevoziti isključivo prema odredbama Poglavlja 3.4 ako, kako je prikazano za prijevoz, paket uspješno prođe testiranje u skladu sa Serijom ispitivanja 6 (d) iz Priručnika o ispitivanjima i kriterijima, dio I., na način koji određuje nadležno tijelo.".

365 Za proizvedene instrumente i predmete koji sadržavaju živu, vidi UN 3506.".

366 Proizvedeni instrumenti i predmeti koji sadržavaju najviše 1 kg žive ne podliježu ADN-u.

[2] *Primjerice, u skladu s mjerodavnim odredbama Direktive 2006/42/EZ Europskog parlamenta i Vijeća od 17. svibnja 2006. o strojevima kojom se mijenja i dopunjuje Direktiva 95/16/EZ (Službeni list Europske unije br. L 157 od 9. lipnja 2006., str. 0024-0086).*

Autorsko pravo © Ujedinjeni narodi, 2013. Sva prava pridržana.

367 Za potrebe dokumentacije:
Službeni transportni naziv "Materijal vezan za boju" može koristiti za slanje komada za otpremu "Boja" i "Materijal vezan za boju" u istom komadu za otpremu;

Službeni transportni naziv "Materijal vezan za boju, korozivan, zapaljiv" može koristiti za slanje komada za otpremu "Boja, korozivna, zapaljiva" i "Materijal vezan za boju, korozivan, zapaljiv" u istom komadu za otpremu;

Službeni transportni naziv "Materijal vezan za boju, zapaljiv, korozivan" može koristiti za slanje komada za otpremu "Boja, zapaljiva, korozivna" i "Materijal vezan za boju, zapaljiv, korozivan" u istom komadu za otpremu, i

Službeni transportni naziv "Materijal vezan za tintu za štampanje" može koristiti za slanje komada za otpremu "Štamparska tinta" i "materijal u vezi s tintom za štampanje" u istom paketu.

368 U slučaju ne- fisijskog ili fisijski - izuzetog urana heksafluorida, materijal se treba klasificirati pod UN 3507 ili UN 2978.

369 Sukladno 2.1.3.5.3 (a), ovaj radioaktivni materijal u vidu očekivanih komada za otpremu posjeduje korozivne osobine koje ga svrstavaju u klasu 8 sa sporednom opasnošću radioaktivnog materijala.

Uranij heksafluorid se može klasificirati na temelju ovog unosa samo ako su uvjeti 2.2.7.2.4.1.2, 2.2.7.2.4.1.5, 2.2.7.2.4.5.2, i, za fisijski - izuzet materijal, ako su ispunjeni uvjeti iz 2.2 .7.2.3.6.

Pored odredbi koje vrijede za prijevoz tvari klase 8, primjenjuju se odredbe 5.1.3.2, 5.1.5.2.2, 5.1.5.4.1 (b), 7.1.4.14.7.3.1, 7.1.4.14.7.5.1 do 7.1. 4.14.7.5.4 i 7.1.4.14.7.7.

Nije potrebno da se oznaka za klasu 7 prikaže

370 Ovaj naziv se odnosi na:

- Amonijev nitrat s više od 0.2% zapaljive tvari, uključujući bilo koje organske tvari koje se računaju kao ugljik, isključujući bilo koje dodane tvari; i

- Amonijev nitrat s ne više od 0,2% zapaljivih tvari, uključujući bilo koje organske tvari koje se računaju kao ugljik, isključujući bilo koju dodatnu materiju, koja nije previše osjetljiva za prijem u klasu 1 kada je testirana u skladu s Testom Serije 2 (vidi Priručnik za ispitivanja i kriterije, Dio 1). Pogledajte također UN br 1942. ".

371 (1) Naziv se također odnosi na proizvode, sadržane u posudama niskog tlaka s uređajem za oslobađanje od tlaka. Ovakvi proizvodi su u skladu sa sljedećim zahtjevima:

(a) Zapremina posude pod tlakom ne smije prelaziti 0,5 litara i radni tlak ne smije biti veći od 25 bar na 15 ° C;
(b) Minimalni tlak pucanja posude pod tlakom mora biti najmanje četiri puta veći od tlaka plina na 15 ° C;
(c) Svaki proizvod će biti proizveden na takav način da je nenamjerno pucanje ili oslobađanje tlaka izbjegnuto pod normalnim uvjetima rukovanja, pakiranja, prijevoza i uporabe. Ovo može biti ispunjeno korištenjem dodatnog uređaja za zatvaranje povezanog s aktivatorom;
(d) Svaki proizvod će biti proizveden na takav način da se spriječi opasno raspršivanje fragmenata posude pod tlakom ili dijelova posude pod tlakom;
(e) Svaka posuda pod tlakom se proizvodi od materijala koji se neće rasparčati na fragmente nakon pucanja;
(f) Tip konstrukcije proizvoda bit će podvrgnut testu požara. Za ovaj test bit će primijenjene odredbe stavova 16.6.1.2 osim pismo (g) 16.6.1.3.1 do 16.6.1.3.6, 16.6.1.3.7 (b) i 16.6.1.3.8 Priručnika za ispitivanja i kriterija. Bit će pokazano da proizvod u slučaju požara smanjuje svoj

Autorsko pravo © Ujedinjeni narodi, 2013. Sva prava pridržana.

tlak pomoću razgradive brtve ili drugog uređaja za rasterećenje tlaka, na takav način da posuda pod tlakom neće fragmentirati i da taj proizvod ili fragmenti tog proizvoda ne lete više od 10 metara;
(g) Tip konstrukcije proizvoda bit će podvrgnut sljedećem testu. Inicirajući mehanizam se koristi da pokrene jedan proizvod u sredini ambalaže. Neće biti štetnih utjecaja izvan komada za otpremu, kao što je pucanje komada za otpremu, metalnih fragmenata ili da posuda prođe kroz ambalažu.

(2) Proizvođač će osigurati tehničku dokumentaciju za vrstu konstrukcije, proizvodnju kao i ispitivanja i njihove rezultate. Proizvođač treba primijeniti procedure kako bi se osiguralo da su proizvodi proizvedeni u seriji dobre kvalitete, proizvedeni u skladu s tipom konstrukcije i da su u stanju ispuniti zahtjeve u (1). Proizvođač na zahtjev, nadležnom tijelu treba dostaviti takve informacije.

372 Ovaj naziv se odnosi na asimetrične kondenzatore s kapacitetom skladištenja energije veće od 0,3 Wh .Kondenzatori s kapacitetom za pohranu energije od 0,3 Wh ili manje ne podliježu ADN.
Kapacitet skladištenja energije označava energiju pohranjenu u kondenzatoru, koja je izračunata prema sljedećoj jednadžbi,
Wh = 1 / 2CN (UR2-ul2) × (1/3600),
koristeći nominalni kapacitet (CN), nominalni napon (UR) i donju granicu nominalnog napona (UL).
Svi asimetrični kondenzatori na koje se primjenjuje ovaj naziv moraju ispunjavati sljedeće uvjete:
(a) Kondenzatori ili moduli moraju biti zaštićeni od kratkog spoja;
(b) Kondenzatori moraju biti projektirani i izrađeni tako da se sigurno rasterete tlaka koji se može pojaviti u uporabi, preko otvora ili slabe točke u kućištu kondenzatora. Svaka tekućina koja se oslobađa na ventilaciji bit će obuhvaćena ambalažom ili opremom u kojoj je instaliran kondenzator;
(c) Kondenzatori moraju biti označeni s kapacitetom za pohranu energije u Wh, i
(d) Kondenzatori koji sadrže elektrolite, koji ispunjavaju kriterije za klasifikaciju iz bilo koje klase opasnih tvari, bit će dizajnirani da izdrže diferencijalni tlak 95 kPa;

Kondenzatori koji sadrže elektrolite, ne ispunjavaju kriterije klasifikacije bilo koje klase opasnih tvari, uključujući i kada su konfigurirani u modulu ili kada su ugrađeni u opremu, ne podliježu drugim odredbama ADN.

Kondenzatori koji sadrže elektrolite, ispunjavaju kriterije za klasifikaciju svake klase opasnih tvari, s kapacitetom za pohranu energije od 20 Wh ili manje, uključujući i kada su konfigurirani u modulu, nisu predmet drugih odredbi ADN ako su sposobni da nepakirani izdrže Test pada s visine od 1.2 m na neelastičnu površinu bez gubitka sadržaja.

Kondenzatori koji sadrže elektrolite, koji ispunjavaju kriterije za klasifikaciju svake klase opasnih tvari koji nisu ugrađeni u opremu i imaju kapacitet za pohranu energije od preko 20 Wh podliježu ADN.

Kondenzatori ugrađeni u opremu i koji sadrže elektrolite, koji ispunjavaju kriterije za klasifikaciju svake klase opasnih tvari, nisu predmet drugih odredbi ADN, pod uvjetom da se oprema pakira u jaku vanjsku ambalažu izrađenu od odgovarajućeg materijala i adekvatne čvrstoće i konstrukcije, u odnosu predviđenu namjenu ambalaže i na takav način da se spriječi slučajno funkcioniranje kondenzatora tijekom transporta. Velika robusna oprema koja sadrži kondenzatore može biti ponuđena za transpot neupakirana ili na paletama ukoliko im oprema, u kojoj su sadržani kondenzatori, pruža ekvivalentnu zaštitu.

NAPOMENA: Bez obzira na odredbe ove posebne odredbe, nikal - ugljični asimetrični kondenzatori koji sadrže Klasu 8 alkalne elektrolite transportirat će se kao UN 2795 AKUMULATORI, ELEKTRIČNI, SA TEKUĆIM ELEKTROLITOM ".

Autorsko pravo © Ujedinjeni narodi, 2013. Sva prava pridržana.

373 Detektori neutronskog zračenja koji sadrže ne komprimiran bortrifluorid plin, mogu se transportirati pod ovim nazivom pod uvjetom da su ispunjeni sljedeći uvjeti:

(a) Svaki detektor zračenja mora ispunjavati sljedeće uvjete
(i) Tlak u svakom detektoru neće prijeći apsolutni tlak od 105 kPa na 20° C;
(ii) Količina plina ne smije prelaziti 13 g po detektoru;
(iii) Svaki detektor će biti proizveden u okviru programa osiguranja kvalitete koji je registriran;
NAPOMENA: ISO 9001: 2008 se može koristiti za ovu svrhu.
(iv) Svaki detektor neutronskog zračenja će biti od zavarene metalne konstrukcije sa zalemljenim metalom na keramičkom provodnom spoju. Ovi detektori imaju minimalni tlak pucanja 1800 kPa što su pokazali rezultati ispitivanja tipa konstrukcije; i
(v) Svaki detektor će biti testiran na 1 x 10-10 cm3 /s standard nepropusnosti prije punjenja.

(b) detektori koji zrače transportiraju se kao pojedinačne komponente na sljedeći način
(i) Detektori se pakiraju u zatvorene plastične čahure srednje veličine s dovoljno upijajućeg materijala da apsorbira čitav sadržaj plina;
(ii) Oni se pakiraju u jaku vanjsku ambalažu. Završen komad za otpremu će biti u stanju izdržati test pada s visine od 1,8 m bez curenja plina iz detektora;
(iii) Ukupna količina plina iz svih detektora po vanjskoj ambalaži ne smije prelaziti 52 g.

(c) Kompletirani sustavi za detekciju neutronske radijacije koji sadrže detektore koji ispunjavaju uvjete iz stavka (a), transportirat će se na sljedeći način:
(i) Detektori će biti sadržani u jakom zatvorenom vanjskom kućištu;
(ii) Kućište sadrži dovoljno upijajućeg materijala da apsorbira čitav sadržaj plina;
(iii) Završeni sustavi moraju biti upakirani u jakim vanjskim ambalažama koje su u stanju izdržati test pada s visine od 1,8 m bez curenja, osim ako vanjska kućišta sustava pružaju jednaku zaštitu.
Upute za pakiranje P200 u 4.1.4.1 ADR nije primjenjivo.
Transportni dokument mora sadržavati sljedeću izjavu "transport se obavlja u skladu sa posebnom odredbom 373". Detektori neutronskog zračenja koji sadrže ne više od 1g bortrifluorida, uključujući i one sa staklenim lemljenim spojevima, ne podliježu ADN pod uvjetom da ispunjavaju uvjete iz stavka (a) i da se pakiraju sukladno stavku (b). Sustavi za detekciju radijacije koji sadrže takve detektore ne podliježu ADN, pod uvjetom da se pakiraju sukladno točki (c). ".

374 *(rezervirano)*

375 Ove tvari, kada transportirane u pojedinačnoj ili kombiniranoj ambalaži sadrže neto količinu po pojedinačnoj ili unutarnjoj ambalaži od 5 litara ili manje za tekućine ili imaju neto masu po pojedinačnoj ili unutarnjoj ambalaži od 5 kg ili manje za čvrste materijale, nisu predmet drugih odredbi ADN pod uvjetom da ambalaža ispunjava opće odredbe 4.1.1.1, 4.1.1.2 i 4.1.1.4 do 4.1.1.8 ADR.

376 Litij-ionske ćelije ili baterije i litij-metalne ćelije ili baterije identificirane kao oštećene ili neispravne tako da ne odgovaraju tipu testiranom sukladno važećim odredbama Priručnika za ispitivanja i kriterije, moraju biti u skladu sa zahtjevima ove posebne odredbe.

Za potrebe ove posebne odredbe, one mogu uključivati, ali nisu ograničene na:
- Ćelije ili baterije koje su identificirane kao neispravne iz sigurnosnih razloga;
- Ćelije ili baterije koje su procurile ili ispustile plin;
- Ćelije ili baterije koje se ne mogu dijagnosticirati prije prijevoza, ili
- Ćelije ili baterije koje su pretrepjele fizičko ili mehaničko oštećenje.
NAPOMENA: U ocjenjivanju baterija kao oštećenih ili neispravnih, uzimaju se u obzir tip baterije i njene prethodne upotrebe i zloupotrebe.

Ćelije i baterije bit će transportirane prema odredbama koje vrijede za UN br 3090 UN br 3091, UN br 3480 i br UN 3481, osim posebnom odredbom 230 i kao što je drugačije utvrđeno ovom posebnom odredbom.

Komadi za otpremu će biti obilježeni "OŠTEĆENE / NEISPRAVNE litij-ionske baterije" ili "OŠTEĆENE / NEISPRAVNE litij METALNE BATERIJE ", zavisno od konkretnog slučaja.

Autorsko pravo © Ujedinjeni narodi, 2013. Sva prava pridržana.

Ćelije i baterije se pakiraju u skladu s uputama za ambalažu P908 u 4.1.4.1 ili LP904 u 4.1.4.3 ADR, ovisno o konkretnog slučaja.

Ćelije i baterije sklone brzom rastvaranju, opasnom reagiranju, stvaranju plamena ili opasnoj proizvodnji topline ili opasnoj emisiji otrovnih, agresivnih ili zapaljivih plinova ili para, ne mogu se transportirati pod normalnim uvjetima prijevoza, osim pod uvjetima utvrđenima od strane nadležnog tijela.

377 Litij-ionske i litij metal ćelije i baterije i oprema koja sadrži takve ćelije i baterije, koje se prevoze na odlaganje ili recikliranje, pakirane bez ili zajedno s ne-litijumskim baterijama, mogu biti pakirane u skladu s uputom za ambalažu P909 u 4.1.4.1 ADR.

Ove ćelije i baterije ne podliježu zahtjevima 2.2.9.1.7 (a) do (e).

Komadi za otpremu će biti obilježeni sa "litijske baterije ZA ODLAGANJE" ili "litijske baterije ZA RECIKLAŽU".

Identificirane oštećene ili neispravne baterije transportiraju se sukladno posebnom odredbom 376 i upakirane u skladu s P908 u 4.1.4.1 ili LP904 u 4.1.4.3 ADR, u zavisnosti od konkretnog slučaja.

367 *(rezervirano)*

-499

500 *(Obrisano)*

501 Za naftalen, rastaljen, vidi UN br. 2304.

502 UN br. 2006 plastika, temeljena na nitrocelulozi, samozagrijavajuća, n.d.n., i UN br. 2002 celulozni otpad tvari su klase 4.2.

503 Za fosfor, bijeli, rastaljen, vidi UN br. 2447.

504 UN br. 1847 kalijev sulfid, hidriran s ne manje od 30% vode od kristalizacije, UN br. 1849 natrijev sulfid, hidriran s ne manje od 30% vode od kristalizacije i UN br. 2949 natrijev hidrosulfid, hidriran s ne manje od 25% vode od kristalizacije, tvari su klase 8.

505 UN br. 2004 magnezijev dijamid tvar je klase 4.2.

506 Zemnoalkalijski metali i slitine zemnoalkalijskih metala u pirofornom obliku tvari su klase 4.2.

UN br. 1869 magnezij ili slitine magnezija koje sadrže više od 50% magnezija u obliku kuglica, strugotina ili traka, tvari su klase 4.1.

507 UN br. 3048 pesticidi na bazi aluminijevog fosfida, s dodacima za inhibiciju emisije toksičnih zapaljivih plinova tvari su klase 6.1.

508 UN br. 1871 titanijev hidrid i UN br. 1437 cirkonijev hidrid tvari su klase 4.1. UN br. 2870 aluminijev borohidrid tvar je klase 4.2.

509 UN br. 1908 otopina klorita tvar je klase 8.

510 UN br. 1755 otopina kromove kiseline tvar je klase 8.

511 UN br. 1625 živin nitrat, UN br. 1627 živin nitrat i UN br. 2727 talijev nitrat tvari su klase 6.1. Torijev nitrat, krutina, otopina uranil nitrat heksahidrata i uranil nitrat, krutina tvari su klase 7.

Autorsko pravo © Ujedinjeni narodi, 2013. Sva prava pridržana.

512 UN br. 1730 antimonov pentaklorid, kapljevina, UN br. 1731 otopina antimonovog pentaklorida, UN br. 1732 antimonov pentafluorid i UN br. 1733 antimonov triklorid tvari su klase 8.

513 UN br. 0224 barijev azid, suh ili vlažan s manje od 50% masenog udjela vode, tvar je klase 1. UN br. 1571 barijev azid, vlažan s manje od 50% masenog udjela vode tvar je klase 4.1. UN br. 1854 slitine barija, piroforne, tvari su klase 4.2. UN br. 1445 barijev klorat, krutina, UN br. 1446 barijev nitrat, UN br. 1447 barijev perklorat, krutina, UN br. 1448 barijev permanganat, UN br. 1449 barijev peroksid, UN br. 2719 barijev bromat, UN br. 2741 barijev hipoklorit s više od 22% upotrebljivog klora, UN br. 3405 barijev klorat, otopina, i UN br. 3406 barijev perklorat, otopina, tvari su klase 5.1. UN br. 1565 barijev cijanid i UN br. 1884 barijev oksid, tvari su klase 6.1.

514 UN br. 2464 berilijev nitrat tvar je klase 5.1.

515 UN br. 1581 smjesa kloropikrina i metil bromida i UN br. 1582 smjesa kloropikrina i metil klorida, tvari su klase 2.

516 UN br. 1912 smjesa metil klorida i metilen klorida, tvar je klase 2.

517 UN br. 1690 natrijev fluorid, krutina, UN br. 1812 kalijev fluorid, krutina, UN br. 2505 amonijev fluorid, UN br. 2674 natrijev fluorosilikat, UN br. 2856 fluorosilikati, n.d.n., UN br. 3415 natrijev fluorid, otopina, i UN br. 3422 kalijev fluorid, otopina, tvari su klase 6.1.

518 UN br. 1463 kromov trioksid, bezvodni (kromova kiselina, kruta) tvar je klase 5.1.

519 UN br. 1048 vodikov bromid, bezvodni, tvar je klase 2.

520 UN br. 1050 vodikov klorid, bezvodni, tvar je klase 2.

521 Krutine klorita i hipoklorita tvari su klase 5.1.

522 UN br. 1873 vodena otopina iznad 50% perklorne kiseline, ali nikako ispod 72% masenoga udjela čiste kiseline, tvari su klase 5.1. Otopine perklorne kiseline koje sadrže iznad 72% masenoga udjela čiste kiseline ili smjese perklorne kiseline s bilo kojom kapljevinom osim vode, ne smiju biti prihvaćeni za prijevoz.

523 UN br. 1382 bezvodni kalijev sulfid i UN br. 1385 bezvodni natrijev sulfid i njihovi hidrati s manje od 30% vode od kristalizacije, i UN br. 2318 natrijev hidrosulfid s manje od 25% vode od kristalizacije, tvari su klase 4.2.

524 UN br. 2858 dovršeni predmeti od cirkonija debljine 18 μm ili više, tvari su klase 4.1.

525 Otopine anorganskih cijanida s ukupnim udjelom cijanidnoga iona iznad 30% moraju biti razvrstani u pakirnu skupinu I, otopine s ukupnim udjelom cijanidnoga iona iznad 3% i nikako iznad 30% u pakirnu skupinu II i otopine s udjelom cijanidnoga iona iznad 0,3% i nikako iznad 3% u pakirnu skupinu III.

526 UN br. 2000 celuloid, dodijeljen je klasi 4.1.

527 *(Rezervirano)*

528 UN br. 1353 vlakna ili tkanine impregnirane slabo nitriranom celulozom, nesamozagrijavajuće, predmeti su klase 4.1.

529 UN br. 0135 živin fulminat, vlažan, s najmanje 20% masenog udjela vode ili smjese

Autorsko pravo © Ujedinjeni narodi, 2013. Sva prava pridržana.

alkohola, tvar je klase 1. Živin klorid (kalomel), tvar je klase 9 (UN br. 3077).

530 UN br. 3293 hidrazin, vodena otopina s najviše 37% masenog udjela hidrazina, tvar je klase 6.1.

531 Smjese, plamišta ispod 23 ºC i koje sadrže iznad 55% nitroceluloze, bez obzira na udio dušika, ili koje sadrže najviše 55% nitroceluloze s udjelom dušika višim od 12,6% (udjela suhe mase), tvari su klase 1 (vidi UN brojeve 0340 ili 0342), ili klase 4.1.

532 UN br. 2672 amonijeva otopina koja sadrži najmanje 10%, ali nikako iznad 35% amonijaka, tvar je klase 8.

533 UN br. 1198 otopine formaldehida, zapaljive, tvari su klase 3. Otopine formaldehida, nezapaljive, s manje od 25% formaldehida, ne podliježu zahtjevima ADN-a.

534 Benzin, u nekim klimatskim uvjetima, može imati tlak para na 50 ºC koji je iznad 110 kPa (1,10 bara), ali koji nije iznad 150 kPa (1,50 bara), te ga i dalje treba smatrati tvari koja ima tlak para na 50 ºC koji nije iznad 110 kPa (1,10 bara)

535 UN br. 1469 olovni nitrat, UN br. 1470 olovni perklorat, krutina, i UN br. 3408 olovni perklorat, otopina, tvari su klase 5.1.

536 Za naftalen, krutinu vidi UN br. 1334.

537 UN br. 2869 smjesa titanijevog perklorida, nepirofornog, tvar je klase 8.

538 Za sumpor (u čvrstom stanju), vidi UN br. 1350.

539 Otopine izocijanata, čije je plamište najmanje 23 ºC, tvari su klase 6.1.

540 UN br. 1326 hafnijev prašak, vlažan, UN br. 1352 titanijev prašak, vlažan, ili UN br. 1358 cirkonijev prašak, vlažan, s ne manje od 25% vode, tvari su klase 4.1.

541 Smjese nitroceluloze s udjelom vode, udjelom alkohola ili udjelom plastifikatora nižim od navedenih graničnih količina, tvari su klase 1.

542 Talk koji sadrži tremolit i/ili aktinolit, obuhvaćen je ovim navodom.

543 UN br. 1005 amonijak, bezvodni, UN br. 3318 otopina amonijaka s više od 50% amonijaka i UN br. 2073 otopina amonijaka, više od 35%, ali nikako više od 50% amonijaka, tvari su klase 2. Otopine amonijaka s ne više od 10% amonijaka, ne podliježu zahtjevima ADN-a.

544 UN br. 1032 dimetilamin, bezvodni, UN br. 1036 etilamin, UN br. 1061 metilamin, bezvodni, i UN br. 1083 trimetilamin, bezvodni, tvari su klase 2.

545 UN br. 0401 dipikril sulfid, vlažan, s manje od 10% masenoga udjela vode, tvar je klase 1.

546 UN br. 2009 cirkonij, suhi, dovršene plohe, traka ili namotana žica, debljine manje od 18 μm, tvar je klase 4.2. Cirkonij, suhi, dovršene plohe, traka ili namotana žica, debljine 254 μm ili više, ne podliježe zahtjevima ADN-a.

Autorsko pravo © Ujedinjeni narodi, 2013. Sva prava pridržana.

547 UN br. 2210 maneb ili UN br. 2210 pripravci od maneba u samozagrijavajućem obliku, tvari su klase 4.2.

548 Klorosilani koji u dodiru s vodom ispuštaju zapaljive plinove, tvari su klase 4.3.

549 Klorosilani koji imaju plamište od manje od 23 °C i koji u dodiru s vodom ne ispuštaju zapaljive plinove, tvari su klase 3. Klorosilani koji imaju plamište jednako ili više od 23 °C i koji u dodiru s vodom ne ispuštaju zapaljive plinove, tvari su klase 8.

550 UN br. 1333 cerij u slojevima, šipkama ili polugama tvar je klase 4.1.

551 Otopine ovih izocijanata s plamištem ispod 23 ºC, tvari su klase 3.

552 Metali i metalne slitine u praškastom ili drugom zapaljivom obliku, skloni spontanom zapaljenju, tvari su klase 4.2. Metali i metalne slitine u praškastom ili drugom zapaljivom obliku koji u dodiru s vodom ispuštaju zapaljive plinove, tvari su klase 4.3.

553 Smjesa vodikova peroksida i peroksioctene kiseline ne smije se za laboratorijskoga ispitivanja (vidi *Priručnik o ispitivanjima i kriterijima*, dio II., odjeljak 20), detonirati u šupljikavu stanju, ne smije sagorijevati, niti pokazivati bilo kakve promjene ili bilo kakvu eksplozivnu snagu u slučaju kada se zagrijava u zatvorenomu prostoru. Formulacija mora biti termostabilna (temperatura samoubrzavajućeg raspadanja od 60ºC ili više za pakiranje od 50 kg), a za desenzitizaciju mora se koristiti kapljevina kompatibilna s peroksioctenom kiselinom. Formulacije koje ne ispunjavaju ove kriterije, treba smatrati tvarima klase 5.2 (*Priručnik o ispitivanjima i kriterijima*, dio II., navod 20.4.3(g)).

554 Metalni hidridi koji u dodiru s vodom ispuštaju zapaljive plinove, tvari su klase 4.3. UN br. 2870 aluminijev borohidrid ili UN br. 2870 aluminijev borohidrid u uređajima, tvar je klase 4.2.

555 Metalna prašina i metalni prašak u obliku u kojemu ne izgaraju spontano, netoksični, koji unatoč tomu u dodiru s vodom ispuštaju zapaljive plinove, tvari su klase 4.3.

556 Organometalni spojevi i njihove otopine koji se spontano zapaljuju, tvari su klase 4.2. Zapaljive otopine s organometalnim spojevima u koncentracijama koje u dodiru s vodom ne ispuštaju zapaljive plinove u opasnim količinama, niti se spontano zapaljuju, tvari su klase 3.

557 Metalna prašina i metalni prašak, metala u pirofornom obliku tvari su klase 4.2.

558 Metali i metalne slitine u pirofornomu obliku, tvari su klase 4.2. Metali i metalne slitine koji u dodiru s vodom ne ispuštaju zapaljive plinove i koji nisu piroforni ili samozagrijavajući, ali koji su lako zapaljivi, tvari su klase 4.1.

559 *(Obrisano)*

560 Kapljevina povišene temperature, n.d.n. s temperaturom većom ili jednakom od 100°C (uključujući rastaljene metale i rastaljene soli) te, za tvar s plamištem, na temperaturi ispod njezina plamišta, tvar je klase 9 (UN br. 3257).

561 Kloroformati s prevladavajuće korozivnim svojstvima, tvari su klase 8.

Autorsko pravo © Ujedinjeni narodi, 2013. Sva prava pridržana.

562 Organometalni spojevi koji se spontano zapaljuju, tvari su klase 4.2. Organometalni spojevi koji reagiraju s vodom, zapaljivi, tvari su klase 4.3.

563 UN br. 1905 selenijeva kiselina tvar je klase 8.

564 UN br. 2443 vanadijev oksitriklorid, UN br. 2444 vanadijev tetraklorid i UN br. 2475 vanadijev triklorid tvari su klase 8.

565 Nespecificirani otpad koji je rezultat medicinskog/veterinarskog liječenja ljudi/životinja ili biološkog istraživanja, i za koji nije vjerojatno da sadrži tvari klase 6.2., mora biti klasificiran pod ovim navodom. Dekontaminirani klinički otpad ili otpad koji je rezultat biološkoga istraživanja, a koji je prethodno sadržavao zarazne tvari, nije podložan uvjetima za klasu 6.2.

566 UN br. 2030 vodena otopina hidrazina, s više od 37% masenog udjela hidrazina tvar je klase 8.

567 *(Obrisano)*

568 Barijev azid s udjelom vode nižin od navedene granične količine tvar je klase 1, UN br. 0224.

569 *(Rezervirano)*

579

580 *(brisano)*

581 Ovim navodom obuhvaćene su smjese metilacetilena i propadiena s ugljikovodicima, koje kao:

- smjesa P1, ne sadrže iznad 63% zapreminskog udjela metilacetilena i propadiena i nikako iznad 24% zapreminskog udjela propana i propilena, pri čemu je postotak ugljikovodika zasićenih C_4 najmanje 14% zapreminskog udjela; i kao

- smjesa P2 ne sadrže iznad 48% zapreminskog udjela metilacetilena i propadiena i nikako iznad 50% zapreminskog udjela propana i propilena, pri čemu je postotak ugljikovodika zasićenih C_4 najmanje 5% zapreminskog udjela;

kao i smjese propadiena s 1 do 4% metilacetilena.
Kada je to potrebno, izraz "smjesa P1" ili "smjesa P2" može se koristiti kao tehnički naziv da se mogu ispuniti uvjeti za prijevoznu ispravu (5.4.1.1).

582 Ovaj naziv obuhvaća, između ostalog, smjese plinova naznačene slovom R ..., sA sljedećim karakteristikama:

Smjesa	Maksimalni tlak pare na 70 ° C (MPa)	Najmanja gustoća na 50 ° C (kg / l)	Dozvoljeni tehnički naziv za potrebe 5.4.1.1
F1	1.3	1.30	"Mixture F1"
F2	1.9	1.21	"Mixture F2"
F3	3.0	1.09	"Mixture F1"

Autorsko pravo © Ujedinjeni narodi, 2013. Sva prava pridržana.

Napomena: Triklorfluormetan (sredstvo za hlađenje R 11), 1,1,2-triklor- 1,2,2-trifluoretan (sredstvo za hlađenje R 113), 1,1,1-triklor-2,2,2- trifluoretan (sredstvo za hlađenje R 113a), 1-klor-1,2,2-

trifluoretan (sredstvo za hlađenje R 133) i 1-klor-1,1,2- trifluoretan (sredstvo za hlađenje R 133b) nisu tvari klase 2. One, međutim, mogu biti sastojci Smjesa F1 do F3.

NAPOMENA 2: referentne gustoće odgovaraju gustinama diklorofluorometana (1,30 kg / l), diklordifluorometana (1,21 kg / l) i klordifluorometana (1,09 kg / l) .

583 Ovaj unos obuhvaća, između ostalog, smjese plinova, sa sljedećim karakteristikama :

Smjesa	Maksimalni tlak pare na 70°C (MPa)	Minimalna gustoća na 50° C (kg / l)	Dozvoljreni tehnički naziv [(a)] za potrebe 5.4.1.1
A	1.1	0.525	"Smjesa A" ili "Butan"
A01	1.6	0.516	"Smjesa A01" ili "Butan"
A02	1.6	0.505	"Smjesa A02" ili "Butan"
A0	1.6	0.495	"Smjesa A0" ili "Butan"
A1	2.1	0.485	"Smjesa A1"
B1	2.6	0.474	"Smjesa B1"
B2	2.6	0.463	"Smjesa B2"
B	2.6	0.450	"Smjesa B"
C	3.1	0.440	"Smjesa C" ili Propan

[(a)] Za prijevoz u cisternama trgovački nazivi "butan" ili "propan" smiju se koristiti samo kao dopuna. "

584 Ovaj plin ne podliježe zahtjevima ADN-a u slučajevima kada:

- sadrži ne više od 0,5% zraka u plinovitom stanju;
- kad je u metalnoj kapsuli (cisterne, patrone za pjenušanje), bez nepravilnosti koje mogu utjecati na njegovu snagu;
- kad je osigurana nepropustnost ventila kapsule;
- kada kapsula ne sadrži iznad 25 g ovoga plina;
- kada kapsula ne sadrži iznad 0,75 g ovoga plina po cm^3 svojeg kapaciteta.

585 (brisano)

586 Prašci hafnija, titanija i cirkonija moraju sadržavati vidljivi višak vode. Prašci hafnija, titanija i cirkonija, vlažni, mehanički proizvedeni, veličine čestica od 53 µm i više, ili

Autorsko pravo © Ujedinjeni narodi, 2013. Sva prava pridržana.

kemijski proizvedeni, veličine čestica od 840 μm i veće, ne podliježu zahtjevima ADN-a.

587 Barijev stearat i barijev titanat, ne podliježu zahtjevima ADN-a.

588 Kruti hidrirani oblici aluminijevog bromida i aluminijevog klorida ne podliježu zahtjevima ADN-a.

589 *(Obrisano)*

590 Željezov klorid heksahidrat ne podliježe zahtjevima ADN-a.

591 Olovni sulfat s ne više od 3% slobodne kiseline, ne podliježe zahtjevima ADN-a.

592 Neočišćena prazna pakiranja (uključujući prazne IBC-e i velika pakiranja), prazne cisterne, prazne vagone cisterne, prazne izgradne cisterne, prazne prenosive cisterne, prazne kontejnere cisterne i prazne male kontejnere u kojim se nalazila ova tvar, ne podliježu zahtjevima ADN-a.

593 Ovaj plin, namijenjen hlađenju npr. medicinskih ili bioloških primjeraka, ako je u posudama za spremanje s dvostrukim stijenkama koje su u skladu s odredbama uputa za pakiranje P203, odlomak (6) za otvorene kriogenske posude pod točkom 4.1.4.1 ADR-a, ne podliježe zahtjevima ADN-a, osim ako nije drugačije navedeno u 5.5.3.

594 Sljedeći predmeti, koji su proizvedeni i punjeni u skladu s odredbama koje se primjenjuju u zemlji proizvodnje :

- UN broj 1044 aparati za gašenje požara sa zaštitom od nehotičnog pražnjenja;

- UN broj 3164 predmeti, pod pneumatskim ili hidrauličkim tlakom, koji su konstruirani da svojom čvrstinom i izradom izdrže naprezanja veća od unutarnjeg tlaka plina učinkom prijenosa snage.

Napomena: "Odredbe koje se primjenjuju u zemlji proizvodnje" označavaju odredbe primjenljive u zemlji proizvodnje ili koje važe u zemlji upotrebe.

596 Pigmenti kadmija, poput kadmijevih sulfida, kadmijevih sulfoselenida i kadmijevih soli viših masnih kiselina (npr. kadmijev stearat), ne podliježu zahtjevima ADN-a.

597 Otopine octene kiseline najviše sa 10% masenog udjela čiste kiseline, ne podliježu zahtjevima ADN-a.

598 Uvjetima ADN-a ne podliježu kako slijedi:

(a) Nove akumulatorske baterije:

- kada su osigurane tako da ne mogu iskliznuti, ispasti ili se oštetiti;
- kad imaju uređaj za nošenje, osim ako nisu prikladno naslagane, npr. na paletama;
- kad s vanjske strane nema opasnih tragova lužina ili kiselina;
- kad su zaštićene od kratkog spoja;

(b) Iskorištene akumulatorske baterije:

Autorsko pravo © Ujedinjeni narodi, 2013. Sva prava pridržana.

- kada njihova kućišta nisu oštećena;
- kada su osigurane tako da ne mogu curiti, iskliznuti, ispasti ili se oštetiti, npr. slaganjem na palete;
- kada s vanjske strane kućišta nema opasnih tragova lužina ili kiselina;
- kad su zaštićene od kratkog spoja.

"Iskorištene akumulatorske baterije", predstavljaju akumulatorske baterije koje se prevoze na recikliranje na kraju njihovog uobičajenog životnog vijeka.

599 *(Obrisano)*

600 Vanadijev pentoksid, sjedinjen i stvrdnut, ne podliježe zahtjevima ADN-a.

601 Farmaceutski proizvodi (lijekovi) spremni za uporabu, koji su tvari proizvedene i pakirane u pakiranje koje je po svojem tipu namijenjeno maloprodaji ili distribuciji za osobnu ili kućnu upotrebu, ne podliježu zahtjevima ADN-a.

602 Fosforni sulfidi koji nisu oslobođeni žutog i bijelog fosfora, ne smiju biti prihvaćeni za prijevoz.

603 Bezvodni vodikov cijanid koji ne odgovara opisu za UN br. 1051 ili UN br. 1614, ne smije biti prihvaćen za prijevoz. Vodikov cijanid (cijanovodična kiselina), koji sadrži manje od 3% vode stabilan je - ako pH-vrijednost iznosi 2,5 ± 0,5, a kapljevina je bistra i bezbojna.

604-606 (Obrisano)

Autorsko pravo © Ujedinjeni narodi, 2013. Sva prava pridržana.

607 Smjese kalijevog nitrata i natrijevog nitrita s amonijevom soli, ne smiju biti prihvaćeni za prijevoz.

608 *(Obrisano)*

609 Tetranitrometan, koji nije oslobođen od zapaljivih nečistoća, ne smije biti prihvaćen za prijevoz.

610 Prijevoz ove tvari, kada ona sadrži više od 45% vodikova cijanida, zabranjen je.

611 Amonijev nitrat koji sadrži iznad 0,2% gorive tvari (uključujući svaku organsku tvar koja se računa kao ugljik), ne smije biti prihvaćen za prijevoz, osim ako nije sastavni dio tvari ili predmeta klase 1.

612 *(Rezervirano)*

613 Otopina klorne kiseline koja sadrži iznad 10% klorne kiseline i smjese klorne kiseline s bilo kojom kapljevinom, osim s vodom, ne smije biti prihvaćena za prijevoz.

614 2,3,7,8-tetraklorodibenzo-p-dioksin (TCDD), u koncentracijama koje se smatraju vrlo toksičnim prema kriterijima u 2.2.61.1, ne smije biti prihvaćen za prijevoz.

615 *(Rezervirano)*

616 Tvari koje sadrže iznad 40% kapljevitih dušikovih estera, moraju proći ispitivanje prokapavanja navedeno u 2.3.1.

617 Osim uz vrstu eksploziva, komercijalni naziv određenoga eksploziva mora biti označen na pakiranju.

618 U spremnicima koji sadrže 1,2-butadien, koncentracija kisika u plinovitoj fazi, ne smije prelaziti 50 ml/m^3.

619-622 *(Rezervirano)*

623 UN br. 1829 sumporni trioksid, mora biti inhibiran. Sumporni trioksid, čistoće 99,95% ili više, može se prevoziti bez inhibitora u cisternama, pod uvjetom da se njegova temperatura održava na ili iznad 32,5 ºC. Za prijevoz ove tvari, bez inhibitora u cisternama na najnižoj temperaturi od 32,5 ºC, u prijevoznoj ispravi mora biti specifikacija "**Prijevoz pod najnižom temperaturom predmeta od 32,5 °C**".

625 Pakiranje koja sadrži ove predmete, mora biti jasno označeno kako slijedi:
"**UN 1950 AEROSOLI**"

626-631 *(Rezervirano)*

632 Smatra se spontano zapaljivim (pirofornim).

633 Pakiranja i mali kontejneri, u kojim se nalazi ova tvar, moraju nositi sljedeću oznaku: "**Držati podalje od svakog izvora paljenja.**" Oznaka mora biti na službenom jeziku države otpremnice te, ako taj jezik nije engleski, francuski ili njemački jezik, moraju biti na engleskom, francuskom ili njemačkom jeziku, osim ukoliko nije drugačije određeno sporazumom između država koje sudjeluju u prijevozu.

Autorsko pravo © Ujedinjeni narodi, 2013. Sva prava pridržana.

635 Pakiranja koje sadrže ove predmete ne moraju imati oznaku opasnosti u skladu s oblikom br. 9, osim ako predmet nije u potpunosti omotan u pakiranje, sanduke ili na neki drugi način, što sprečava trenutačno prepoznavanje predmeta.

636 (a) Ćelije sadržane u opremi ne smiju se tijekom transporta toliko isprazniti, da napon u otvorenom strujnom krugu padne ispod 2 Volta ili ispod dvije trećine napona neispražnjene ćelije, ovisno o tome koji je od ova dva napona manji.

(b) Upotrijebljene litijske ćelije i baterije s bruto masom od 500 g svaka ili litij ionske baterije s ne više od 20 Wh, litij-ionske baterije s ne više od 100 Wh, litij metalne ćelije sa litijumskim sadržajem od ne više od 1 g i litij metalne baterije s litij agregatnim sadržajem od ne više od 2 g, bez obzira da li su sadržane u opremi ili ne, koje se sakupljaju za uklanjanje i predaju na transport između potrošačkih mjesta sakupljanja i objekta za međupreradu, zajedno s drugim upotrijebljenim ćelijama ili baterijama koje ne sadrže litij, ne podliježu zahtjevima ADN, uključujući posebnu odredbu 376 i stavak 2.2.9.1.7, ako ispunjavaju sljedeće uvjete:

(i) odredbe uputstava za ambalažu P909 u 4.1.4.1 ADR, osim dodatnih zahtjeva 1 i 2;

(ii) sustav osiguranja kvalitete, da bi se utvrdio da ukupna količina litijskih ćelija ili baterija po vagonu ili velikom kontejneru / transportnoj jedinici ne premašuje 333 g;

Napomena: Ukupna količina litijskih ćelija i baterija u mješavini se može procijeniti pomoću statističkih metoda uključenih u sustav osiguranja kvalitete. Kopija evidencije za osiguranje kvalitete mora biti dostupna nadležnom tijelu na zahtjev.

(iii) komadi za otpremu s oznakom "LITIJSKE BATERIJE ZA ODLAGANJE" ili "LITIJSKE BATERIJE ZA RECIKLAŽU" po potrebi.

(c) Komadi za otpremu moraju biti obilježeni sa natpisom "UPOTREBLJENE LITIJSKE BATERIJE";

637 Genetski modificirani mikroorganizmi i genetski modificirani organizmi su oni koji nisu opasni za ljude i životinje, ali koji bi mogli izmijeniti životinjske, biljne, mikrobiološke tvari i ekosustave na način na koji se to ne bi moglo dogoditi prirodnim putem. Genetski modificirani mikroorganizmi i genetski modificirani organizmi nisu predmetom ADN-a ako je to odobreno od strane nadležnog tijela države polazišta, tranzita ili odredišta[2].

Živi kralježnjaci i beskralježnjaci ne smiju se koristiti za prijevoz ovih tvari koje su klasificirane pod ovim UN brojem, osim ako tvar nije moguće prevoziti na neki drugi način.

Za prijevoz lako kvarljivih tvari pod ovim UN brojem moraju se navesti odgovarajuće informacije, npr.: "**Hladiti na +2 °/+4 °C**" ili "**Prevoziti u smrznutom stanju**" **ili** "**Ne smrzavati "**.

638 Tvari koje se odnose na samoreaktivne tvari (vidi 2.2.41.1.19).

639 Vidi 2.2.2.3, klasifikacijska oznaka 2F, UN br. 1965, napomena 2.

640 Fizička i tehnička svojstva koja su navedena u stupcu (2) tablice A poglavlja 3.2 određuju različite oznake cisterni za prijevoz tvari iste pakirne skupine cisternama koje su sukladne pogljavlju 3.8 RID-a ili ADR-a. Da se utvrde fizička i tehnička svojstva predmeta koji se prevozi u cisterni, pojedinostima koje je potrebno navesti u prijevoznoj

Autorsko pravo © Ujedinjeni narodi, 2013. Sva prava pridržana.

ispravi potrebno je dodati sljedeće, i to samo u slučaju prijevoza cisternama koje su sukladne poglavlju 3.8 RID-a ili ADR-a:

"Posebna odredba 640X", gdje je "X" primjenjivo veliko slovo koje je iza pozivanja na posebnu odredbu 640 u stupcu (6) tablice A poglavlja 3.2.

Međutim, ove pojedinosti nisu potrebne u slučaju prijevoza u vrsti cisterne koji, za tvari određene pakirne skupine određenog UN broja, ispunjavaju barem najstrože uvjete.

1 *Vidi posebno dio C direktive 2001/18/EZ Europskog parlamenta i Vijeća o namjernom ispuštanju u okoliš genetski modificiranih organizama i opoziv Direktive 90/220/EEZ (Službeni list Europske zajednice, br. L106 od 07. travnja, 2001., str. 8-14), u kojemu su utvrđeni postupci za izdavanje odobrenja za Europsku zajednicu.*

Autorsko pravo © Ujedinjeni narodi, 2013. Sva prava pridržana.

643 Asfaltna smjesa kamena ili agregata, ne podliježe zahtjevima za klasu 9.

644 Tvar je prihvaćena za prijevoz pod uvjetom:

- da je pH između 5 i 7 izmjeren u vodenoj otopini od 10% tvari koja se prevozi;

- da otopina ne sadrži iznad 0,2% zapaljivog materijala ili spojeva klora u količinama u kojima razina klora prelazi 0,02%.

645 Klasifikacijska oznaka navedena u stupcu (3b) tablice A poglavlja 3.2 mora biti korištena samo uz odobrenje nadležnog tijela ugovorne strane ADN-a iz koje počinje prijevoz. Odobrenje se izdaje pismenim putem kao potvrda o odobrenju klasifikacije (vidi pododjeljak 5.4.1.2.1 (g)) i dobiva jedinstvenu referentnu oznaku. Kada je navedena podskupina u skladu s zahtjevima u 2.2.1.1.7.2, nadležno tijelo može odrediti stalnu klasifikaciju određenu na osnovu podataka ispitivanja serije 6 Priručnika o ispitivanjima i kriterijima, dio I., poglavlje 16.

646 Ugljik dobiven procesom aktiviranja pare ne podliježe zahtjevima ADN-a.

647 Prijevoz octa i octene kiseline kao hrane s najviše 25% masenog udjela čiste kiseline, podliježe samo sljedećim uvjetima:

(a) Pakiranja, uključujući IBC i velika pakiranja, i cisterne moraju biti proizvedeni od nehrđajućega čelika ili plastičnog materijala koji je trajno otporan na koroziju od octa/octene kiseline kao hrane.

(b) Pakiranja, uključujući IBC i velika pakiranja, i cisterne moraju proći vizualni pregled vlasnika najmanje jednom godišnje. Rezultati pregleda moraju biti zabilježeni, a zapisnik mora biti pohranjen najmanje jednu godinu. Oštećena pakiranja, uključujući IBC-e za robu u rasutom stanju, velika pakiranja i cisterne ne smiju se puniti.

(c) Pakiranja, uključujući IBC-e, velika pakiranja i cisterne moraju se puniti tako da se tvari ne prolijevaju niti prijanjaju uz vanjsku površinu.

(d) Brtve i čepovi moraju biti otporni na ocat/octenu kiselinu kao hranu. Pakiranja, uključujući IBC-e i velika pakiranja, kao i cisterne, moraju se hermetički zabrtviti pri pakiranju ili punjenju tako da u uobičajenim uvjetima prijevoza ne dolazi do curenja.

(e) Pakiranja kombinirana s unutarnjim pakiranjima izrađenim od stakla ili plastike (vidi upute za pakiranje P001 u 4.1.4.1 ADR-a), koja ispunjavaju opće uvjete za pakiranje i točki 4.1.1.1, 4.1.1.2, 4.1.1.4, 4.1.1.5, 4.1.1.6, 4.1.1.7 i 4.1.1.8, smiju se koristiti.

Ostale odredbe ADN-a se ne primjenjuju, osim onih koje se odnose na prijevoz u cisternama.

648 Predmeti koji su impregnirani ovim pesticidom, kao što su ploče od drvenih vlakana, papirnate trake, kuglice od vate, ploče od plastičnoga materijala, u hermetički zatvorenim pakiranjima, ne podliježu odredbama ADN-a

649 *(Obrisano)*

650 Otpad koji se sastoji od ostataka pakiranja, stvrdnutih ostataka i kapljevitih ostataka boje može se prevoziti pod uvjetima za pakirnu skupinu II. Uz odredbe za pakirnu skupinu II UN br. 1263, otpad se može pakirati i prevoziti, kako slijedi:

(a) otpad može biti pakiran u skladu s uputom za pakiranje P002 pod točkom 4.1.4.1

Autorsko pravo © Ujedinjeni narodi, 2013. Sva prava pridržana.

ADR-a ili uputom za pakiranje IBC06 pod točkom 4.1.4.2 ADR-a;

(b) otpad se može pakirati u prilagodljivim IBC-ima vrste 13H3, 13H4 i 13H5 u zaštitnom pakiranju s punim stijenkama;

(c) ispitivanje pakiranja i IBC-a, kako je navedeno u (a) ili (b), može se obavljati u skladu sa zahtjevima u poglavlju 6.1 ili 6.5 ADR-a, ovisno o slučaju, kad je riječ o krutim tvariama, na razini svojstava pakirne skupine II.

Ispitivanja će se obaviti na pakiranjima i IBC-ima koji su napunjeni reprezentativnim uzorkom otpada pripremljenim za prijevoz;

(d) dozvoljen je prijevoz u rasutom stanju u vozilima s ceradom, zatvorenim kontejnerima ili velikim kontejnerima s ceradom, koji su svi s punim stijenkama. Karoserija vozila ili kontejnera mora biti otporna na curenje ili se mora učiniti otpornom na curenje, na primjer odgovarajućom i dostatno čvrstom unutarnjom oblogom;

(e) ako se otpad prevozi u uvjetima ove posebne odredbe, roba mora biti deklarirana u skladu s točkom 5.4.1.1.3 u prijevoznoj ispravi, kako slijedi: "OTPAD, UN 1263 BOJA, 3, II"

651 Posebna odredba V2 (1) ADR-a je jedino primjenjiva u slučaju za neto eksplozivni veći od 3000 kg (4000 kg s prikolicom).

652 *(Rezervirano)*

653 Prijevoz ovih plinova u cilindrima čiji je normalni produkt ispitnoga tlaka maksimalno 15,2 MPa.litara (152 bar.litara), nije predmet drugih odredbi ADN-a ako je udovoljeno sljedećim odredbama:

- odredbama za izradbu i ispitivanje cilindara

- cilindri su namijenjeni vanjskom pakiranju koje najmanje odgovara odredbama u dijelu 4 za kombinirana pakiranja. Općim zahtjevima pakiranja u 4.1.1.1, 4.1.1.2 i 4.1.1.5 do 4.1.1.7 ADR-a mora biti udovoljeno;

- cilindri ne smiju biti pakirani zajedno s drugom opasnom robom;

- ukupna masa pakiranja ne smije prijeći 30 kg; i

- svako pakiranje je jasno i trajno označeno kao "UN 1006" za stlačeni argon, "UN 1013" za ugljikov dioksid, "UN 1046" za stlačeni helij ili "UN 1066" za stlačeni dušik. Ovo označavanje mora biti na romboidnom polju obrubljenim crnom crtom mjera najmanje 100 mm x 100 mm.

654 Otpadni upaljači navedeni odvojeni i predani na prijevoz u skladu s 5.4.1.1.3 mogu biti prevoženi pod ovim navodom u svrhu njihova odlaganja. Moraju biti zaštićeni od nenamjernih izboja, pod uvjetom da su poduzete mjere prevencije opasnog stvaranja tlaka i opasnih atmosfera.

Otpadni upaljači, osim onih koji propuštaju ili su ozbiljno oštećeni, moraju biti pakirani u skladu s pakirnom uputom P003 ADR-a. Dodatno sljedeći zahtjevi moraju se primjeniti:

- smiju se koristiti samo kruta pakiranja najveće zapremine od 60 litara;

Autorsko pravo © Ujedinjeni narodi, 2013. Sva prava pridržana.

- pakiranja moraju biti punjena vodom ili nekim drugim prikladnim zaštitnim materijalom da se spriječi bilo kakvo zapaljenje;

- pri normalnim uvjetima prijevoza sva zapaljenja uzrokovana upaljačima moraju biti spriječena zaštitnim materijalom;

- pakiranja moraju biti odgovarajuće ventilirana kako bi se spriječilo stvaranje zapaljive atmosfere i povećanog tlaka;

- pakiranja smiju biti prevožena u ventiliranim otvorenim vozilima ili teretnim prostorima.

Upaljači koji propuštaju ili su ozbiljno oštećeni smiju se prevoziti u spasilačkim pakiranjima, pod uvjetom da su poduzete mjere prevencije opasnog stvaranja povećanog tlaka.

NAPOMENA: *Posebna odredba 201 i posebne pakirne odredbe PP84 i RR5 pakirne upute P0002 u 4.1.4.1 ADR-a ne primjenjuju se na otpadne upaljače.*

655 Cilindri i njihovi ventili koji su konstruirani, izgrađeni, odobreni i označeni u skladu s Direktivom 97/23/EZ[3] i koji se koriste za aparat za disanje mogu se prevoziti bez da udovoljavaju poglavlju 6.2 ADR-a, pod uvjetom da su podložni inspekcijama i ispitivanjima navedenim u pododjeljku 6.2.1.6.1 ADR-a te da razdoblje između ispitivanja navedeno u uputama o pakiranju P200 u pododjeljku 4.1.4.1 ADR-a nije prekoračeno. Tlak koji se koristi za ispitivanje hidrauličnim tlakom je tlak istaknut na cilindru u skladu s Direktivom 97/23/EZ.

656 *(Obrisano)*

657 Ova stavka koristi se samo za tehnički čistu tvar; za smjese komponenata LPG-a, vidi UN br. 1965 ili UN br. 1075, zajedno s napomenom 2 u 2.2.2.3.

658 UN br. 1057 UPALJAČI u skladu s normom EN ISO 9994:2006 + A1:2008 "Upaljači – Sigurnosna specifikacija" i UN br. 1057 ULOŠCI UPALJAČA, smiju se prevoziti samo prema odredbama 3.4.1 (a) do (g), 3.4.2 (osim za ukupnu bruto masu od 30 kg), 3.4.3 (osim za ukupnu bruto masu od 20 kg), 3.4.11 i 3.4.12, pod uvjetom da su ispunjeni sljedeći uvjeti:

(a) ukupna bruto masa svakog paketa iznosi najviše 10 kg;

(b) u vozilu ili vagonu se prevozi najviše 100 kg bruto mase takvih paketa; i

(c) svako vanjsko pakiranje je jasno i trajno označeno oznakom "UN 1057 UPALJAČI" ili "UN 1057 ULOŠCI UPALJAČA", na odgovarajući način.

Autorsko pravo © Ujedinjeni narodi, 2013. Sva prava pridržana.

659 Tvari svrstane pod oznake PP 86 ili TP7 u stupcu (9a) i stupcu (11) Tablice A u Poglavlju 3.2 ADR-a, i koje stoga zahtijevaju uklanjanje zraka iz parnog prostora, ne smiju se koristiti za prijevoz temeljem ovoga UN broja, već se prevoze pod svojim odgovarajućim UN brojevima, kako je navedeno u Tablici A Poglavlja 3.2

NAPOMENA*: Vidi 2.2.2.1.7.*

660 Za prijevoz sustava prihvatnog prostora za pogonski plin konstruiranih za ugradnju u motorna vozila koja sadržavaju taj plin, nije potrebno primjenjivati odredbe pododjeljka 4.1.4.1 ADR-a, Poglavlja 5.2, Poglavlja 5.4 i Poglavlja 6.2 ADR-a, pod uvjetom da su ispunjeni sljedeći uvjeti:

(a) Sustavi prihvatnog prostora za pogonski plin moraju udovoljavati zahtjevima Uredbe ECE br. 67 Revizija 2[5], Uredbe ECE br. 110 Revizija 1[6] ili Uredbe ECE br. 115[7] ili Uredbe (EZ) br. 79/2009[8], u kombinaciji s Uredbom (EU) br. 406/2010[9], po potrebi.

(b) Sustavi prihvatnog prostora za pogonski plin moraju biti nepropusni te ne smiju pokazivati nikakve znakove vanjskog oštećenja koji mogu utjecati na njihovu sigurnost.

NAPOMENA 1*: Kriteriji se mogu pronaći u normi ISO 11623:2002 za prenosive plinske boce – Redoviti pregled i ispitivanje kompozitnih plinskih boca (ili ISO DIS 19078 za plinske boce – Pregled ugradnje boca i rekvalifikacija visokotlačnih boca za pohranu na brodu prirodnog plina kao goriva za automobilska vozila).*

NAPOMENA 2*: Ako sustavi prihvatnog prostora za pogonski plin nisu nepropusni ili prenapunjeni ili ako pokazuju oštećenje koje može utjecati na njihovu sigurnost, mogu se prevoziti samo u tlačnim spremnicima za oštećenu robu u sukladno ADN-u.*

[2] *Direktiva 97/23 / EC Europskog parlamenta i Vijeća od 29. svibnja 1997. godine za usklađivanje pravnih propisa država članica o uređajima pod tlakom (Službeni list Europskih Zajednica br. L 181 od 9. srpnja 1997. godine, strane 1 do 55).*

[3] *Pravilnik ECE br. 67 (Usklađene odredbe vezane uz: I. Homologaciju posebne opreme motornih vozila koja koriste ukapljeni naftni plin u svojem pogonskom sustavu; II. Homologaciju vozila opremljenih posebnom opremom za korištenje ukapljenih naftnog plina u svojem pogonskom sustavu s obzirom na ugradnju takve opreme).*

[4] *ECE-Uredba br. 110 (Jedinstveni zahtjevi koji se odnose na odobrenje za:*

I Posebice dijelove konstrukcije motornih vozila koja koriste komprimirani zemni plin (CNG) i / ili ukapljeni prirodni plin (LNG) u svojim sustavima pogona;

II Vozila uvezi sa ugradnjom posebnih dijelova konstrukcije odobrenog tipa za uporabu komprimiranog zemnog plina (CNG) i / ili ukapljenog prirodnog plina (LNG) u svojim sistemima pogona).

[5] *Pravilnik ECE br. 115 (Usklađene odredbe vezane uz homologaciju: I. Posebnih sustava ukapljenog naftnog plina (LPG) za naknadnu ugradnju u motorna vozila radi korištenja LPG-a u svojem pogonskom sustavu; II. Posebnih sustava stlačenog prirodnog plina (CNG) za naknadnu ugradnju sustave u motorna vozilima radi korištenja CNG-a u svojem pogonskom sustavu).*

[6] *Uredba (EZ) br. 79/2009 Europskog parlamenta i Vijeća od 14. siječnja 2009. o homologaciji motornih vozila s pogonom na vodik i izmjenama i dopunama Direktive 2007/46/EZ.*

[7] *Uredba komisije (EU) br. 406/2010 od 26. travnja 2010. o provedbi Uredbe (EZ) br. 79/2009 Europskog parlamenta i Vijeća o homologaciji motornih vozila s pogonom na vodik.*

Autorsko pravo © Ujedinjeni narodi, 2013. Sva prava pridržana.

(c) ako je sustav prihvatnog prostora za pogonski plin opremljen s dva ventila ili više integriranih u liniji, dva ventila moraju biti zatvorena tako da ne propuštaju plin u uobičajenim uvjetima prijevoza. Ako postoji samo jedan ventil ili samo jedan ventil funkcionira ispravno, svi otvori osim otvora uređaja za smanjenje tlaka moraju biti zatvoreni tako da ne propuštaju plin u uobičajenim uvjetima prijevoza.

(d) sustavi prihvatnog prostora za pogonski plin prevoze se tako da sprečavaju blokiranje uređaja za smanjenje tlaka te bilo koje oštećenje ventila i bilo kojeg drugog tlačnog dijela sustava prihvatnog prostora za pogonski plin, kao i slučajno oslobađanje plina u uobičajenim uvjetima prijevoza. Sustav prihvatnog prostora za pogonski plin mora biti osiguran tako da sprečava klizanje, kotrljanje ili vertikalno pomicanje.

(e) sustavi prihvatnog prostora za pogonski plin moraju zadovoljavati odredbe odlomka 4.1.6.8 (a), (b), (c), (d) ili (e) ADR-a.

(f) odredbe o označavanju i obilježavanju iz Poglavlja 5.2 moraju biti ispunjene, osim ako se sustavi prihvatnog prostora za pogonski plin otpremaju u napravi za rukovanje. Ako je tako, oznake i upozorenja o opasnosti stavljaju se na napravu za rukovanje.

(g) Dokumentacija

Svaka pošiljka koja se prevozi u skladu s ovom posebnom odredbom mora biti popraćena prijevoznom ispravom koja sadrži barem sljedeće podatke:

(i) UN broj plina sadržanog u sustavima prihvatnog prostora za pogonski plin, ispred kojeg se nalaze slova "UN";

(ii) ispravan otpremni naziv plina;

(iii) broj modela listice opasnosti;

(iv) broj sustava prihvatnog prostora za pogonski plin;

(v) u slučaju ukapljenih plinova, neto masu u kg plina svakog sustava prihvatnog prostora za pogonski plin te u slučaju stlačenih plinova nominalni kapacitet u litrama za svaki sustav prihvatnog prostora za pogonski plin popraćen nominalnim radnim tlakom;

(vi) imena i adrese pošiljatelja i primatelja.

(i) do (v) pojavljuju se u skladu s jednim od sljedećih primjera:

Primjer 1: UN 1971 prirodni plin, stlačeni, 2.1, jedan sustav prihvatnog prostora za pogonski plin od ukupno 50 litara, 200 bara.

Primjer 2: UN 1965 smjesa ugljikovodičnih plinova, ukapljenih, n.d.n., 2.1, tri sustava prihvatnog prostora za pogonski plin, svaki od 15 kg neto mase plina

Autorsko pravo © Ujedinjeni narodi, 2013. Sva prava pridržana.

NAPOMENA: *Primjenjuju se sve druge odredbe ADN-a.*

661 *(brisano)*

662 Boce, koje nosu u skladu sa odredbama poglavlja 6.2 koje se korite isključivo na brodu ili zrakoplovu, mogu se transportirati u svrhu punjenja ili inspekcije i naknadnog povratka, pod uvjetom da su boce dizajnirane i konstruirane u skladu sa standardom koji priznaje nadležno tijelo zemlje odobrenja i da su svi ostali relevantni zahtjevi ADN i drugi uvjeti ispunjeni, uključujući:

(a) Boce se transportiraju sa zaštitnim ventilom sukladno 4.1.6.8;

(b) Boce moraju biti označene i obilježene sukladno 5.2.1 i 5.2.2; i

(c) Svi relevantni zahtjevi za punjenje, sadržani u uputama za pakiranje P200 u 4.1.4.1 ADR moraju se poštovati.

Transportni dokument treba sadržavati sljedeću izjavu: "transport u sakladu sa posebnim odredbama 662"

663 Ovaj naziv može se koristiti samo za ambalažu, veliku ambalažu ili IBC ili njihove dijelove, koji sadrže opasan teret koji se transportira za odlaganje, recikliranje ili oporavak njihovog materijala, osim remonta, popravka, redovitog održavanja, ponovne proizvodnje ili ponovne upotrebe, a koji su prazni do te mjere da su prisutni samo ostaci opasnih tvari kada su predati na prijevoz.

Opseg:

Ostaci prisutni u ambalaži, odbačeni, prazni, neočišćeni, mogu bit samo od opasnih tereta klasa 3, 4.1, 5.1, 6.1, 8 ili 9. Pored toga, oni ne mogu biti:

- Tvari dodijeljene ambalažnoj skupini I ili kojima je dodijeljena "0" u koloni (7a) Tablice A Poglavlja 3.2; niti

- Tvari klasificirane kao desenzitizirane eksplozivna tvari klase 3 ili klase 4.1; niti

- Tvari klasificirane kao samoreaktivne tvari klase 4.1; niti

- Asbest (UL 2212 i UN 2590), poliklorirani bifenili (UN 2315 i UN 3432) i polihalogenirani bifenili ili polihalogenirani terfenili (UN 3151 i UN 3152).

Opće odredbe:

Ambalaža, odbačena, prazna, sa neočišćenim ostacima koji predstavljaju opasnost ili sporednu opasnost od klase 5.1 neće se pakirati zajedno s drugom ambalažom, odbačenom, praznom, neočišćene, ili biti utovarena zajedno s drugom ambalažom, odbačenom, praznom, neočišćenom, u istom kontejneru za rasute terete.

Dokumentirane procedure sortiranja provode se na mjesto utovara da se osigura sukladnost s odredbama koje važe za ovaj naziv.

800 Uljano sjeme, kolač ot uljanog sjemena, uljani kalač koji sadrži biljno ulje, tretirani otapalom, i koji nisu samozapaljiv, svrstani su u UN broj 3175. Ove tvari ne podliježu ADN ako su tako pripremljene ili tretirane, da se tijekom transporta ne mogu razviti opasni plinovi u opasnoj količini (bez opasnosti od eksplozije) i da je to u prijevoznom dokumentu napomenuto.

801 Ferosicilij s između 25 i 30% ili s više od 90% silicija po masi vrijedi kao opasna tvar Klase 4.3 za

Autorsko pravo © Ujedinjeni narodi, 2013. Sva prava pridržana.

prijevoz u brodovima unutarnje plovidbe u rasutom stanju ili bez ambalaže.

802 Vidi 7.1.4.10.

803 Kameni ugljen, koks i antracit, kada se transportiraju u rasutom stanju, ne podliježe odredbama ADN:

a) ukoliko temperatura tereta nije veća od 60 ° C prije, za vrijeme ili odmah nakon utovara u teretni prostor,

b) ukoliko procijenjeno vrijeme trajanja transporta nije duže od 20 dana,

c) ako je vrijeme trajanja transporta duže od 20 dana, nadzor temperature se vrši počevši od dvadeset prvog dana, i

d) ukoliko su zapovjedniku broda, za vrijeme utovara, predana pisana uputstva kako postupiti u slučaju da dođe do značajnog zagrijavanja tereta.

Autorsko pravo © Ujedinjeni narodi, 2013. Sva prava pridržana.

POGLAVLJE 3.4

OPASNE TVARI PAKIRANE U OGRANIČENIM KOLIČINAMA

3.4.1 Ovo poglavlje navodi odredbe koje se primjenjuju na prijevoz opasnih tvari određenih klasa pakiranih u ograničenim količinama. Primjenjivo količinsko ograničenje za unutarnje pakiranje ili predmet navedeni su za svaku tvar u stupcu (7a) tablice A poglavlja 3.2. Osim toga, količina "0" je navedena u ovom stupcu za svaki unos koji se ne smije prevoziti u skladu s ovim poglavljem.

Ograničene količine opasnih roba koje ispunjavaju odredbe ovog poglavlja nisu predmetom nijednih drugih odredbi ADN-a osim odredbi:

(a) Dio 1, poglavlja 1.1, 1.2, 1.3, 1.4, 1.5, 1.6, 1.8, 1.9;
(b) Dio 2;
(c) Dio 3, poglavlja 3.1, 3.2, 3.3 (osim posebnih odredbi 61, 178, 181, 220, 274, 625, 633 i 650 (e));
(d) Dio 4, odjeljci 4.1.1.1, 4.1.1.2,4.1.1.4 do 4.1.1.8 ADR-a;
(e) Dio 5, 5.1.2.1(a) (i) i (b), 5.1.2.2, 5.1.2.3, 5.2.1.9, 5.4.2;
(f) Dio 6, građevinski zahtjevi 6.1.4 i odjeljaka 6.2.5.1 i 6.2.6.1 do 6.2.6.3 ADR-a;

3.4.2 Opasna roba pakira se samo u unutarnjim pakiranjima postavljenim u prikladna vanjska pakiranja. Mogu se koristiti i međupakiranja. Osim toga, za predmete iz potklase 1.4, kompatibilne skupine S, mora biti u potpunosti udovoljeno odredbama odjeljka 4.1.5 ADR-a. Korištenje unutarnjih pakiranja nije nužno za prijevoz predmeta poput aerosola ili "malih spremnika koji sadrže plin". Ukupna bruto masa pakiranja ne smije biti veća od 30 kg.

3.4.3 Osim predmeta iz potklase 1.4, kompatibilne skupine S, podloške omotane rastezljivim ili skupljajućim ovojem koje udovoljavaju zahtjevima pododjeljaka 4.1.1.1, 4.1.1.2 te od 4.1.1.4 do 4.1.1.8 ADR-a prihvatljive su kao vanjska pakiranja za proizvode ili unutarnja pakiranja koja sadrže opasne tvari koje se prevoze u skladu s ovim Poglavljem. Unutarnja pakiranja koja su sklona lomljenju ili bušenju, poput onih od stakla, porculana, keramike ili određenih plastika, moraju se postaviti u prikladno međupakiranje koje udovoljava odredbama pododjeljaka 4.1.1.1, 4.1.1.2 te od 4.1.1.4 do 4.1.1.8 ADR-a, i biti tako tako projektirana da udovoljavaju građevinskim zahtjevima odjeljka 6.1.4 ADR-a. Ukupna bruto masa pakiranja ne smije premašiti 20 kg.

3.4.4 Roba u kapljevitoj fazi klase 8, pakirna skupina II u staklenim, porculanskim ili kamenim unutarnjim pakiranjima mora biti stavljena u kompatibilno i kruto međupakiranje.

3.4.5 *(rezervirano)*

3.4.6 *(rezervirano)*

Autorsko pravo © Ujedinjeni narodi, 2013. Sva prava pridržana.

3.4.7 **Obilježavanje komada za otpremu koji sadrže ograničene količine**

3.4.7.1 Osim u zračnom prometu, komadi za otpremu koji sadrže opasne tvari u ograničenim količinama obilježavaju se kao što je prikazano na slici 3.4.7.1:

Slika 3.4.7.1

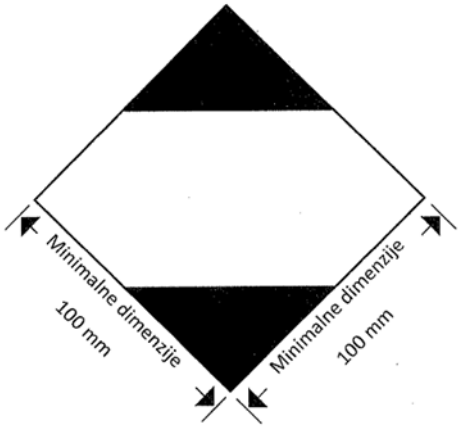

Obilježavanje komada za otpremu koji sadrže ograničene količine

Obilježavanje mora biti loko uočljivo, čitljivo i sposobno izdržati otvoreno vremensko izlaganje bez značajnog smanjenja učinkovitosti.

Oznaka će biti u obliku kvadrata pod kutom od 45 ° (u obliku dijamanta). Gornji i donji dijelovi i rubna linija moraju biti crni. Srednji dio mora biti bijel ili odgovarajuće kontrastne osnove. Najmanja dimenzija mora iznositi 100 x 100 mm, a najmanja širina granične linije romba (dijamanta) 2 mm. Gdje dimenzije nisu navedene, svi elementi će biti u približnom odnosu kao oni koji su prikazani.

3.4.8 **Označavanje komada za otpremu koji sadrže ograničene količine u skladu s dijelom 3, poglavlja 4, ICAO tehničkih uputa**

3.4.8.1 Komadi za otpremu koji sadrže opasne tvari pakirane u skladu s odredbama dijela 3, poglavlja 4 tehničkih uputa ICAO, mogu biti obilježeni kako je prikazano na slici 3.4.8.1 da bi se verificirala usklađenost s ovim odredbama:

Autorsko pravo © Ujedinjeni narodi, 2013. Sva prava pridržana.

Slika 3.4.8.1

Obilježavanje komada za otpremu koji sadrže ograničene količine u skladu s dijelom 3, poglavlja 4 ICAO tehničkih uputa

Obilježje mora biti lako prepoznatljivo i čitljivo i podnositi atmosferski utjecaje bez bitnog smanjenja učinkovitosti.

Oznaka će biti u obliku kvadrata pod kutem od 45 ° (u obliku dijamanta). Gornji i donji dijelovi i rubna linija moraju biti crni. Srednji dio mora biti bijel ili odgovarajuće kontrastne osnove. Najmanja dimenzija mora iznositi 100 x 100 mm, a najmanja širina granične linije romba (dijamanta) 2 mm. Oznaka će biti u obliku kvadrata pod kutem od 45 ° (u obliku dijamanta). Simbol "Y" se nalazi u centru znaka i bit će jasno vidljiv. Gdje dimenzije nisu navedene, svi elementi će biti u približnom odnosu kao oni koji su prikazani.

3.4.8.2 Ako veličina komada za otpremu tako zahtjeva, minimalne vanjske dimenzije prikazane na slici 3.4.7.1 mogu se smanjiti da budu ne manje od 50 x 50 mm, pod uvjetom da obilježja ostaju jasno vidljiva. Minimalna širina linije formiranja dijamanta može se smanjiti na minimum od 1 mm. Simbol "Y" će ostati približno razmjeran prikazanom na slici 3.4.8.1.

3.4.9 Komadi za otpremu s opasnim teretima, koji su opremljeni obilježjem prikazanom u 3.4.8, sa ili bez dodatnih oznaka i obilježja za zračni promet, smatraju se da ispunjavaju odredbe odjeljka 3.4.1, kao i odredbe odgovarajućih odjeljaka od 3.4.2 do 3.4.4 ovog poglavlja i ne moraju biti opremljeni obilježjem prikazanom u 3.4.7

3.4.10 Komadi za otpremu koji sadrže opasne tvari u ograničenim količinama, koji nose obilježja prikazana u 3.4.7 i koji su u skladu s odredbama ICAO tehničkih uputa, uključujući sva neophodna obilježja i oznake navedene u dijelovima 5 i 6, smatrat će se da ispunjavaju odredbe odjeljka 3.4 .1 kao i odgovarajućih odjeljaka 3.4.2 - 3.4.4.

3.4.11 Kada se pakiranja koja sadrže opasni teret u ograničenim količinama nalaze u ovojnim pakiranjima, primjenjuju se odredbe iz 5.1.2. Osim toga, ovojno pakiranje mora biti označeno listicama opasnosti propisanim ovim poglavljem, osim ako su vidljive listice opasnosti koje ukazuju na sve opasne tvari u ovojnom pakiranju. Odredbe iz 5.1.2.1 (a) (ii) i 5.2.1.4 primjenjuju se samo ako su sadržane i druge opasne tvari koje nisu pakirane u ograničenim količinama, i samo na te druge opasne tvari.

3.4.12 Prije prijevoza, pošiljatelj opasnih tvari koje su pakirane u ograničenim količinama dužan je obavijestiti prijevoznika u sljedivom obliku o ukupnoj bruto masi tih tvari koje se otpremaju.

Autorsko pravo © Ujedinjeni narodi, 2013. Sva prava pridržana.

3.4.13 (a) Prijevozne jedinice s maksimalnom masom koja je veća od 12 tona i koje prevoze opasne tvari pakirane u ograničenim količinama označavaju se u skladu s 3.4.15 na prednjem i na stražnjem dijelu, osim kada prijevozna jedinica sadržava druge opasne tvari za koje se zahtijeva narančasta ploča s listicama opasnosti, u skladu s 5.3.2. U ovom potonjem slučaju, prijevozna jedinica može imati samo potrebnu narančastu ploču s listicama opasnosti, ili i narančastu ploču s listicama opasnosti u skladu s 5.3.2 i listicu opasnosti u skladu s 3.4.15.

(b) Vagoni koji prenose pakiranja s opasnom robom u ograničenim količinama moraju biti označeni sukladno 3.4.15 na obje strane u slučaju kada su već prilijepljene listice opasnosti u skladu s odjeljkom 5.3.1.

(c) Kontejneri u kojima se prevoze opasne tvari pakirane u ograničenim količinama, na prijevoznim jedinicama s maksimalnom masom koja je veća od 12 tona, označavaju se u skladu s 3.4.15 sa sve četiri strane, osim kada kontejner sadrži i druge opasne tvari za koje se zahtijeva označavanje u skladu s 5.3.1. U ovom potonjem slučaju, kontejner može imati samo potrebne listice opasnosti, ili i listice opasnosti u skladu s 5.3.1 i listice opasnosti u skladu s 3.4.15.

Ako su kontejneri natovareni na prijevoznu jedinicu ili vagon, noseća prijevozna jedinica ili vagon ne trebaju biti označeni, osim kada listice opasnosti nalijepljene na kontejnerima nisu vidljive izvan ove noseće prijevozne jedinice ili vagona. U ovom potonjem slučaju, ista listica opasnosti također mora biti nalijepljena na prednji i stražnji dio noseće prijevozne jedinice, ili na obje strane nosećeg vagona.

3.4.14 Listice opasnosti navedene u pododjeljku 3.4.13 mogu biti odijeljene, ukoliko ukupna bruto masa pakiranja koja sadrže opasne tvari u ograničenim količinama nije veća od 8 tona po prijevoznoj jedinici.

3.4.15 Listica opasnosti mora biti ista kao i ona navedena u 3.4.7, osim minimalnih dimenzija koje moraju iznositi 250 mm × 250 mm.

Autorsko pravo © Ujedinjeni narodi, 2013. Sva prava pridržana.

Autorsko pravo © Ujedinjeni narodi, 2013. Sva prava pridržana.

POGLAVLJE 3.5

OPASNE TVARI PAKIRANE U IZUZETIM KOLIČINAMA

3.5.1 Izuzete količine

3.5.1.1 Izuzete količine opasne robe određenih klasa, osim predmeta, koje udovoljavaju zahtjevima ovog poglavlja nisu predmetom ostalih zahtjeva ADN-a osim:

(a) zahtjeva o osposobljavanju u poglavlju 1.3;

(b) klasifikacijskih postupaka i kriterija pakirnih skupina u dijelu 2;

(c) pakirnih zahtjeva u 4.1.1.1, 4.1.1.2, 4.1.1.4 i 4.1.1.6. ADR-a.

NAPOMENA*: U slučaju radioaktivnih materijala, vrijede zahtjevi za radioaktivni materijal u izuzetim pakiranjima u 1.7.1.5.*

3.5.1.2 Opasna roba koja može biti prevožena pod izuzetim količinama u skladu sa zahtjevima ovog poglavlja označena je u stupcu (7b) tablice A poglavlja 3.2 alfanumeričkom oznakom kako slijedi:

Oznaka	**Maksimalna neto količina prema unutarnjem pakiranju** (u gramima za krutine i ml za kapljevine i plinove)	**Maksimalna neto količina prema vanjskom pakiranju** (u gramima za krutine i ml za kapljevine i plinove, ili zbroj grama i ml u slučaju mješovitog pakiranja)
E0	Nije dopušteno prevoziti kao izuzete količine	
El	30	1000
E2	30	500
E3	30	300
E4	1	500
E5	1	300

Za plinove, zapremina navedena za unutarnje pakiranje odnosi se na zapreminu vode unutarnjeg spremnika, a zapremina navedena za vanjska pakiranja odnosi se na kombinaciju zapremine vode svih unutarnjih pakiranja unutar jednog vanjskog pakiranja.

3.5.1.3 Gdje su opasne tvari u izuzetim količinama kojima su dodijeljene različite oznake pakirane zajedno, ukupna količina po vanjskom pakiranju mora biti ograničena prema najviše ograničavajućoj oznaci.

3.5.1.4 Izuzete količine opasne robe kojoj su dodijeljene oznake E1, E2, E4 i E5 s maksimalnom ukupnom količinom opasnih tvari po unutarnjem pakiranju ograničenoj na 1 ml za kapljevine i plinove, te 1 g za krutine i maksimalnom ukupnom količinom opasnih tvari po vanjskom pakiranju koja nije veća od 100 g za krutine ili 100 ml za kapljevine i plinove podliježu samo:

(a) odredbama odlomka 3.5.2, osim što međupakiranje nije potrebno ukoliko su unutarnja pakiranja sigurno zapakirana u vanjsko pakiranje s materijalom za ublažavanje udara na način da se, u uobičajenim uvjetima prijevoza, ne može slomiti, probušiti, ili njezin sadržaj iscuriti; za kapljevina, vanjske pakiranje sadrži dovoljno upijajućeg materijala da upije cjelokupni sadržaj unutarnjih pakiranja; i

(b) odredbama iz 3.5.3.

Autorsko pravo © Ujedinjeni narodi, 2013. Sva prava pridržana.

3.5.2 Pakiranja

Pakiranja korištena za prijevoz opasnih tvari u izuzetim količinama moraju biti u skladu sa sljedećim:

(a) moraju imati unutarnje pakiranje, a svako unutarnje pakiranje mora biti izrađeno od plastike (s najmanjom debljinom stijenke od 0,2 mm kada se koristi za kapljevine) ili od stakla, porculana, kamena, zemlje ili metala (vidi također 4.1.1.2 ADR-a), a zatvaranje svakog unutarnjeg pakiranja mora biti osigurano žicom, trakom ili s drugim pozitivnim sredstvima; svaki spremnik mora imati vrat s pokretnim navojnim čepovima koji moraju spriječiti propuštanje. Oni moraju biti otporni na sadržaj;

(b) svako unutarnje pakiranje mora biti sigurno pakirano u međupakiranju s apsorbirajućim materijalom koji, u uobičajenim uvjetima prijevoza, ne izaziva oštećenja, i prosipanje ili prolijevanje sadržaja. Međupakiranje mora u potpunosti zadržati sadržaj u slučaju pucanja ili propuštanja, u svim smjerovima. Za kapljevine, međupakiranje mora sadržavati upijajući materijal za unutarnje pakiranje. U tim slučajevima, apsorbirajući materijal može biti upijajući materijal. Opasna roba ne smije opasno reagirati s apsorbirajućim, upijajućim materijalom i materijalom pakiranja ili oslabiti cjelovitost ili funkciju materijala;

(c) međupakiranje mora biti sigurno pakirano u jakom, krutom vanjskom pakiranju (od drvenog, plastičnog ili drugog jednakovrijedno jakog materijala);

(d) svaka vrsta pakiranja mora biti u skladu sa odredbama u 3.5.3;

(e) svako pakiranje mora biti takvih dimenzija da ima odgovarajuće površine za sve neophodne listice opasnosti; i

(f) ovojna pakiranja mogu se koristiti i mogu sadržavati pakiranja opasne robe ili robe koje nisu predmetom zahtjeva ADN-a.

3.5.3 Ispitivanja pakiranja

3.5.3.1 Kompletno pakiranje pripremljeno za prijevoz, s unutarnjim pakiranjem napunjenim iznad 95% zapremine za krute tvari ili 98% za kapljevine, mora podnijeti ispitivanje koje je prikladno dokumentirano, bez pucanja ili propuštanja svih unutarnjih pakiranja i bez smanjenja učinkovitosti:

(a) padove na krutu, neotpornu ravnu i vodoravnu površinu s visine od 1.8 m:

(i) u slučaju kada je uzorak u jednostavnom obliku kutije, pad mora biti u svakom od sljedećih smjerova:

- ravno na osnovicu;
- ravno na vrh;
- ravno na najdulju stranu;
- ravno na najkraću stranu;
- na ugao.

(ii) u slučaju kada je uzorak u obliku bubnja, pad mora biti u svakom od sljedećih smjerova:

- dijagonalno na gornje zvono, sa središtem gravitacije iznad točke udara;

Autorsko pravo © Ujedinjeni narodi, 2013. Sva prava pridržana.

- dijagonalno na osnovicu zvona;
- ravno na stranicu.

NAPOMENA: *Svaki od navedenih padova može biti izveden na različitim, ali istovrsnim pakiranjima.*

(b) silu primijenjenu na gornju površinu u periodu od 24 sata, jednakovrijednu ukupnoj težini istih pakiranja složenih na visinu od 3 m (uključujući i uzorak).

3.5.3.2 U svrhu ispitivanja, tvari koje će biti prevožene u pakiranju mogu biti zamijenjene drugim tvarima osim kada bi se time obezvrijedili rezultati ispitivanja. Za krutine, tvari koje se koriste moraju imati ista fizikalna svojstva (masu, veličinu zrna, itd.) kao tvari koje će biti prevožene. Pri ispitivanju padom za kapljevine, kada se koristi druga tvar, njezina relativna gustoća (specifična težina) i viskoznost moraju biti identični tvari koja će biti prevožena.

3.5.4 Označavanje pakiranja

3.5.4.1 Pakiranja koja sadrže izuzete količine opasne robe pripremljene u skladu s ovim poglavljem moraju biti izdržljivo i čitljivo označena listicama opasnosti navedenim u 3.5.4.2. Prvi ili jedini broj listice opasnosti naveden u stupcu (5) tablice A poglavlja 3.2 za svaku od opasnih roba sadržanih u pakiranju mora biti naveden u oznaci. Gdje imena pošiljatelja ili primatelja nisu naznačena drugdje na pakiranju, ti podaci moraju biti navedeni na listici opasnosti.

3.5.4.2 Oznaka za izuzeće količine

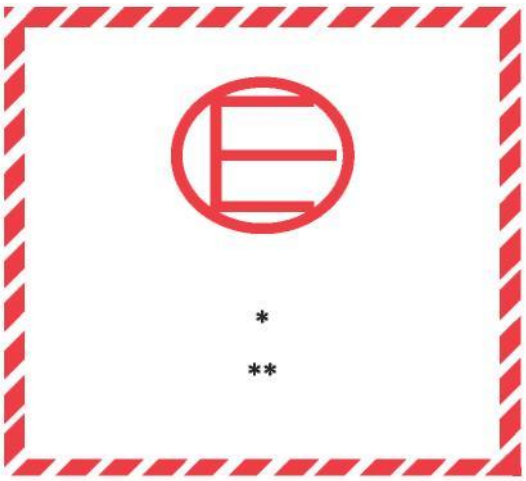

Oznaka izuzete količine

* *Na ovom mjestu se navodi broj prve ili jedine oznake opasnosti, navedene u koloni (5), Tablice A, poglavlja 3.2.*

** *Ukoliko već nije naveden na drugom mjestu na komadu za otpremu, na ovom mjestu se navodi naziv pošiljatelja ili primatelja.*

Oznaka će biti u obliku kvadrata. Šrafura i simbol će biti iste boje, crne ili crvene, na bijeloj ili na pogodnoj kontrastnoj pozadini. Najmanje dimenzije će biti 100 x100 mm. Gdje dimenzije nisu navedene, svi elementi će biti u približnom odnosu kao oni koji su prikazani.

3.5.4.3 Ovojna pakiranja koja sadrže opasne tvari u izuzetim količinama moraju se označiti listicama opasnosti prema zahtjevima u 3.5.4.1, osim ako su te listice opasnosti pojedinih pakiranja unutar ovojnog pakiranja jasno vidljive.

Autorsko pravo © Ujedinjeni narodi, 2013. Sva prava pridržana.

3.5.5 Maksimalan broj pakiranja u bilo kojem vozilu, vagonu ili kontejneru

Broj pakiranja u bilo kojem vozilu, vagonu ili kontejneru ne smije biti veći od 1000.

3.5.6 Dokumentacija

Ukoliko dokument ili dokumenti (poput teretnog lista, zračnog teretnog lista ili CMR/CIM otpremnice) prate opasne tvari u izuzetim količinama, najmanje jedan od tih dokumenata mora sadržavati navod "Opasne tvari u izuzetim količinama" i broj pakiranja.